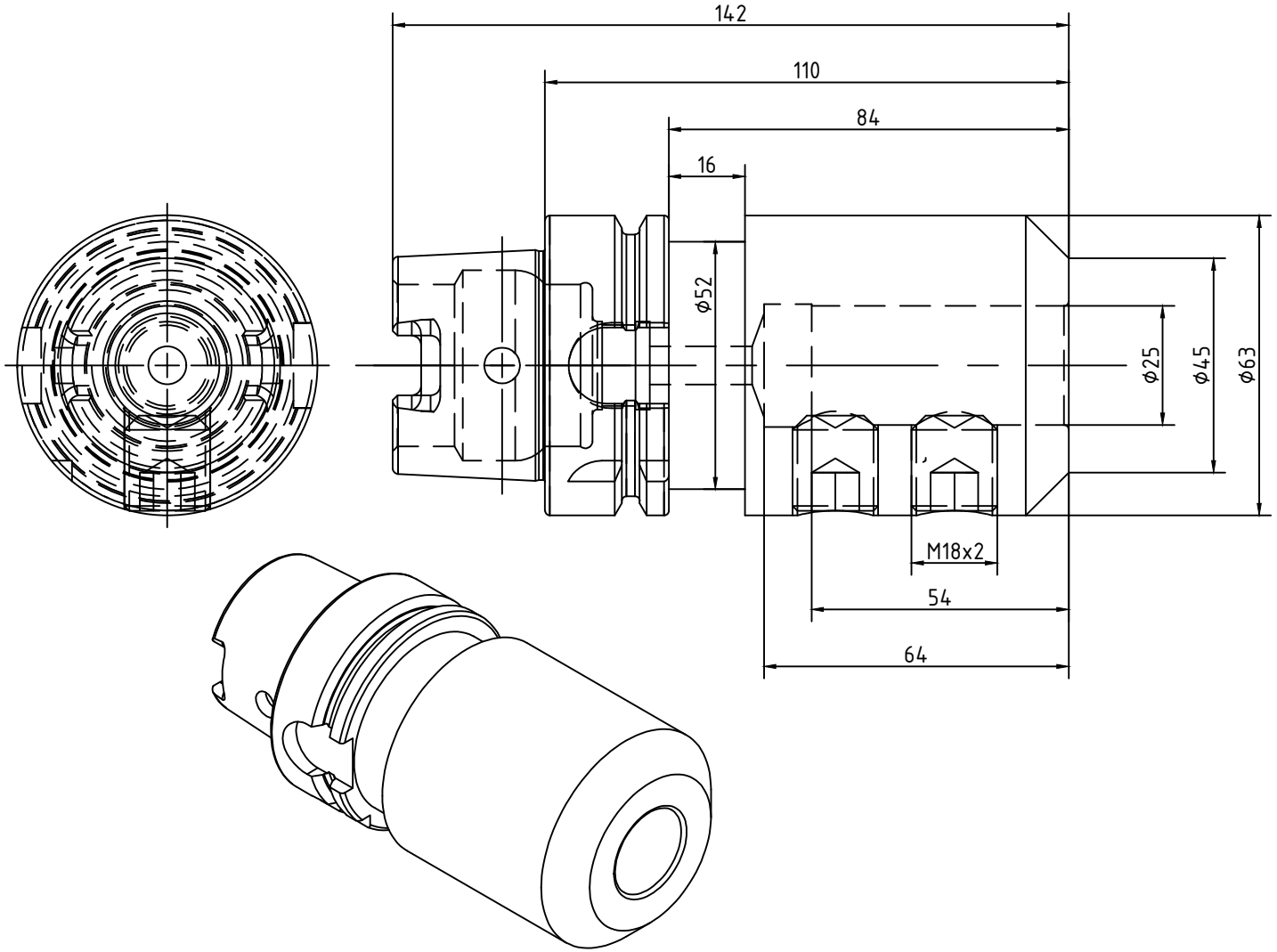

Copyright *EWS Tool Technologies*
Weitergabe und Vervielfaeltigung dieser Unterlage, Verwertung und Mitteilung ihres Inhalts nicht gestattet, soweit nicht ausdruecklich zugestanden. Zuwiderhandlungen verpflichten zu Schadenersatz.

Bemerkung – *Note* ISO12164-1 MMXXIV © EWS Group	Technische Daten – *technical data* *Weight* 2.200 = [kg]	Benennung – *Title* Fräseraufnahme (Weldon) *End Mill Holder*	EWS Tool Technologies EWS Weigele GmbH & Co. KG Maybachstr. 1 D-73066 Uhingen www.ews-tools.de Technische Aenderungen vorbehalten! *Subject to technical modifications!* IDENT: LHW23 REV: / Nr. – *No.* 27.HSK63A25WL110 MNR. W140008 QR