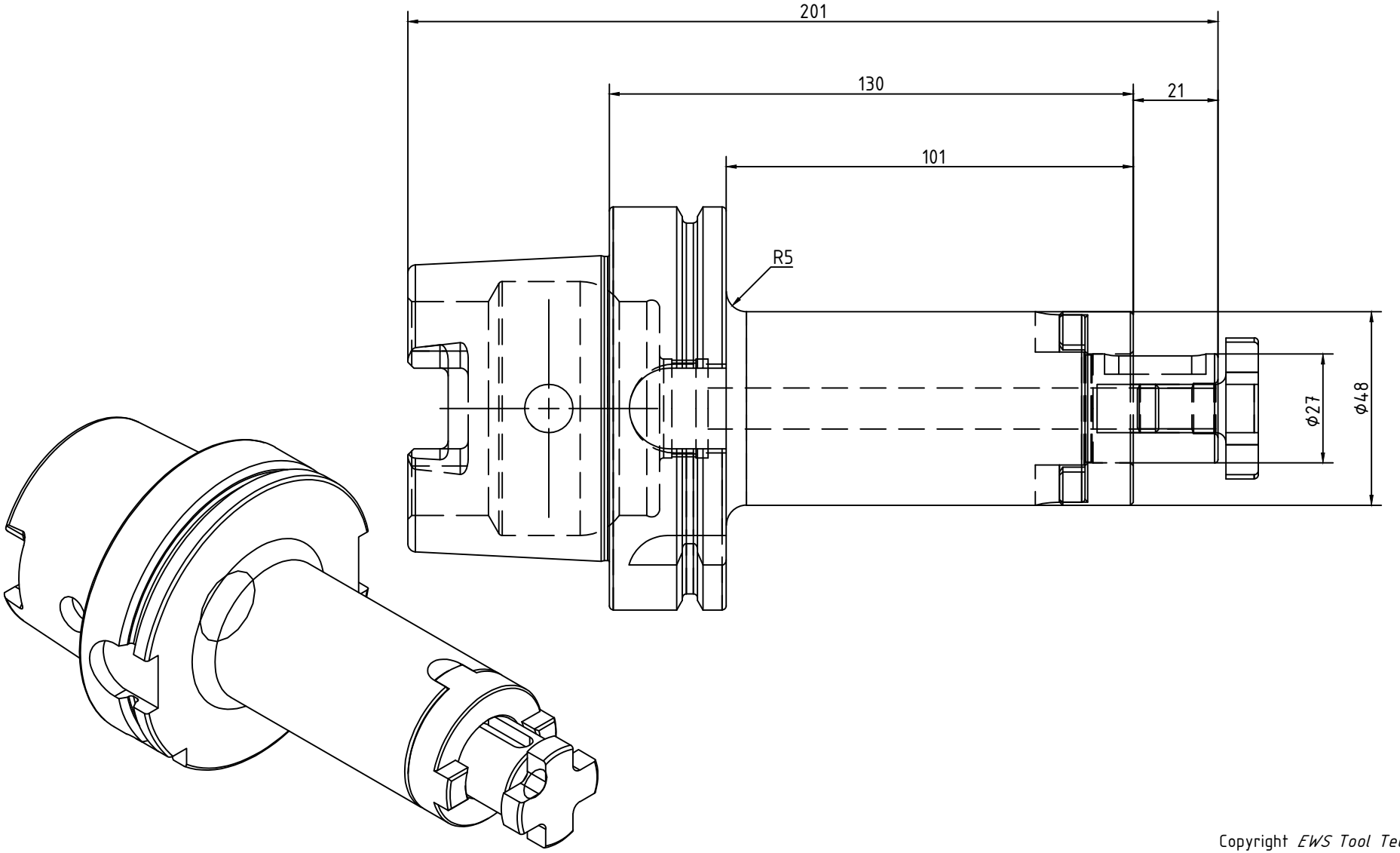

Copyright *EWS Tool Technologies*
Weitergabe und Vervielfaeltigung dieser Unterlage, Verwertung und Mitteilung ihres Inhalts nicht gestattet, soweit nicht ausdruecklich zugestanden. Zuwiderhandlungen verpflichten zu Schadenersatz.

Bemerkung – *Note*

ISO12164-1

MMXXIV © EWS Group

Technische Daten – *technical data*

Weight 3.800 = [kg]

Benennung – *Title*

Kombi-Aufsteckfräsdorn

Combi Shell Mill Holder

EWS Tool Technologies
EWS Weigele GmbH & Co. KG
Maybachstr. 1
D-73066 Uhingen
www.ews-tools.de

Technische Aenderungen vorbehalten!
Subject to technical modifications!

IDENT: LHW23

REV: /

Nr. – *No.*

42.HSK100A27L130KA

MNR.

W139479

QR