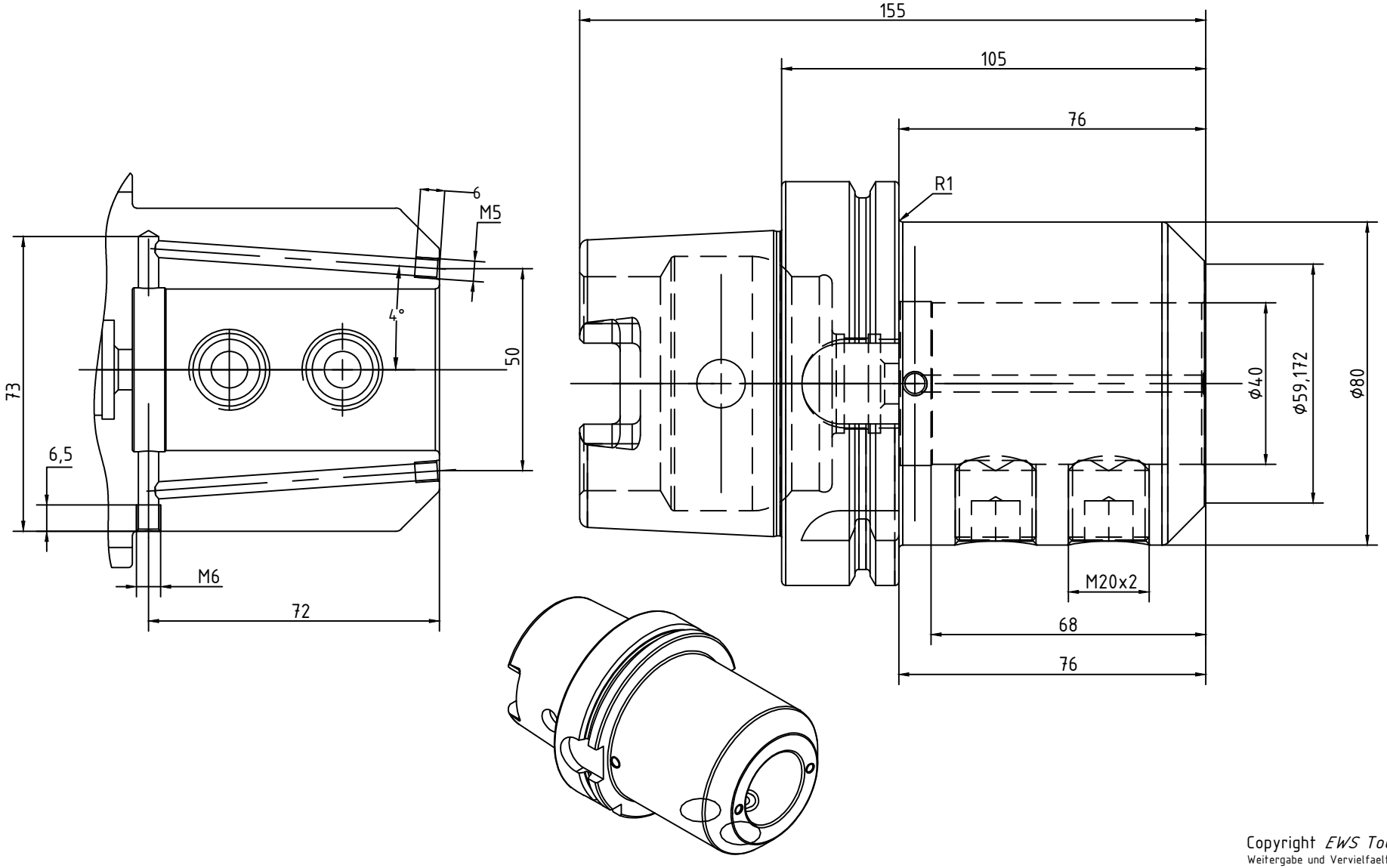

Copyright *EWS Tool Technologies*
Weitergabe und Vervielfaeltigung dieser Unterlage, Verwertung und Mitteilung ihres Inhalts nicht gestattet, soweit nicht ausdruecklich zugestanden. Zuwiderhandlungen verpflichten zu Schadenersatz.

Bemerkung – *Note* ISO12164-1 MMXXIV © EWS Group	Technische Daten – *technical data* *Weight* 4.250 = [kg]	Benennung – *Title* Fräseraufnahme (Weldon) Kühlkanäle *End Mill Holder with coolant channels*	EWS Tool Technologies EWS Weigele GmbH & Co. KG Maybachstr. 1 D-73066 Uhingen www.ews-tools.de Technische Aenderungen vorbehalten! *Subject to technical modifications!* IDENT: LHW23 REV: / Nr. – *No.* 27.HSK100A40WL105.KKB MNR. W139389 QR