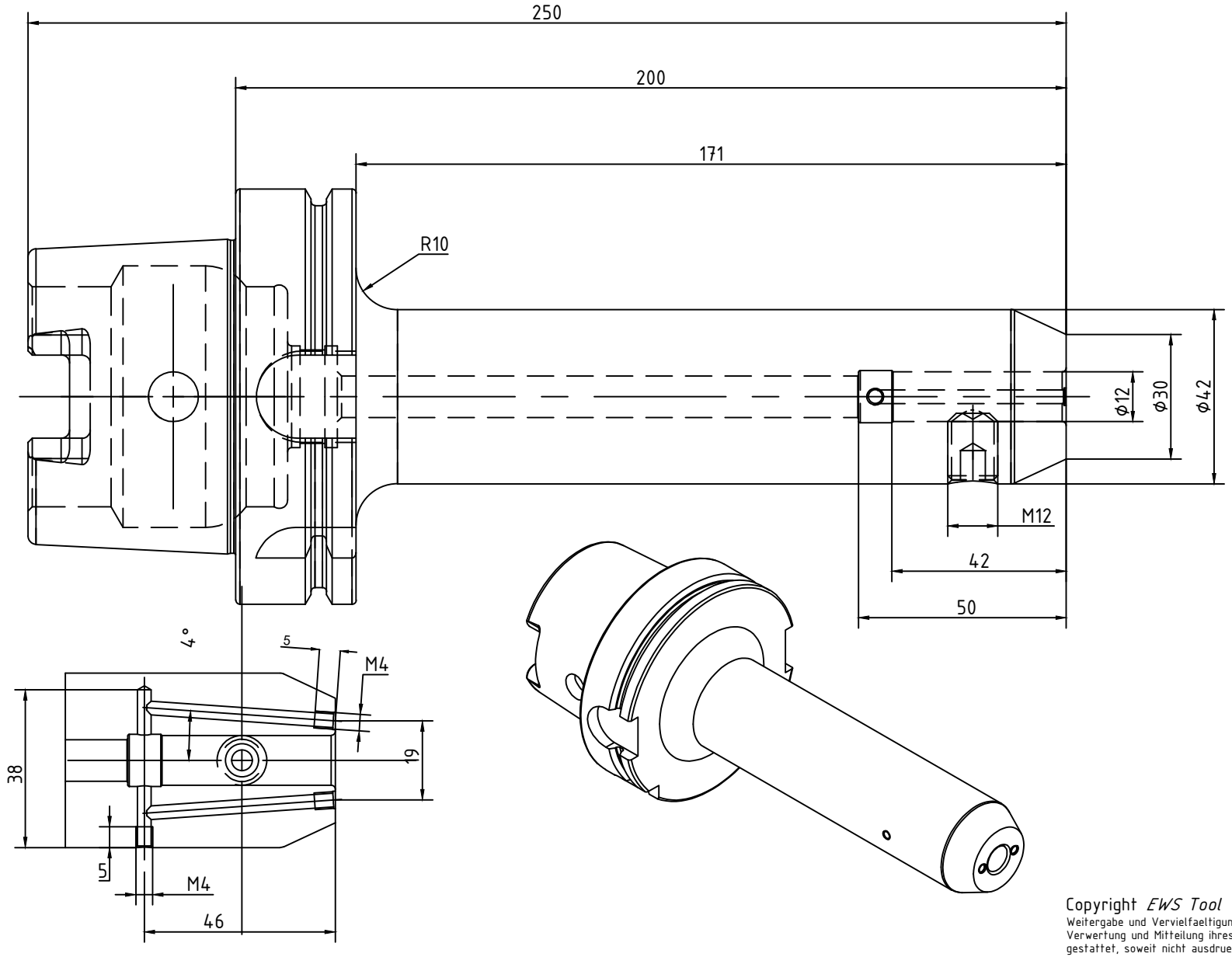

Copyright *EWS Tool Technologies*
Weitergabe und Vervielfaeltigung dieser Unterlage, Verwertung und Mitteilung ihres Inhalts nicht gestattet, soweit nicht ausdruecklich zugestanden. Zuwiderhandlungen verpflichten zu Schadenersatz.

Bemerkung - *Note*

ISO12164-1

MMXXIV © EWS Group

Technische Daten - *technical data*

Weight 3.250 = [kg]

Benennung - *Title*

Fräseraufnahme (Weldon) Kühlkanäle

End Mill Holder with coolant channels

EWS Tool Technologies
EWS Weigele GmbH & Co. KG
Maybachstr. 1
D-73066 Uhingen
www.ews-tools.de

Technische Aenderungen vorbehalten!
Subject to technical modifications!

IDENT: LHW23

REV: /

Nr. - *No.* 27.HSK100A12WL200.KKB

MNR. W139191

QR