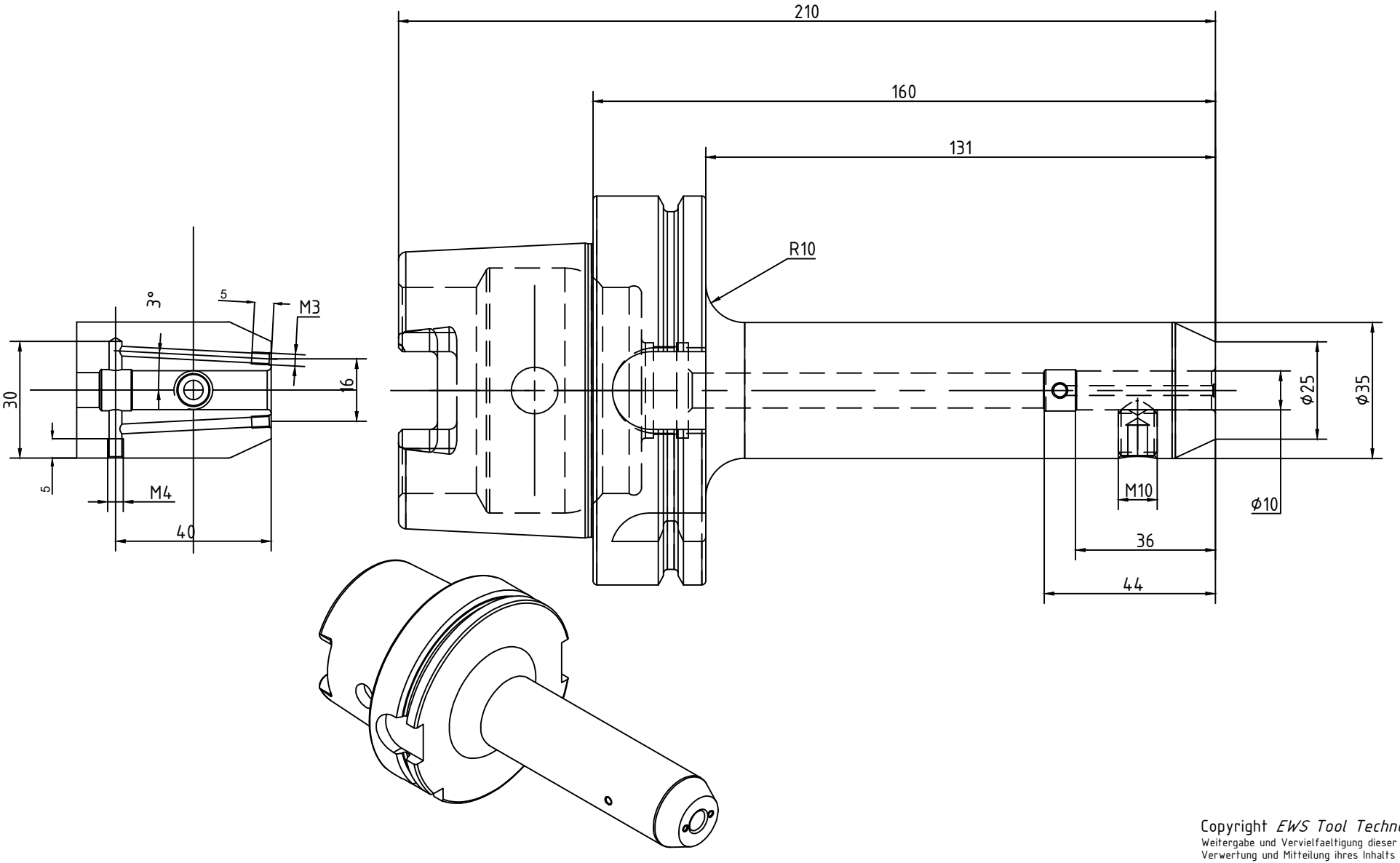


Copyright *EWS Tool Technologies*
Weitergabe und Vervielfaeltigung dieser Unterlage, Verwertung und Mitteilung ihres Inhalts nicht gestattet, soweit nicht ausdruecklich zugestanden. Zuwiderhandlungen verpflichten zu Schadenersatz.

| | | | |
|---|---|---|---|
| Bemerkung – *Note*<br>ISO12164-1<br>MMXXIV © EWS Group | Technische Daten – *technical data*<br>*Weight* 2.670 = [kg] | Benennung – *Title*<br>Fräseraufnahme (Weldon) Kühlkanäle<br>*End Mill Holder with coolant channels* | EWS Tool Technologies<br>EWS Weigele GmbH & Co. KG<br>Maybachstr. 1<br>D-73066 Uhingen<br>www.ews-tools.de<br>Technische Aenderungen vorbehalten!<br>*Subject to technical modifications!*<br>IDENT: LHW23 REV: /<br>Nr. – *No.* 27.HSK100A10WL160.KKB<br>MNR. W139165<br>QR |