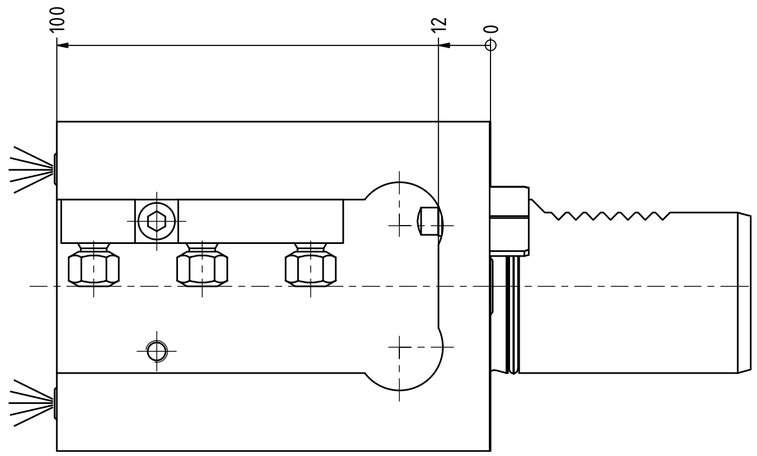

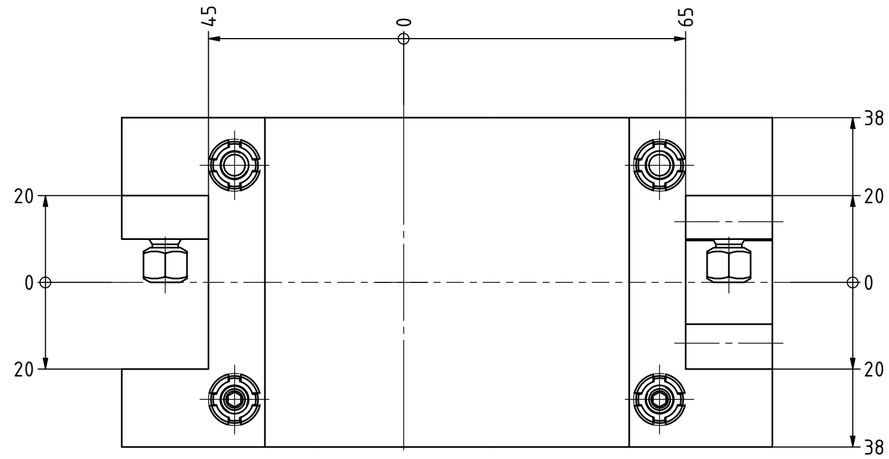

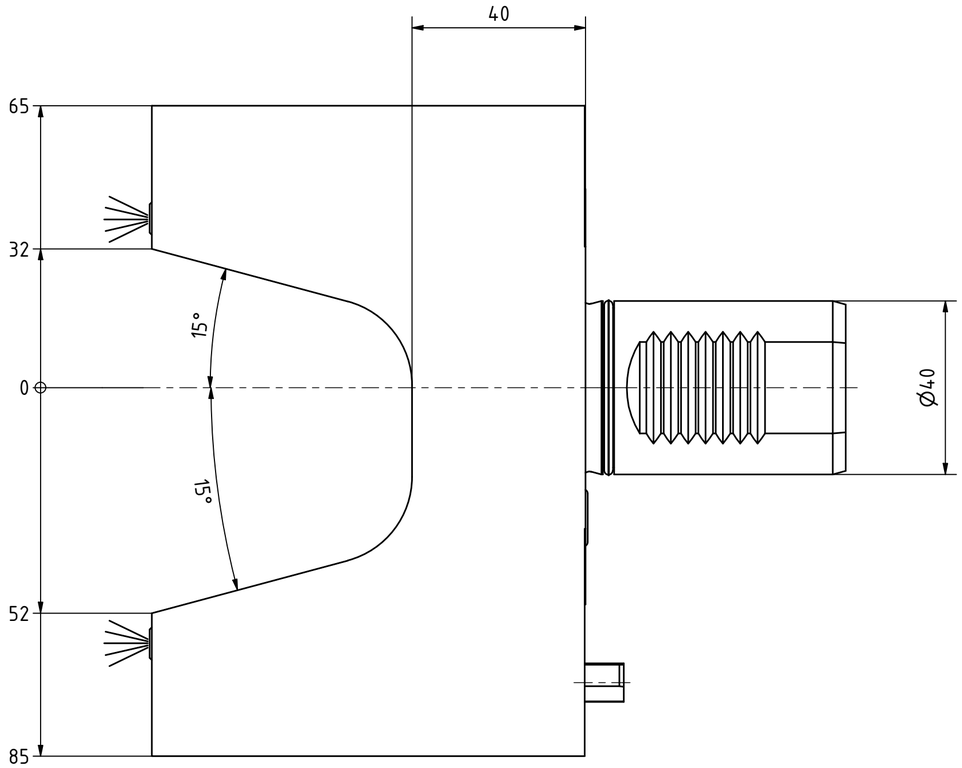

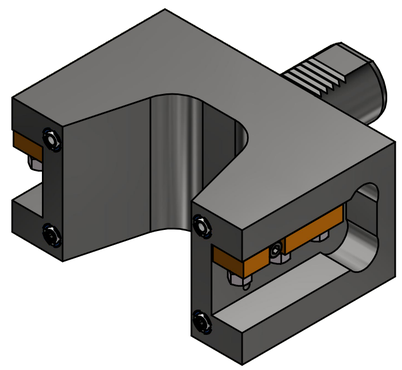

Copyright ***EWS** Tool Technologies*
Weitergabe und Vervielfaeltigung dieser Unterlage, Verwertung und Mitteilung ihres Inhalts nicht gestattet, soweit nicht ausdruecklich zugestanden. Zuwiderhandlungen verpflichten zu Schadenersatz.

Bemerkung - *Note*	Technische Daten - *technical data*	Benennung - *Title*		
	Weight = 6.030 [kg]	Mehrfachaufnahme *Multi purpose holder*	EWS Tool Technologies — EWS Weigele GmbH & Co. KG, Maybachstr. 1, D-73066 Uhingen, www.ews-tools.de	Technische Aenderungen vorbehalten! *Subject to technical modifications!*
			Nr. - *No.* 15.4020MP610	IDENT: DEWS098092 REV: -/B
			MNR. S03560	QR