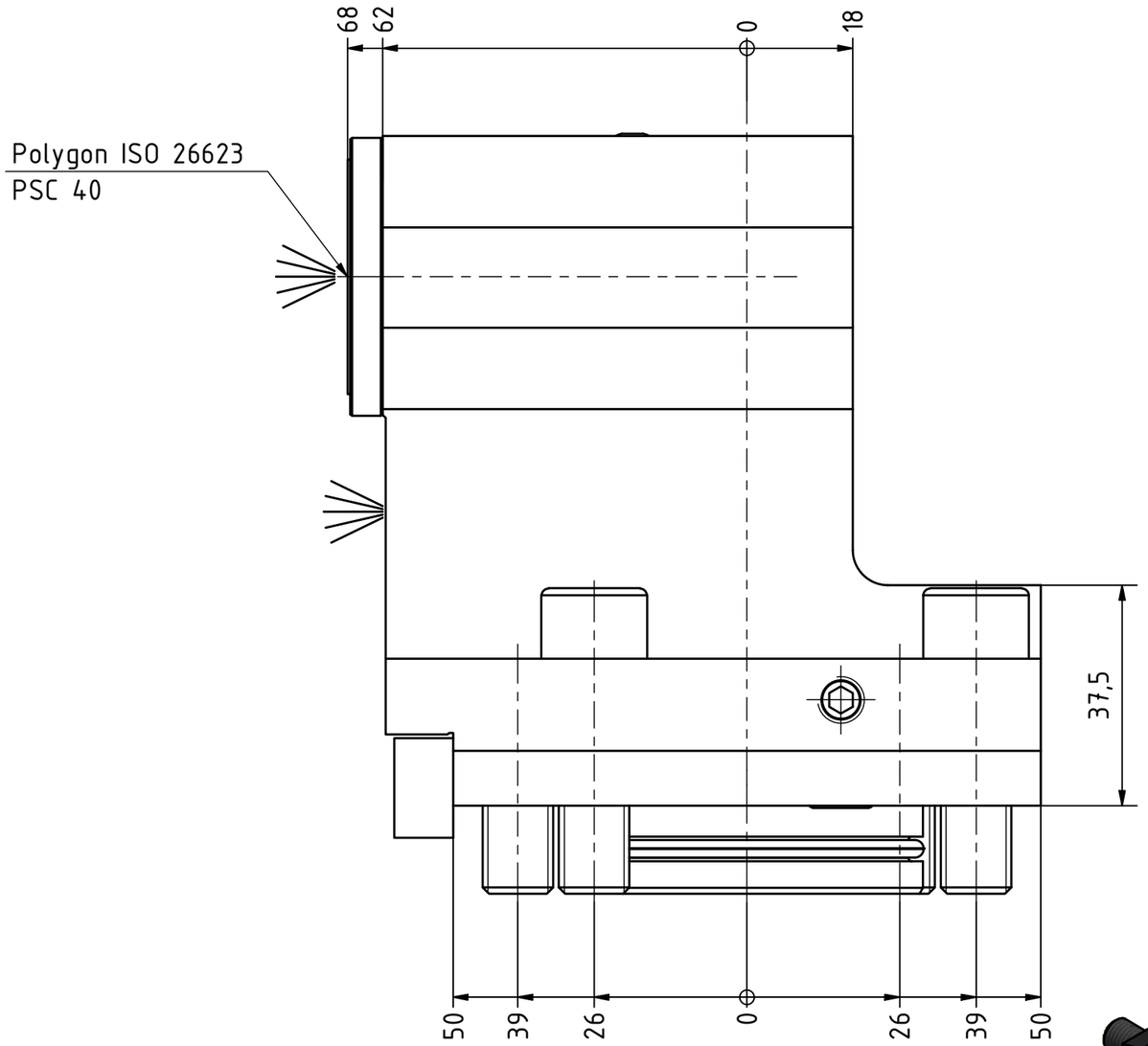

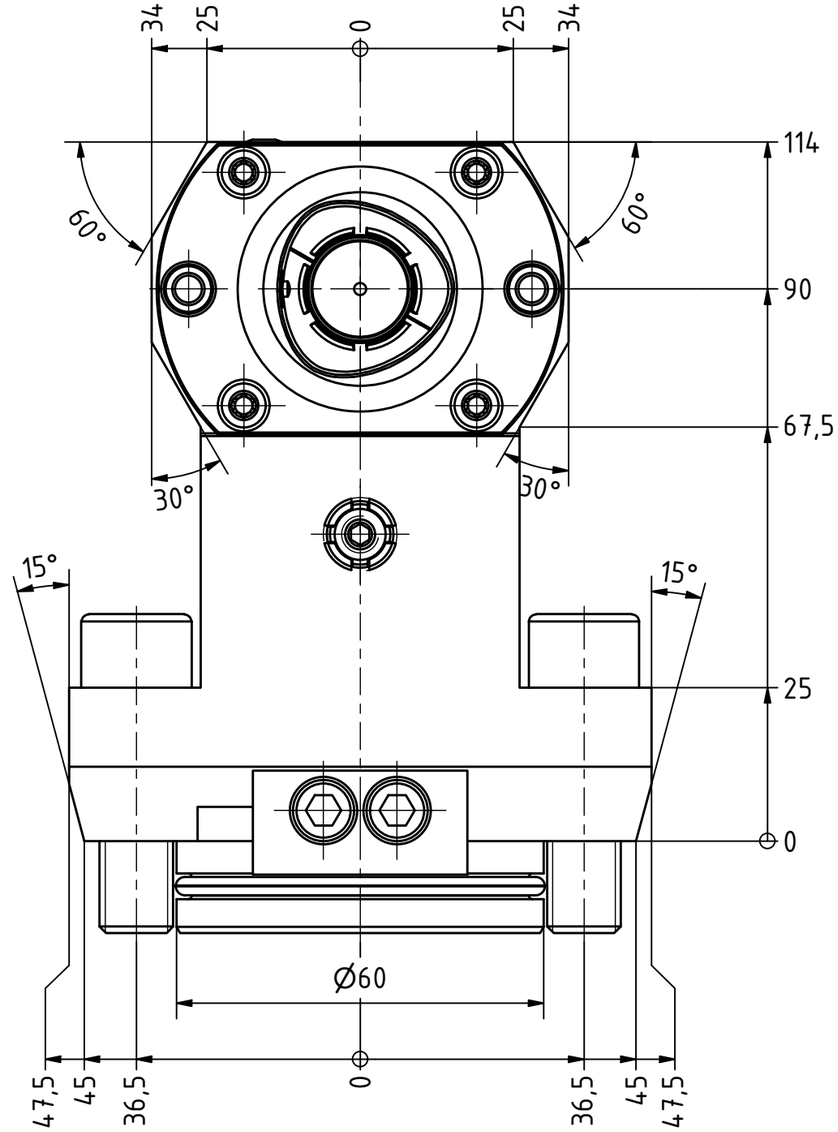

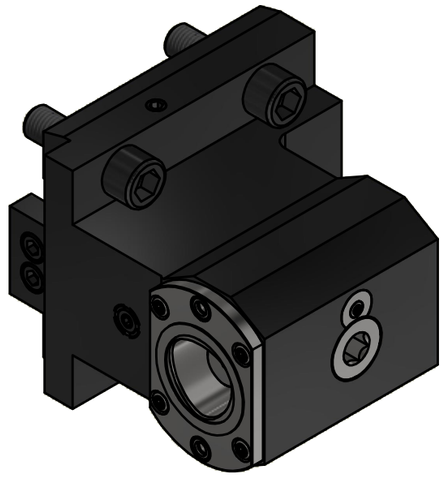

Schaftstück muss für Okuma Multus U3000/U4000 demontiert werden
shank piece must be removed for Okuma Multus U3000/U4000

Copyright ***EWS** Tool Technologies*
Weitergabe und Vervielfaeltigung dieser Unterlage, Verwertung und Mitteilung ihres Inhalts nicht gestattet, soweit nicht ausdruecklich zugestanden. Zuwiderhandlungen verpflichten zu Schadenersatz.

Bemerkung - *Note*	Technische Daten - *technical data*	Benennung - *Title*	
MA = 50 Nm max. 80 bar	*Weight* = 5.484 [kg]	**Werkzeugaufnahme** ***Tool adaptor***	

EWS Tool Technologies
EWS Weigele GmbH & Co. KG
Maybachstr. 1
D-73066 Uhingen
www.ews-tools.de

Technische Aenderungen vorbehalten!
Subject to technical modifications!

IDENT: DEWS239853 REV: -/D

Nr. - *No.* **19.BMTC4LB2000**

MNR. **S03256**

QR