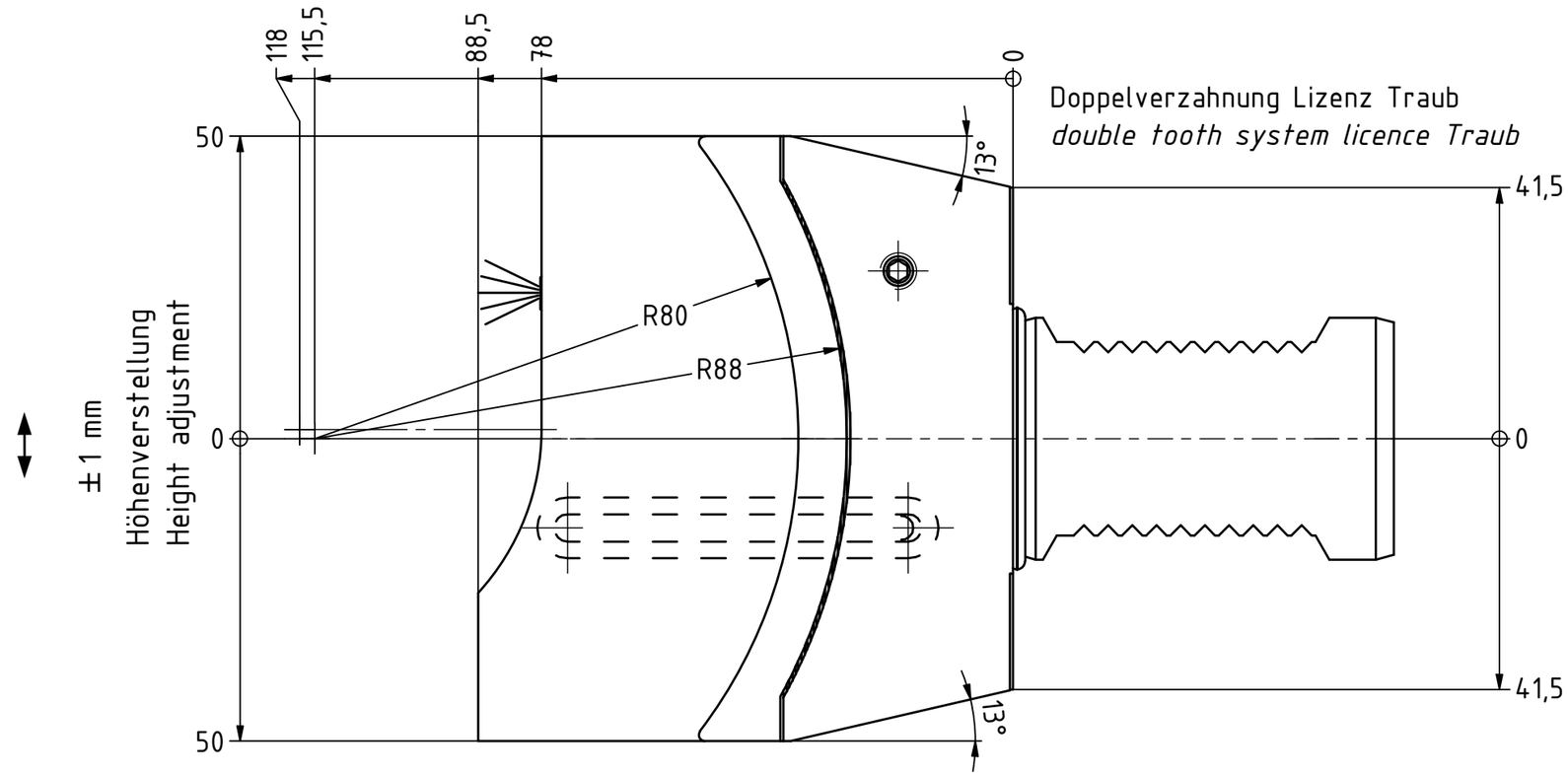

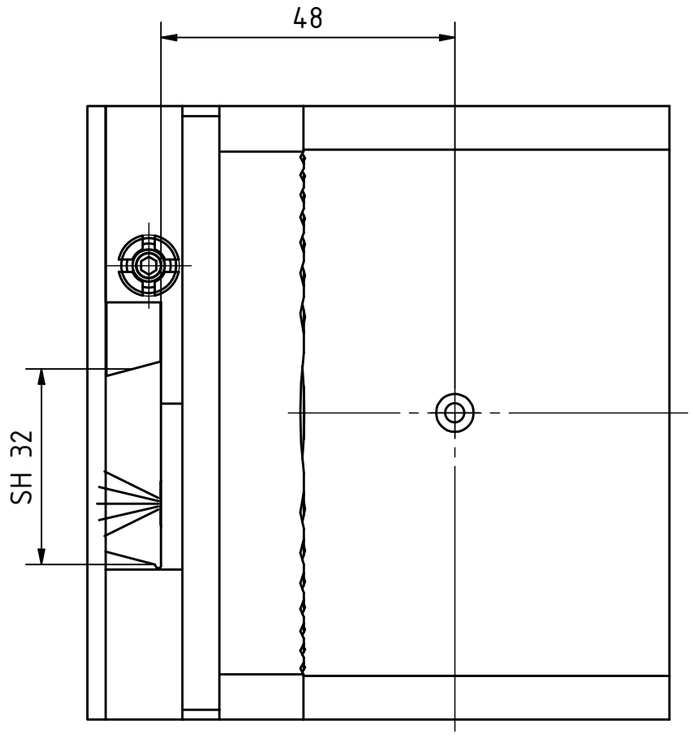

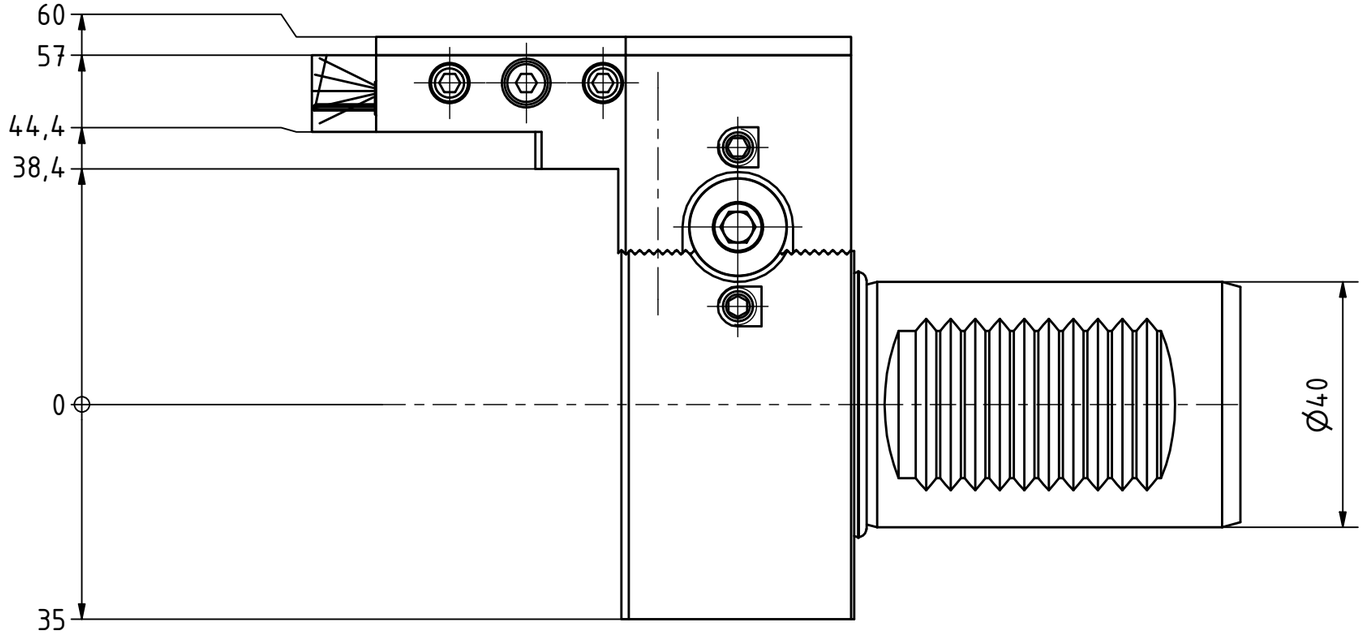

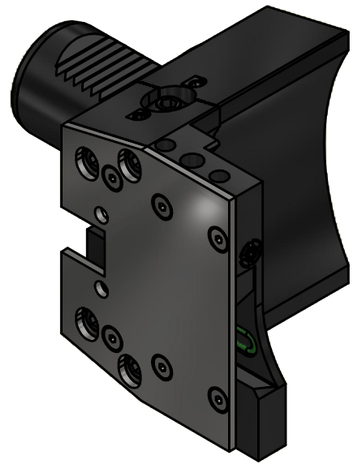

Copyright ***EWS** Tool Technologies*
Weitergabe und Vervielfaeltigung dieser Unterlage, Verwertung und Mitteilung ihres Inhalts nicht gestattet, soweit nicht ausdruecklich zugestanden. Zuwiderhandlungen verpflichten zu Schadenersatz.

Bemerkung - *Note*

Druck IK max. 70 bar
pressure IK max. 70 bar

Technische Daten - *technical data*

Weight = 2.940 [kg]

Benennung - *Title*

Abstechhalter
Infeed / Cut-off tool holder

EWS Tool Technologies
EWS Weigele GmbH & Co. KG
Maybachstr. 1
D-73066 Uhingen
www.ews-tools.de

Technische Aenderungen vorbehalten!
Subject to technical modifications!

IDENT: DEWS263202

REV: -/B

Nr. - *No.*
32.4032WT250RLIK

MNR.
S01327

QR