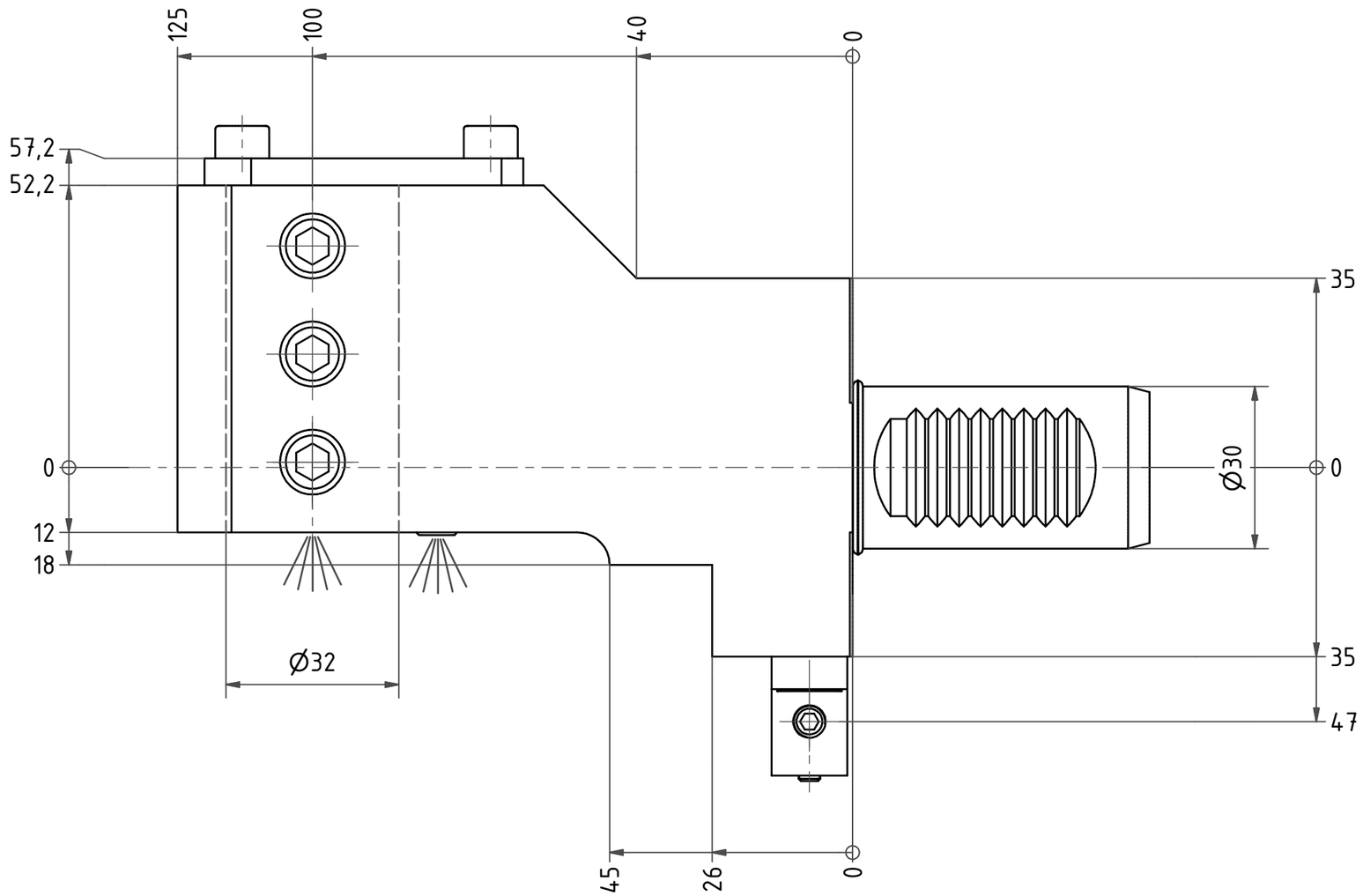

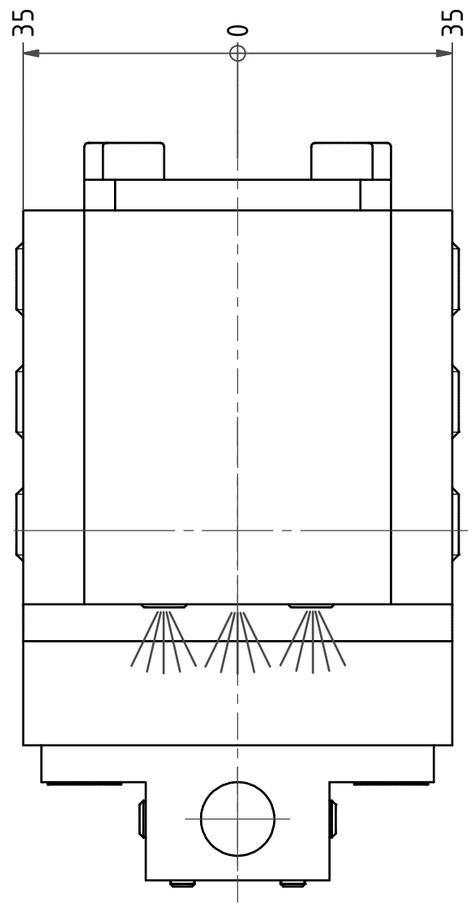

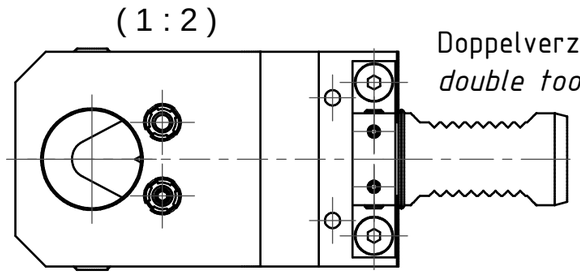

Doppelverzahnung Lizenz Traub
double tooth system licence Traub

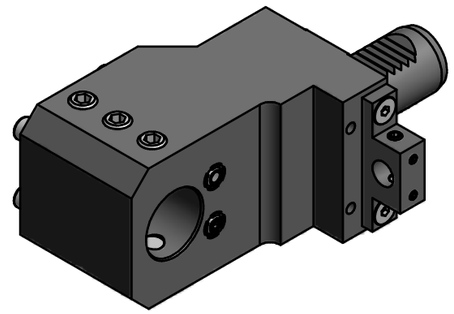

Bemerkung - *Note*

Copyright ***EWS*** *Tool Technologies*
Weitergabe und Vervielfaeltigung dieser Unterlage, Verwertung und Mitteilung ihres Inhalts nicht gestattet, soweit nicht ausdruecklich zugestanden. Zuwiderhandlungen verpflichten zu Schadenersatz.

Benennung - *Title*

Bohrstangenhalter
Boring bar holder

	name	date
drawing	Barra	09.06.2011

EWS Tool Technologies
EWS Weigele GmbH & Co. KG
Maybachstr. 1
D-73066 Uhingen
Tel. +49(0)7161/93040-100

Technische Aenderungen vorbehalten!
Subject to technical modifications!

Nr.
19.3032E365RL

DIN A3

MNR: S00525 IDENT: D-EWS-105282 -

Blatt - *page* 1 (1)