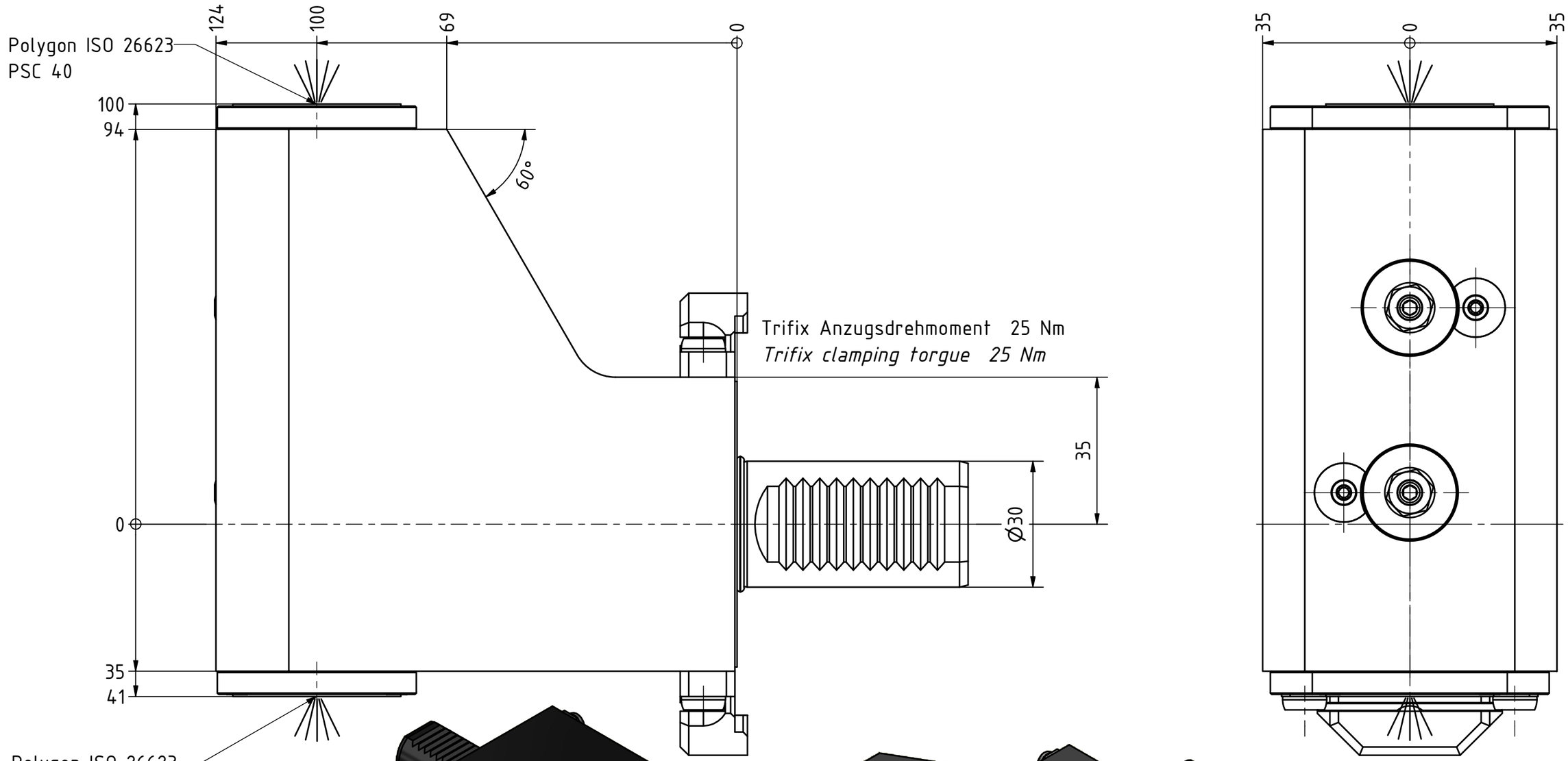

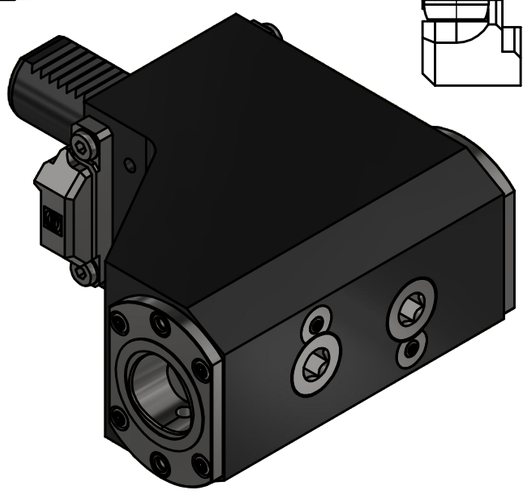

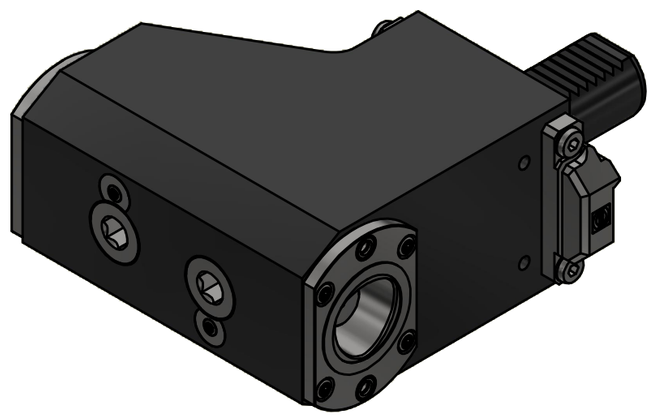

Copyright ***EWS*** *Tool Technologies*
Weitergabe und Vervielfaeltigung dieser Unterlage, Verwertung und Mitteilung ihres Inhalts nicht gestattet, soweit nicht ausdruecklich zugestanden. Zuwiderhandlungen verpflichten zu Schadenersatz.

Bemerkung - *Note*

MA = 50 Nm
max. 80 bar

Technische Daten - *technical data*

Weight = 7.090 [kg]

Benennung - *Title*

Kombih.f. Innen.-u. Aussenkühlung

Combi holder for int/ext. cooling

EWS Tool Technologies
EWS Weigele GmbH & Co. KG
Maybachstr. 1
D-73066 Uhingen
www.ews-tools.de

Technische Aenderungen vorbehalten!
Subject to technical modifications!

IDENT: DEWS238023

REV: -/C

Nr. - *No.*

17.30C4LDCTXÜKTFZ41/Z100

MNR.

186756

QR