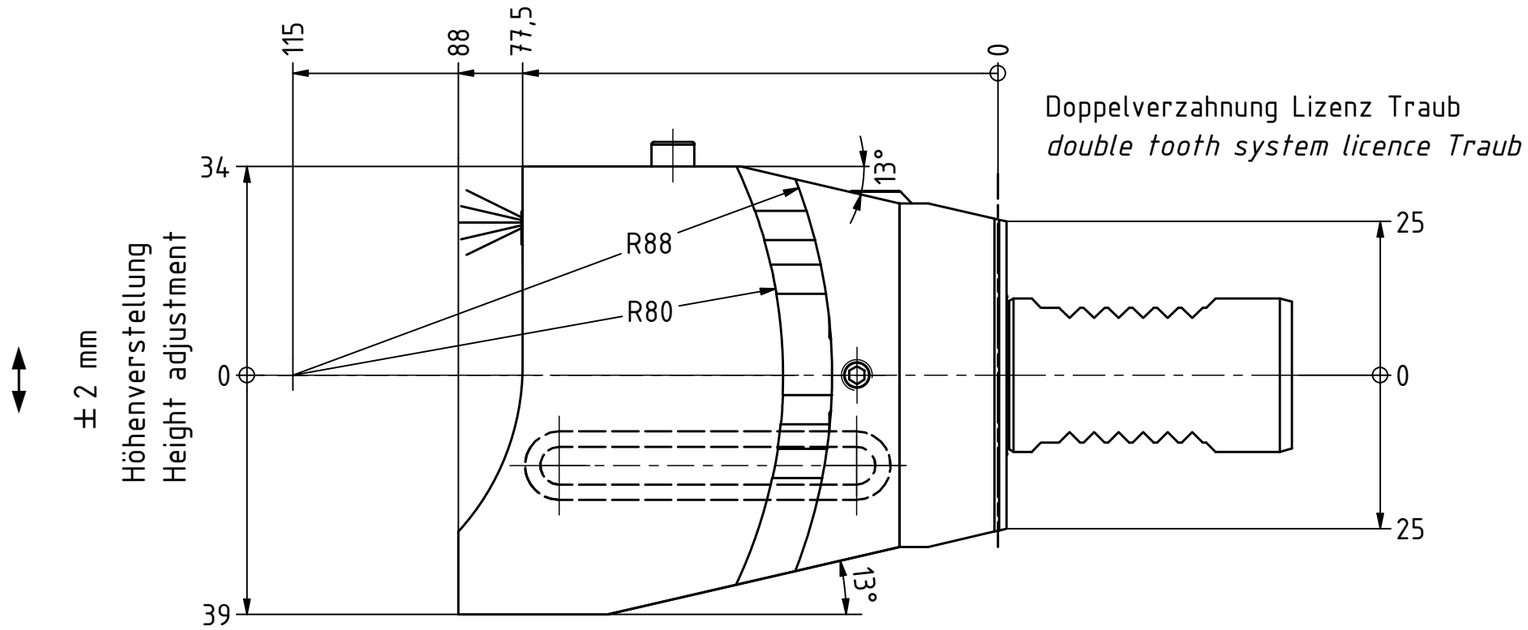


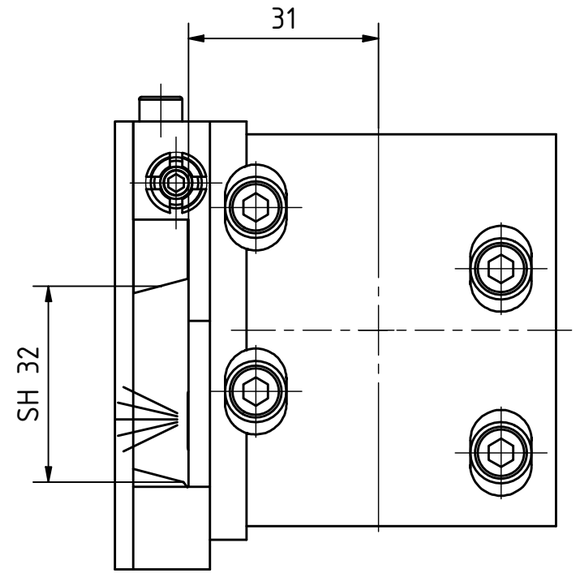


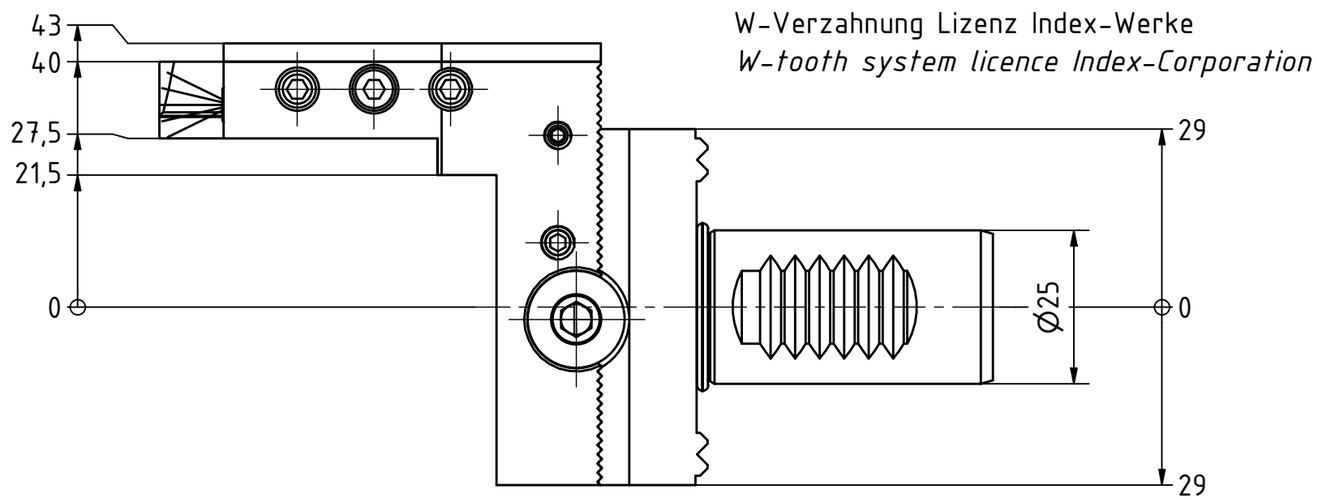


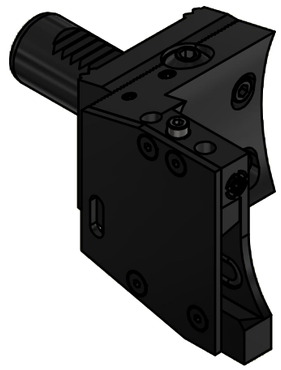

Copyright ***EWS** Tool Technologies*
Weitergabe und Vervielfaeltigung dieser Unterlage, Verwertung und Mitteilung ihres Inhalts nicht gestattet, soweit nicht ausdruecklich zugestanden. Zuwiderhandlungen verpflichten zu Schadenersatz.

Bemerkung - *Note*

Druck IK max. 70 bar
*pressure IK max. 70 bar*

Technische Daten - *technical data*

*Weight* = 1.225 [kg]

Benennung - *Title*

**Abstechhalter**
***Infeed / Cut-off tool holder***

EWS Tool Technologies
**EWS** Weigele GmbH & Co. KG
Maybachstr. 1
D-73066 Uhingen
www.ews-tools.de

Technische Aenderungen vorbehalten!
*Subject to technical modifications!*

IDENT: DEWS263866

REV: -/B

Nr. - *No.*
32.2532G200RLIKW

MNR.
173949

QR