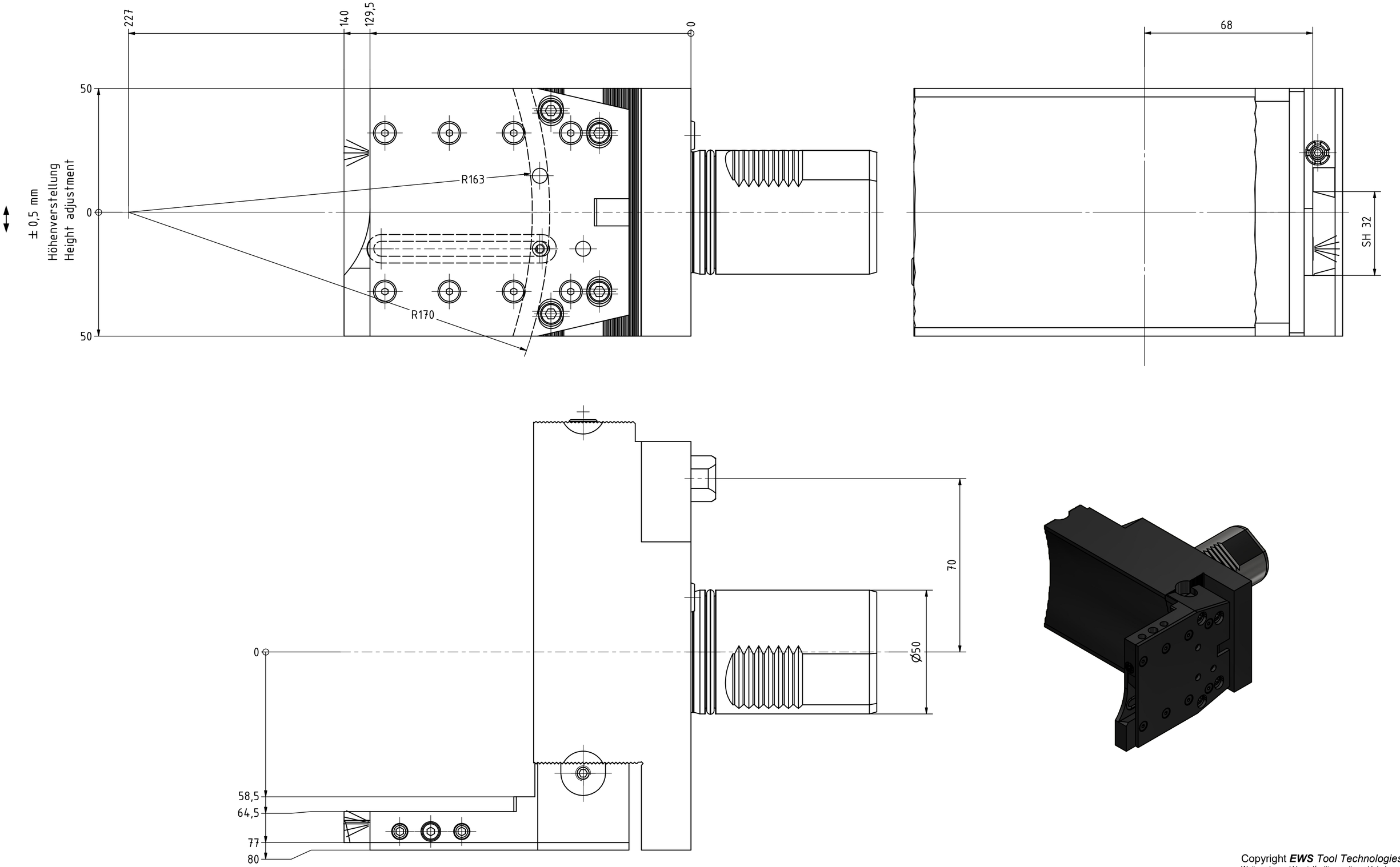

Copyright ***EWS** Tool Technologies*
Weitergabe und Vervielfaeltigung dieser Unterlage, Verwertung und Mitteilung ihres Inhalts nicht gestattet, soweit nicht ausdruecklich zugestanden. Zuwiderhandlungen verpflichten zu Schadenersatz.

Bemerkung - *Note*	Technische Daten - *technical data*	Benennung - *Title*	
Druck IK max. 70 bar *pressure IK max. 70 bar*	*Weight* = 8.886 [kg]	**Abstechhalter** ***Infeed / Cut-off tool holder***	

EWS Tool Technologies
EWS Weigele GmbH & Co. KG
Maybachstr. 1
D-73066 Uhingen
www.ews-tools.de

Technische Aenderungen vorbehalten!
Subject to technical modifications!

IDENT: DEWS263885 REV: -/C

Nr. - *No.* 32.5032SQT28IK

MNR. 173777

QR