Spannmutter (ER16) *Clamping nut (ER16)*	Zubehör *Accessories*	Artikel für Zubehör *article for accessories*	Bestellbeispiel *order example*	Lcn
116 (Standard)	abgedichtete Spannzange *Coolant collet*	163T NC 426E-G-Ø3-Ø9	- 163T NC 426E-G Ø5	8,5
116	Spannzange *Collet*	163T 426E-G-Ø3-Ø9	- 163T 426E-G Ø5	8,5
116DS-RF	Dichtscheibe von Fa. Rego-Fix *Sealing shim by co. Rego-Fix*	116PS-Ø(4,5-10)-RF	- 116DS-RF - 116PS-Ø5-RF	13,5
116DS-KO	Dichtscheibe von Fa. Koch *Sealing shim by co. Koch*	116PS-Ø(4,5-10)-KO	- 116DS-KO - 116PS-Ø5-KO	15,5
Standardmutter inklusive / *standard clamping nut includet*				

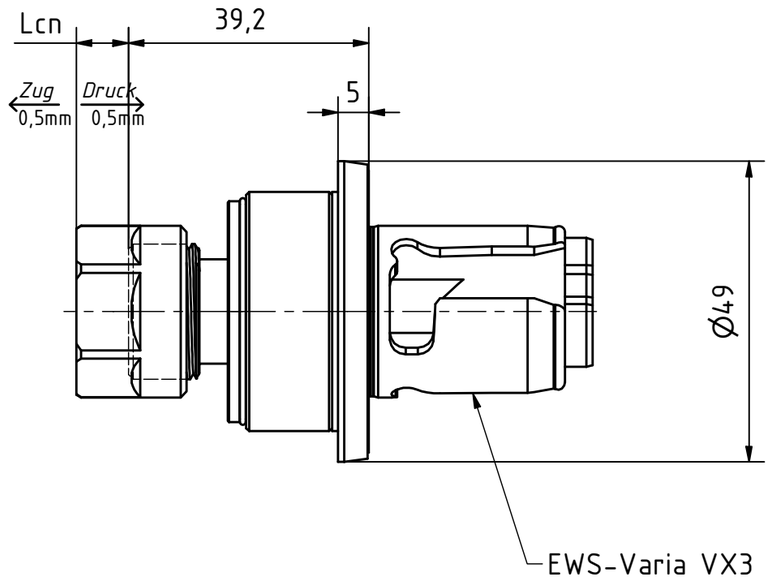

EWS Varia - Softsynchro	
Futtertype / *Chuck type*	Softsynchro
Größe / *Size*	1
Längenausgleich Druck *Pressure-length compensation*	0,5 mm
Längenausgleich Zug *Tensile-length compensation*	0,5 mm
Zugausrastung *Tensile lock-out*	-
Futterschaft *Chuck shaft*	EWS Varia VX3
Kühlmitteldruck *Coolant pressure*	max. 70 bar
Kühlmittelzufuhr *Coolant supply*	durch das Zentrum *through the center*
Spannzangenaufnahme für *Collet chuck for*	ER 16 (GB)
Schneid- / Spannbereich *Cutting - / clamping range*	M4-M12/Ø4,5-Ø10

Copyright ***EWS** Tool Technologies*
Weitergabe und Vervielfaeltigung dieser Unterlage, Verwertung und Mitteilung ihres Inhalts nicht gestattet, soweit nicht ausdruecklich zugestanden. Zuwiderhandlungen verpflichten zu Schadenersatz.

Bemerkung - *Note*

Schutzrecht angemeldet
Trademark right applied

Technische Daten - *technical data*

Weight = 0.372 [kg]

Benennung - *Title*

Gewindeschneidkopf
tapping head

EWS Tool Technologies
EWS Weigele GmbH & Co. KG
Maybachstr. 1
D-73066 Uhingen
www.ews-tools.de

Technische Aenderungen vorbehalten!
Subject to technical modifications!

IDENT: DEWS148812

REV: -/A

Nr. - *No.*
41.VX3SC116L50IK

MNR.
160918

QR