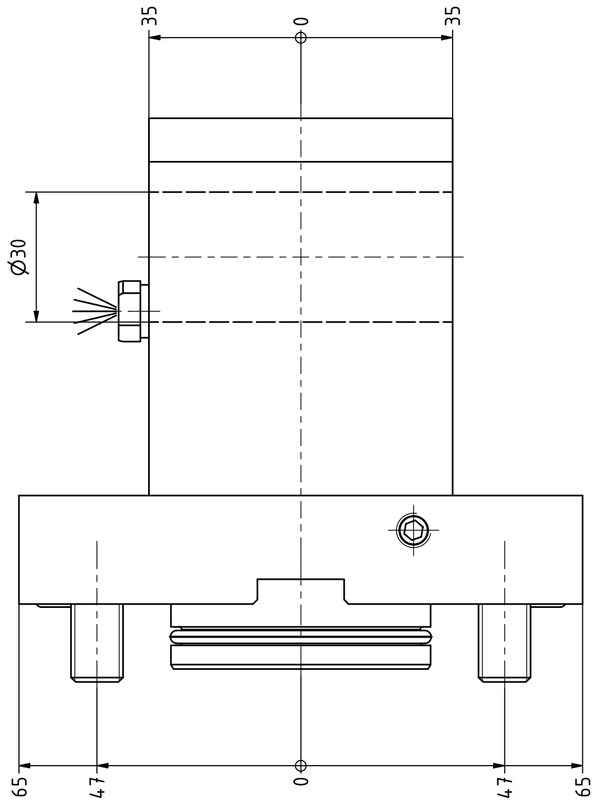

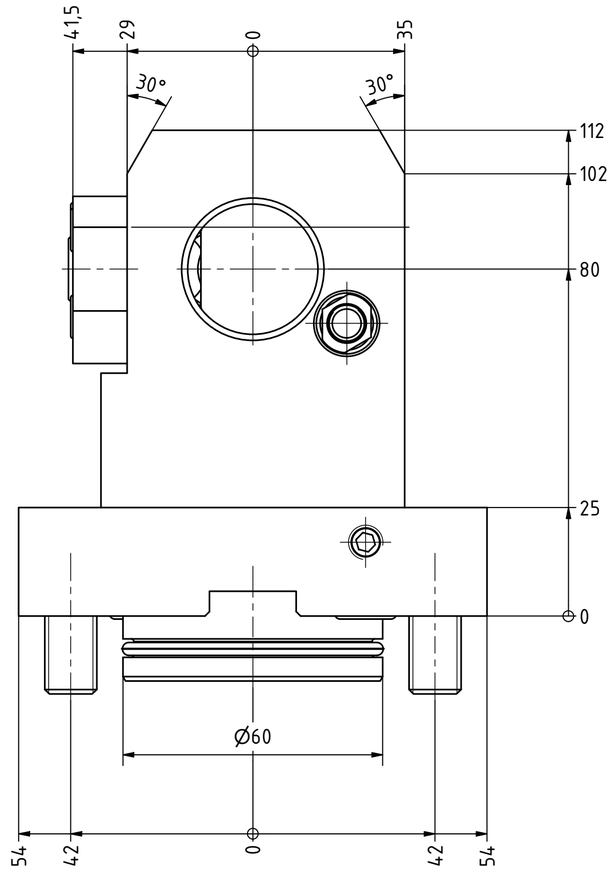

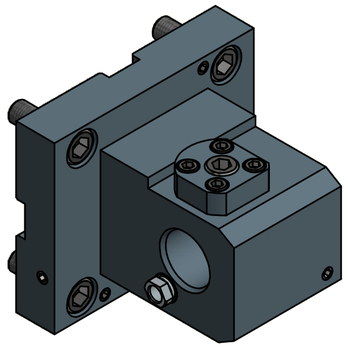

Copyright ***EWS** Tool Technologies*
Weitergabe und Vervielfaeltigung dieser Unterlage, Verwertung und Mitteilung ihres Inhalts nicht gestattet, soweit nicht ausdruecklich zugestanden. Zuwiderhandlungen verpflichten zu Schadenersatz.

Bemerkung - *Note*	Technische Daten - *technical data*	Benennung - *Title*		
	Weight = 5.627 [kg]	Adapter *Adaptor*	**EWS** Weigele GmbH & Co. KG Maybachstr. 1 D-73066 Uhingen www.ews-tools.de	Technische Aenderungen vorbehalten! *Subject to technical modifications!* IDENT: DEWS059788 REV: -/A
			Nr. - *No.* WABMT30NLZ35	MNR. 146200

QR