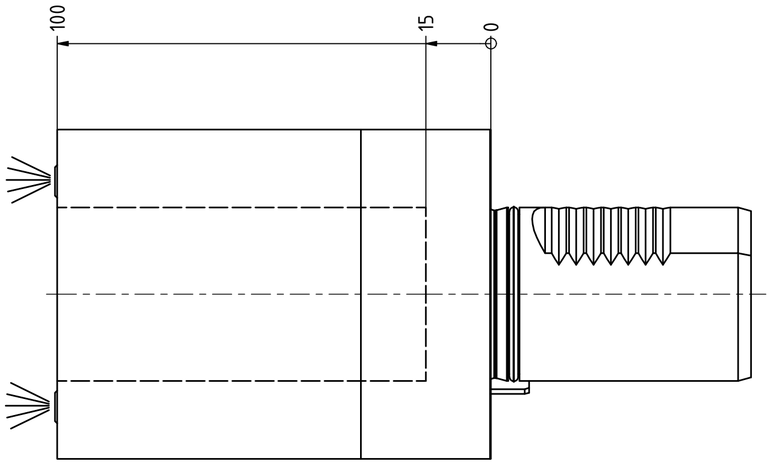

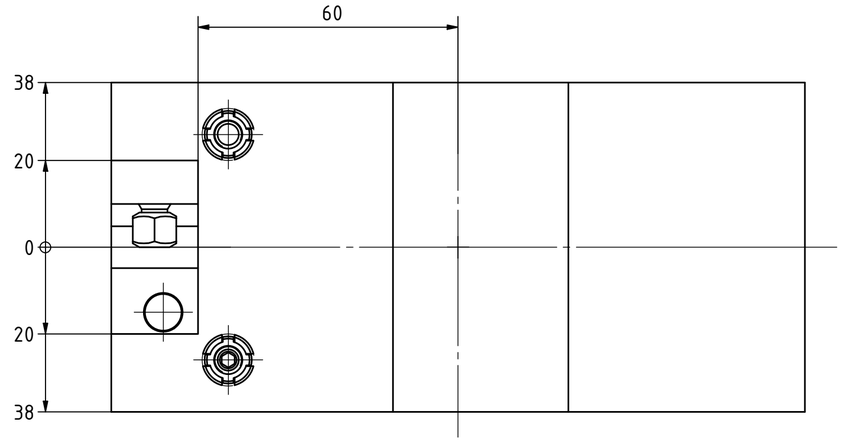

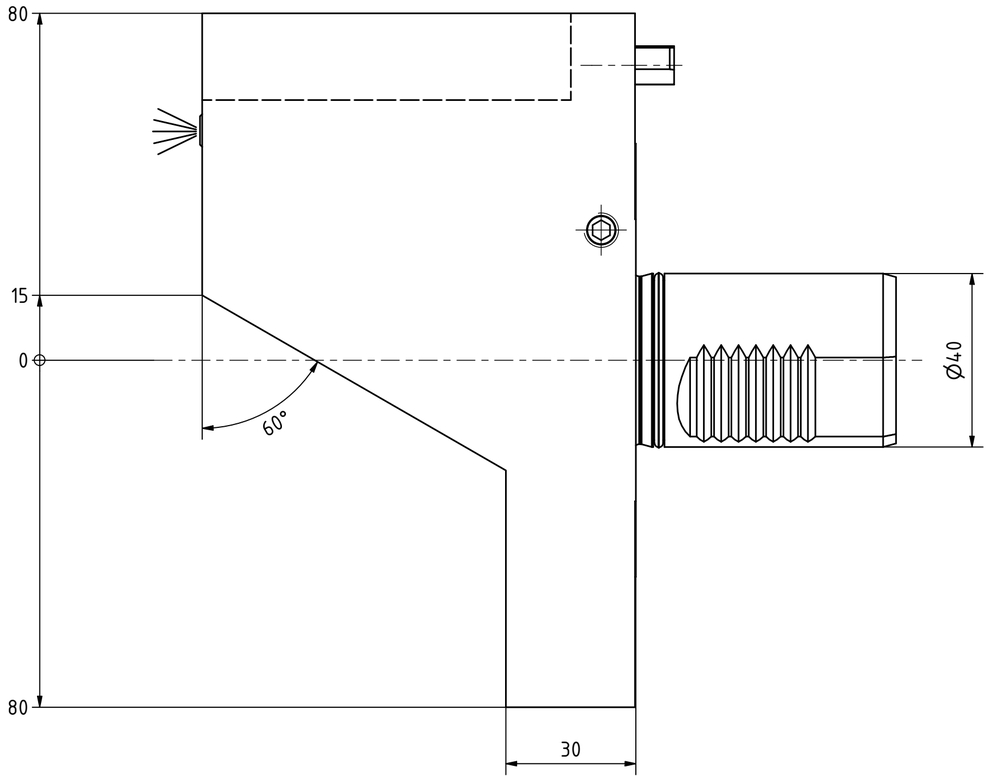

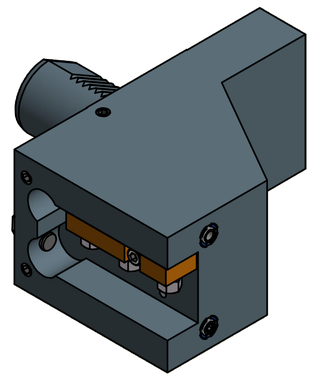

Copyright ***EWS** Tool Technologies*
Weitergabe und Vervielfaeltigung dieser Unterlage, Verwertung und Mitteilung ihres Inhalts nicht gestattet, soweit nicht ausdruecklich zugestanden. Zuwiderhandlungen verpflichten zu Schadenersatz.

Bemerkung - *Note*	Technische Daten - *technical data*	Benennung - *Title*	
	Weight = [kg]	Vierkant Längsaufnahme links *turning holder left hand*	

EWS Weigele GmbH & Co. KG
Mayfaechstr. 1
D-73066 Uhingen
www.ews-tools.de

Technische Aenderungen vorbehalten!
Subject to technical modifications!

IDENT: DEWS098152

REV: -/C

Nr. - *No.* 4.4020SQT10

MNR. 136786

QR