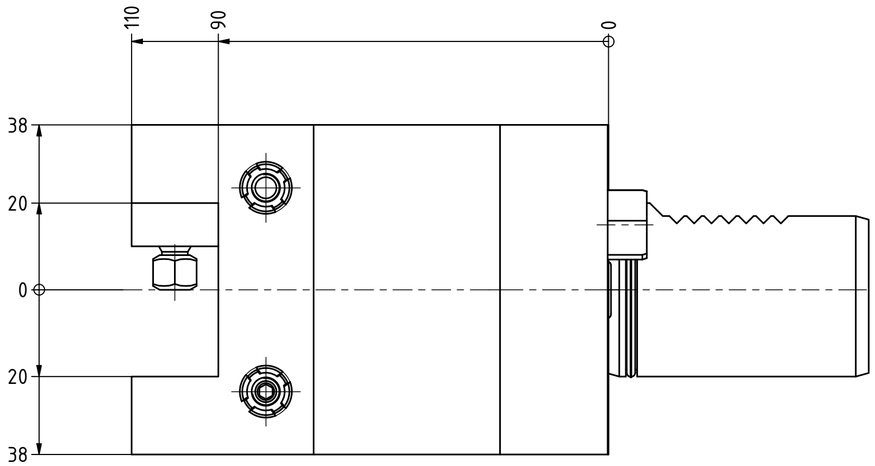

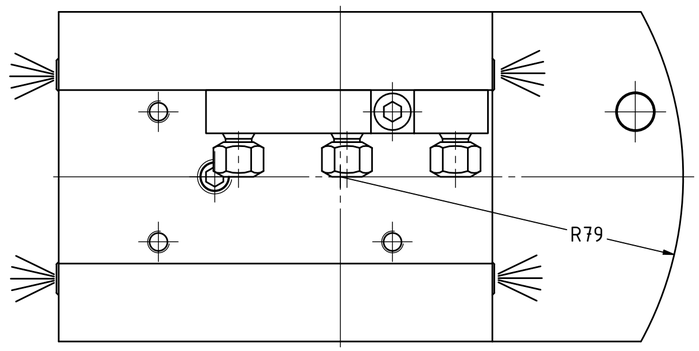

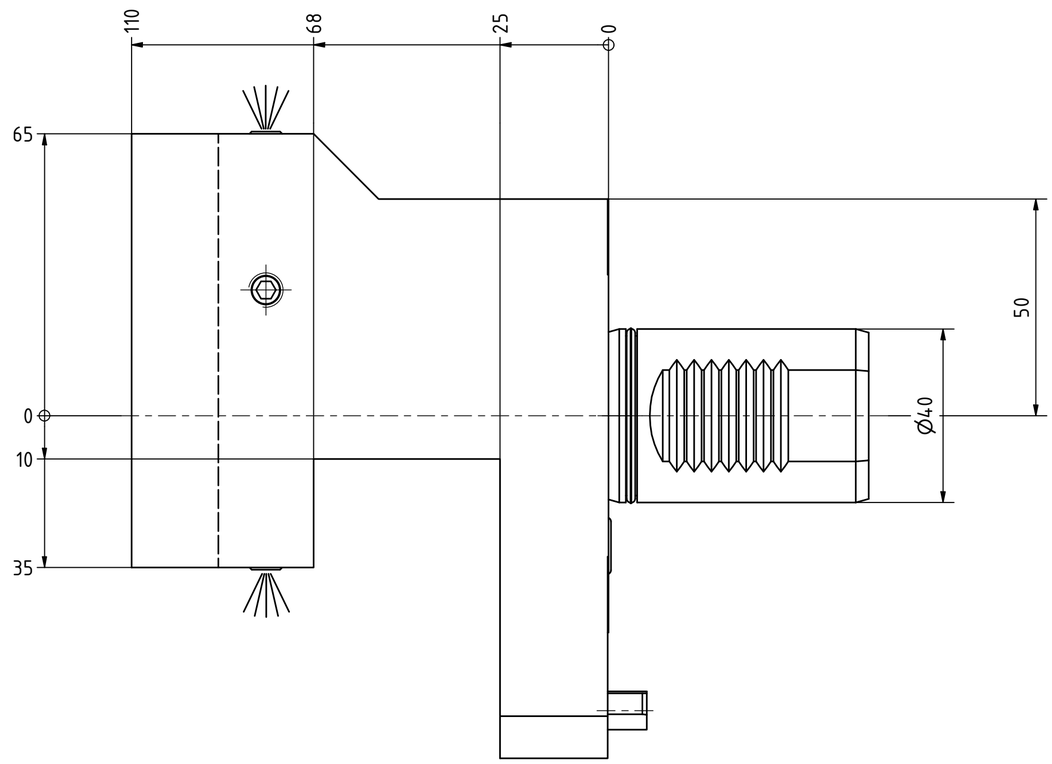

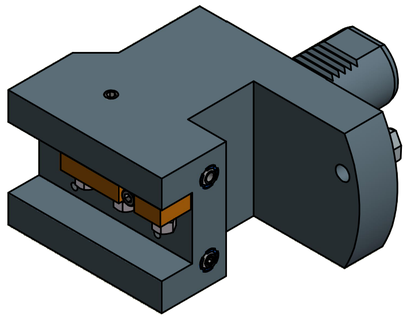

Copyright ***EWS** Tool Technologies*
Weitergabe und Vervielfaeltigung dieser Unterlage, Verwertung und Mitteilung ihres Inhalts nicht gestattet, soweit nicht ausdruecklich zugestanden. Zuwiderhandlungen verpflichten zu Schadenersatz.

Bemerkung - *Note*	Technische Daten - *technical data* *Weight* = [kg]	Benennung - *Title* Vierkant Queraufnahme *turning tool sideways*	**EWS** Weigele GmbH & Co. KG Mayباchstr. 1 D-73066 Uhingen www.ews-tools.de	Technische Aenderungen vorbehalten! *Subject to technical modifications!* IDENT: D-EWS-099384 REV: -/-
		Nr. - *No.* 5.4020MP610	MNR. 136074	QR