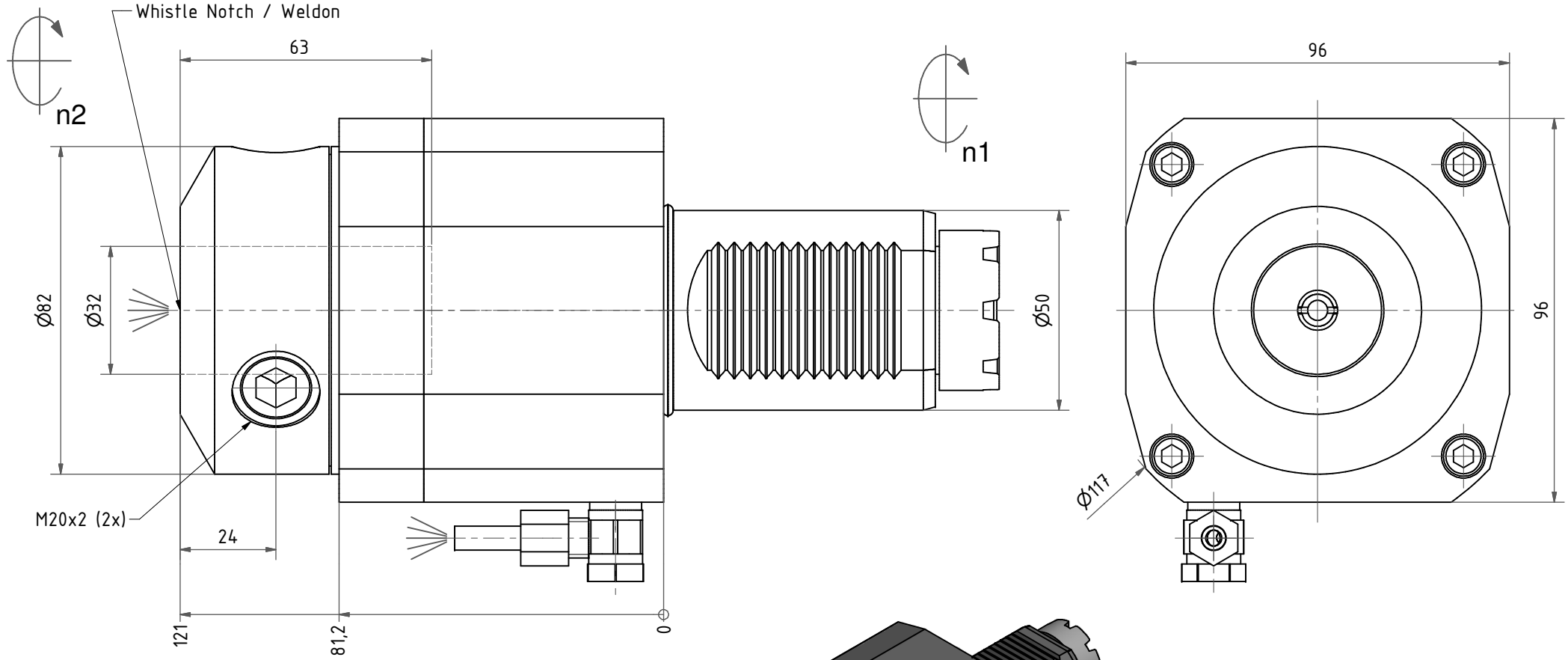

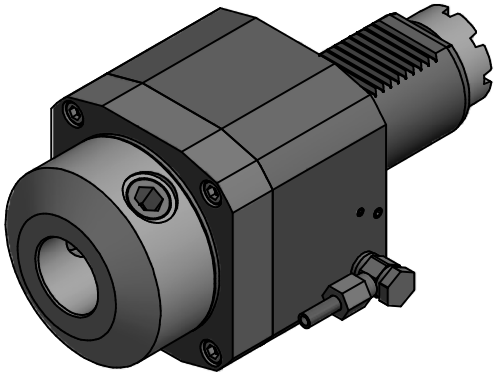

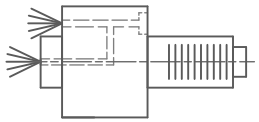

Innen- und Aussenkuehlung / *Inside and outside coolant supply*
Kein Trockenlauf / *No dry run*
Kuehlmittelfiltrierung<50µ / *coolant filtration<50µ*

Copyright ***EWS*** *Tool Technologies*
Weitergabe und Vervielfaeltigung dieser Unterlage, Verwertung und Mitteilung ihres Inhalts nicht gestattet, soweit nicht ausdruecklich zugestanden. Zuwiderhandlungen verpflichten zu Schadenersatz.

Bemerkung - *Note*

Nicht ohne Kuehlmittel betreiben!
Not for use without coolant-fluid!

mit Kegelrollenlager
with taper roller bearing(s)

Technische Daten - *technical data*

Weight		=	6.334 [kg]
Torque max.	(M1/M2)	=	100 / 100 [Nm]
Speed max.	(n1/n2)	=	4000 / 4000 [1/min]
Gear ratio	(i)=n1:n2	=	1:1
Pressure	(pmax)	=	25 [bar]

Benennung - *Title*

Axial Bohr und Fräskopf

Axial drilling and milling head

EWS Weigele GmbH & Co. KG
Maybachstr. 1
D-73066 Uhingen
www.ews-tools.de

Technische Aenderungen vorbehalten!
Subject to technical modifications!

IDENT: DEWS015616

REV: -/B

Nr. - *No.*: 40.5032WNKRTOEMIK

MNR.: 134999

QR