Spannzange / *collet* ER40 DIN6499
Spannbereich / *clamping range*: 3,0 - 26,0

Gewindebohrzange / *tapping collet*
ET-1-40 M6-M16

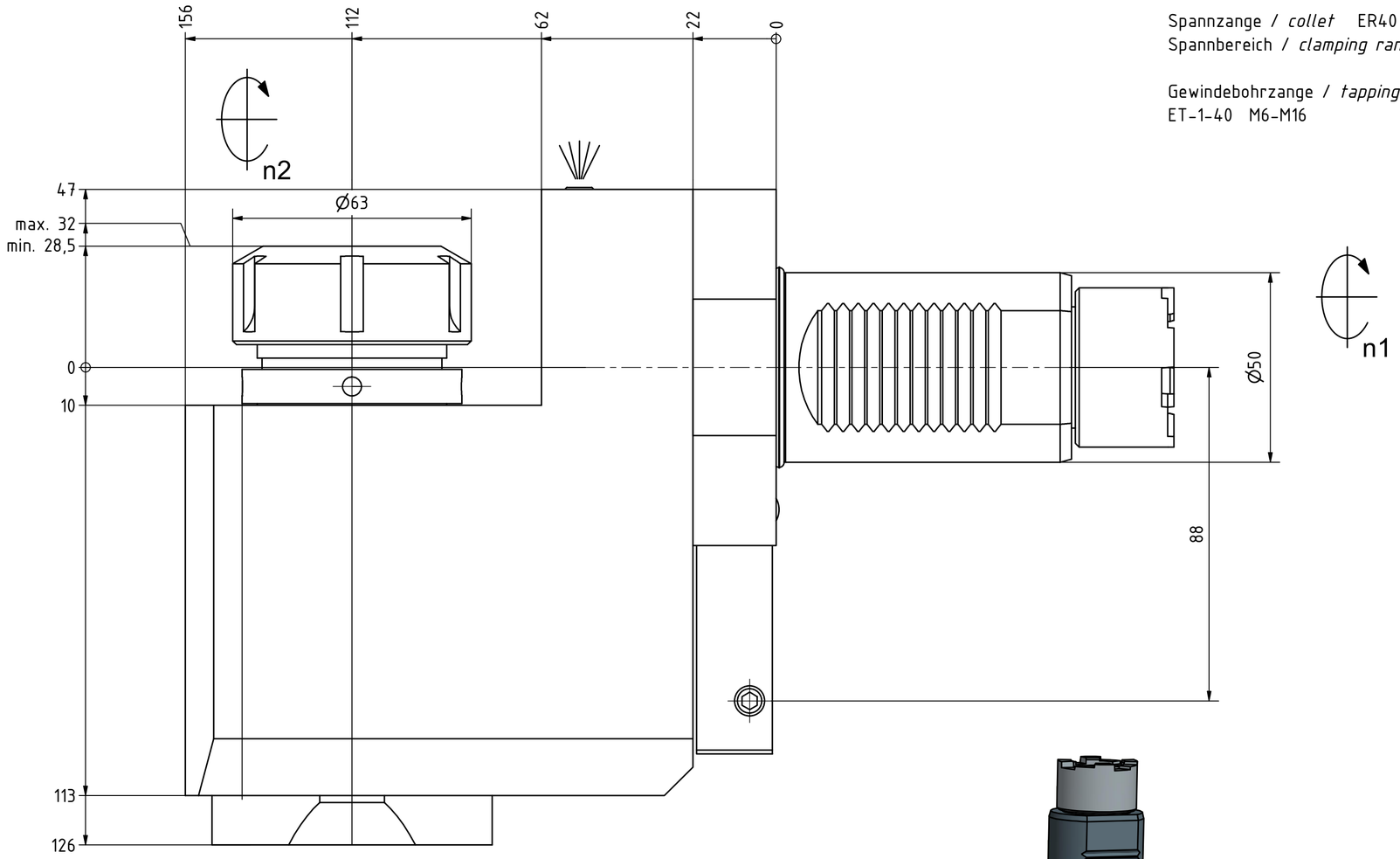

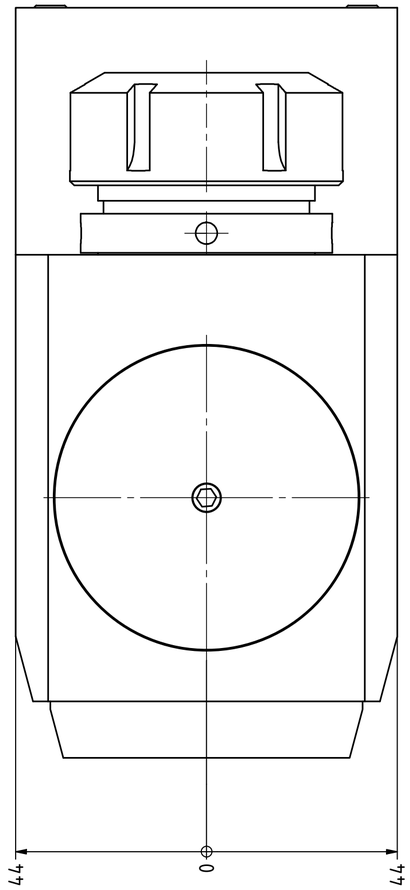

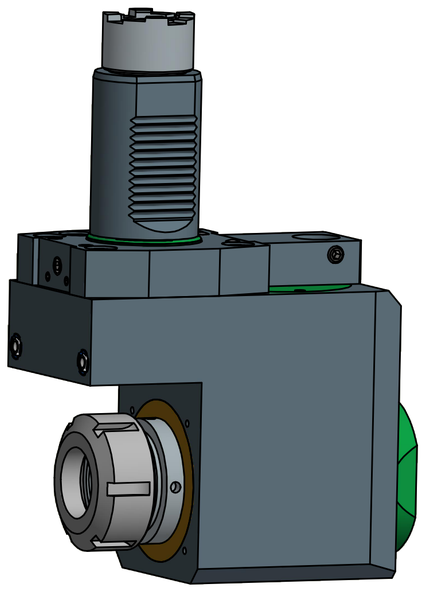

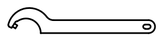

Hakenschlüssel
mit Zapfen
Hook wrench
with fixed pin
DIN1810 B 58x62

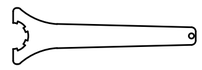

Spannzangenschlüssel
Clamping wrench
240

Copyright ***EWS*** *Tool Technologies*
Weitergabe und Vervielfaeltigung dieser Unterlage, Verwertung und Mitteilung ihres Inhalts nicht gestattet, soweit nicht ausdruecklich zugestanden. Zuwiderhandlungen verpflichten zu Schadenersatz.

Bemerkung - *Note*

Technische Daten - *technical data*

Weight	=	12.440 [kg]
Torque max. (M1/M2)	=	80 / 80 [Nm]
Speed max. (n1/n2)	=	4000 / 4000 [1/min]
Gear ratio (i)=n1:n2	=	1:1

Benennung - *Title*

Radial Bohr und Fräskopf, zurückges

Radial drill. and mill. head offset

EWS Tool Technologies
EWS Weigele GmbH & Co. KG
Maybachstr. 1
D-73066 Uhingen
www.ews-tools.de

Technische Aenderungen vorbehalten!
Subject to technical modifications!

IDENT: D-EWS-014104 REV: -/-

Nr. - *No.* 80.5040LB35L

MNR. 120719

QR