Garant GRIDLINE

VARIO WERKBANK

922001 - 922874, 970605, 970615

BEDIENUNGSANLEITUNG

Ръководство за потребителя | Betjeningsvejledning | User guide | Käyttöohje | Instructions d'utilisation | Manuale d'uso | Upute za rukovanje | Naudojimo instrukcija | Gebruiksaanwijzing | Instruksjonsbok | Instrukcja obsługi | Manual de instruções | Manual de utilizare | Bruksanvisning | Návod na obsluhu | Navodila za uporabo | Manual de instrucciones | Návod k použití | Kezelési útmutató

de
bg
da
en
fi
fr
it
hr
lt
nl
no
pl
pt
ro
sv
sk
sl
es
cs
hu

A

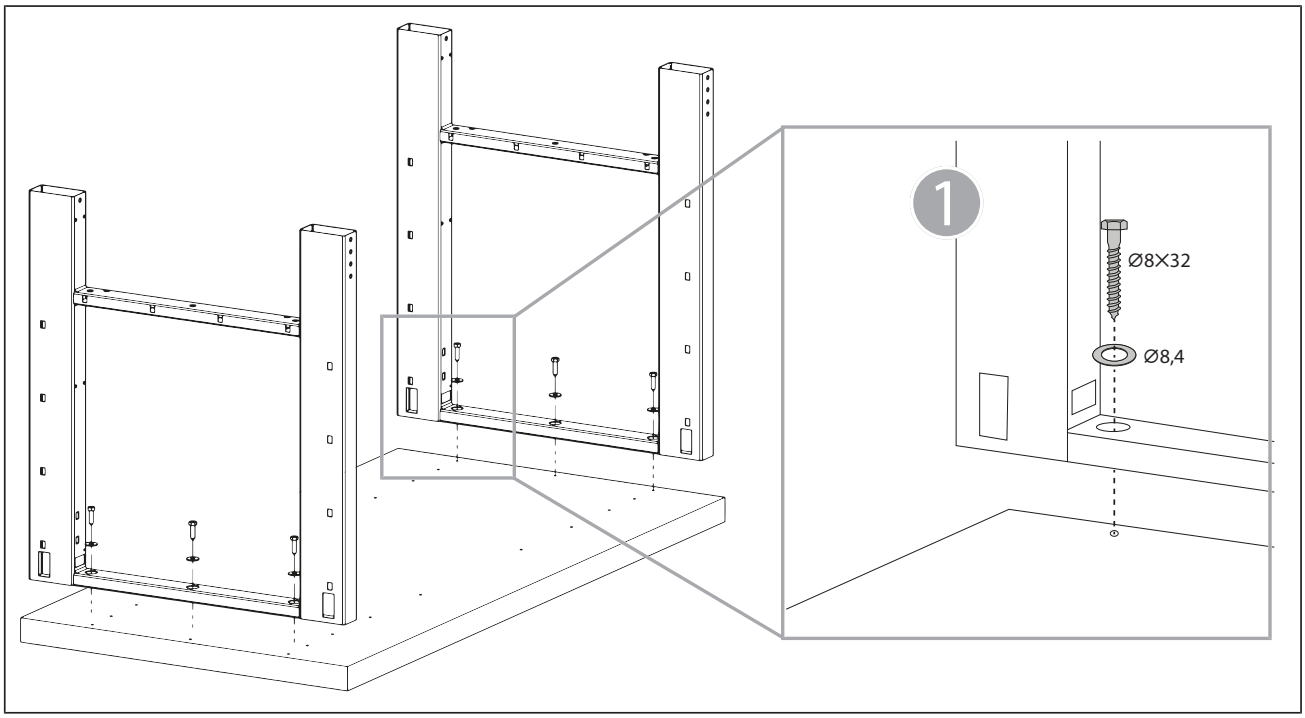

B

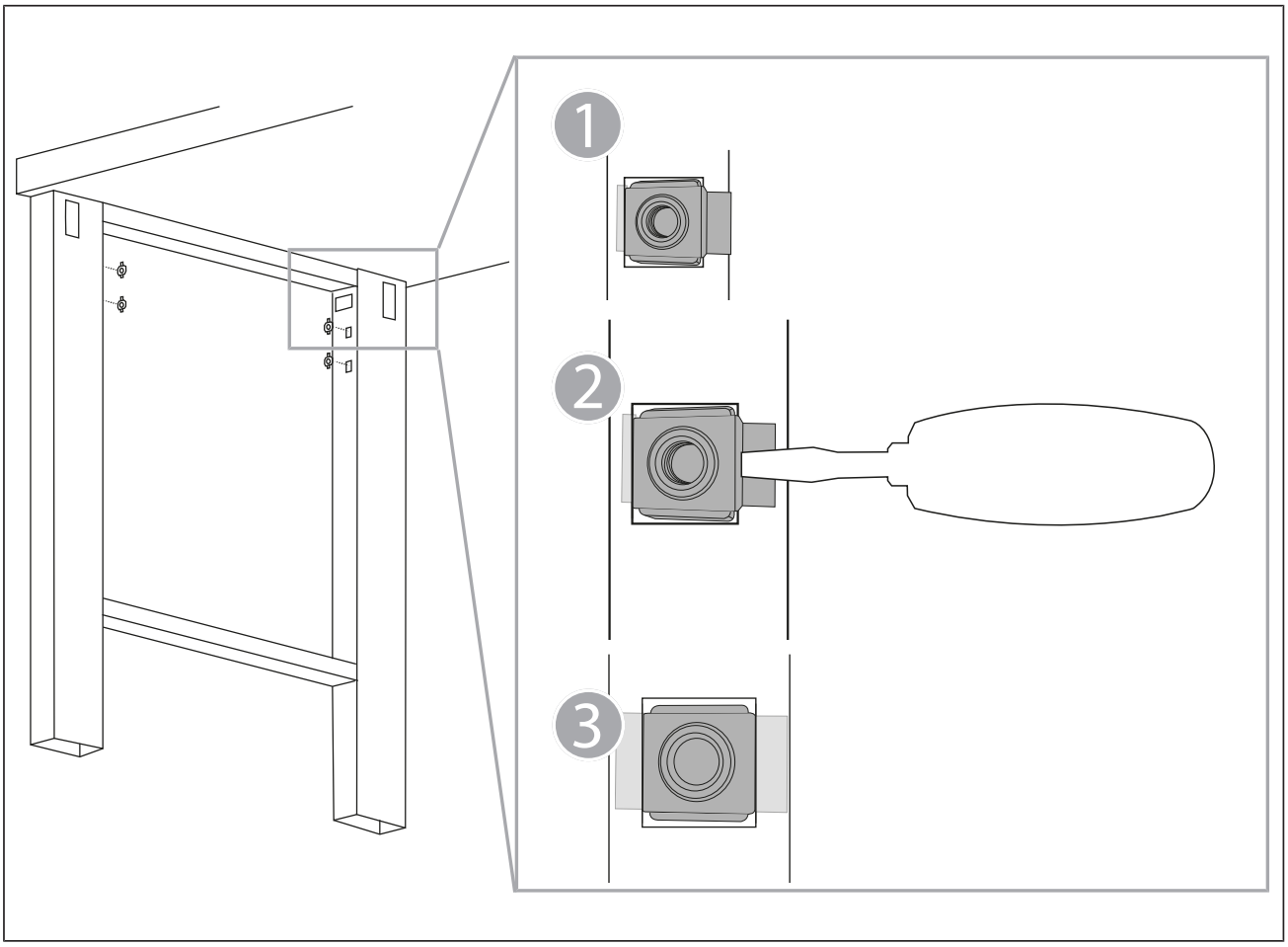

C

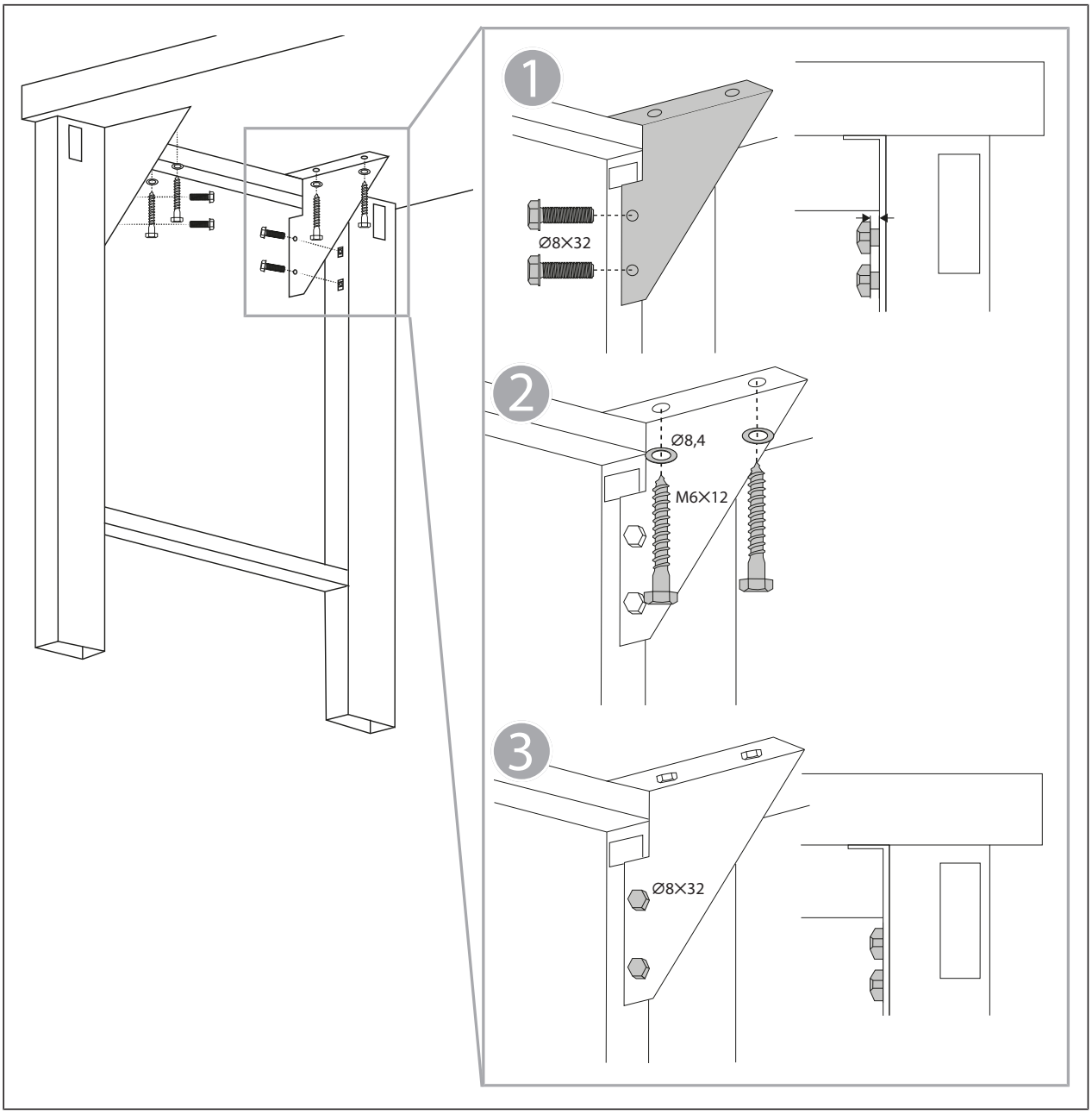

D

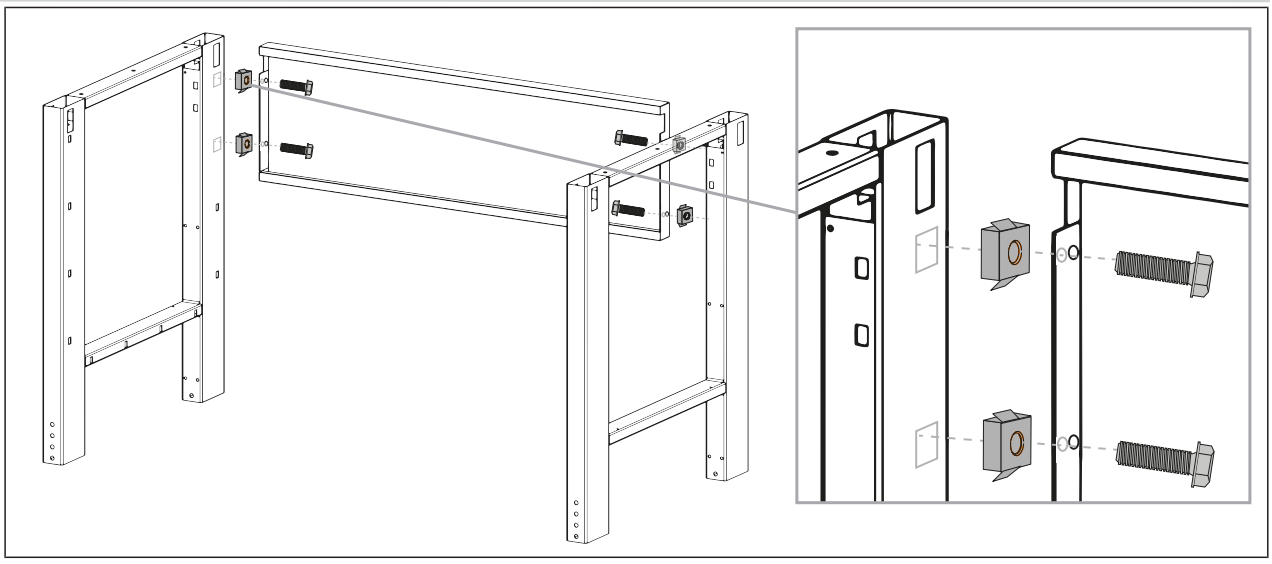

E

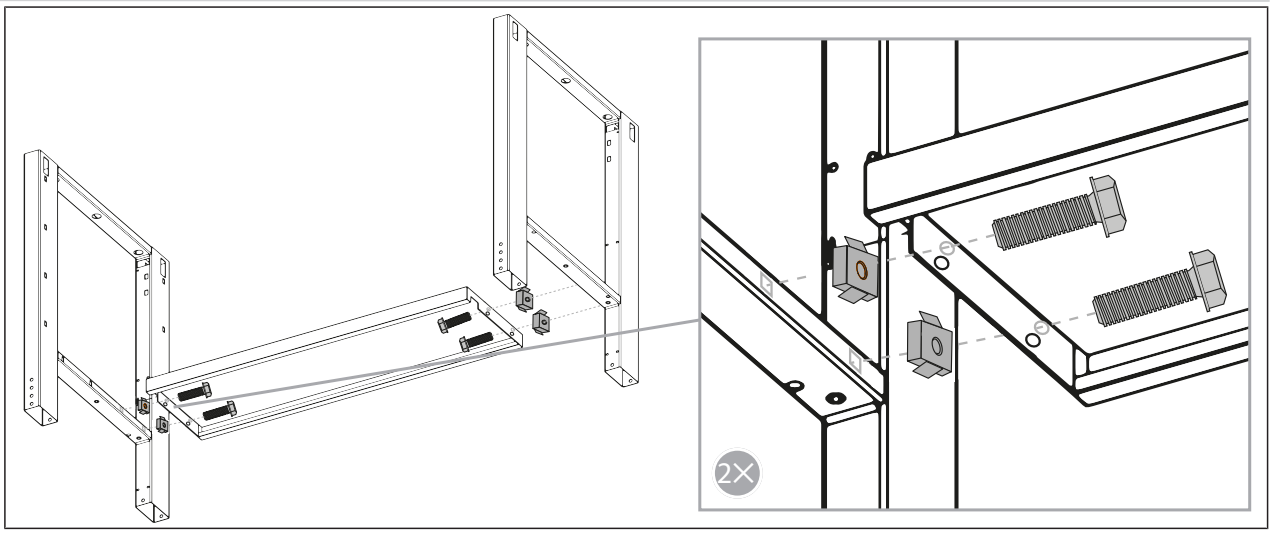

F

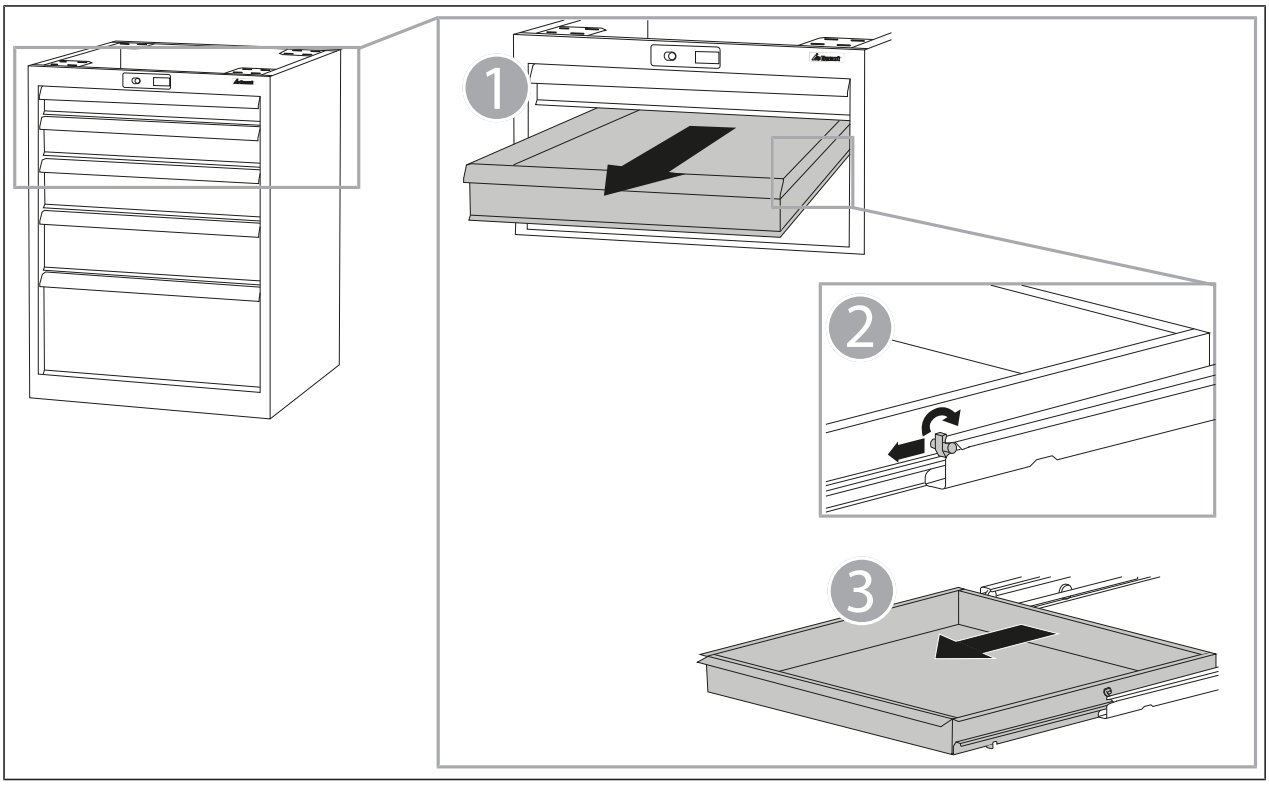

G

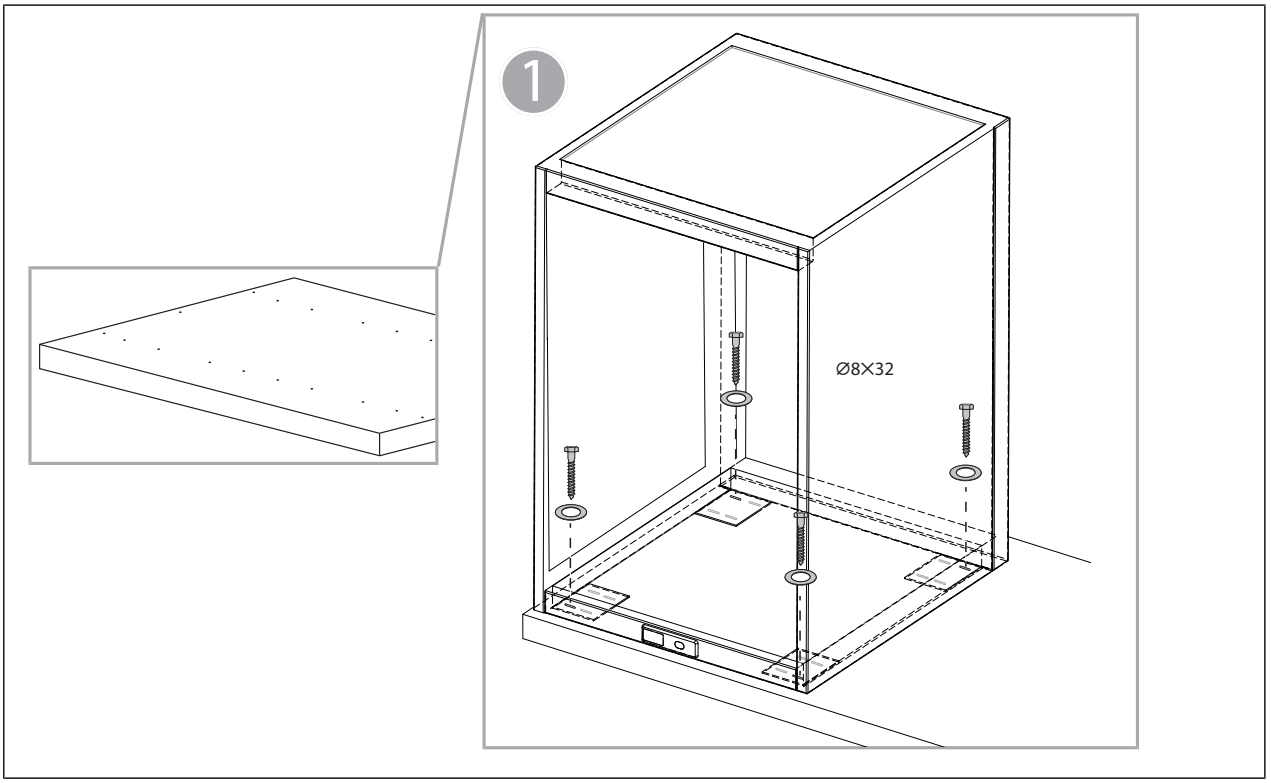

H

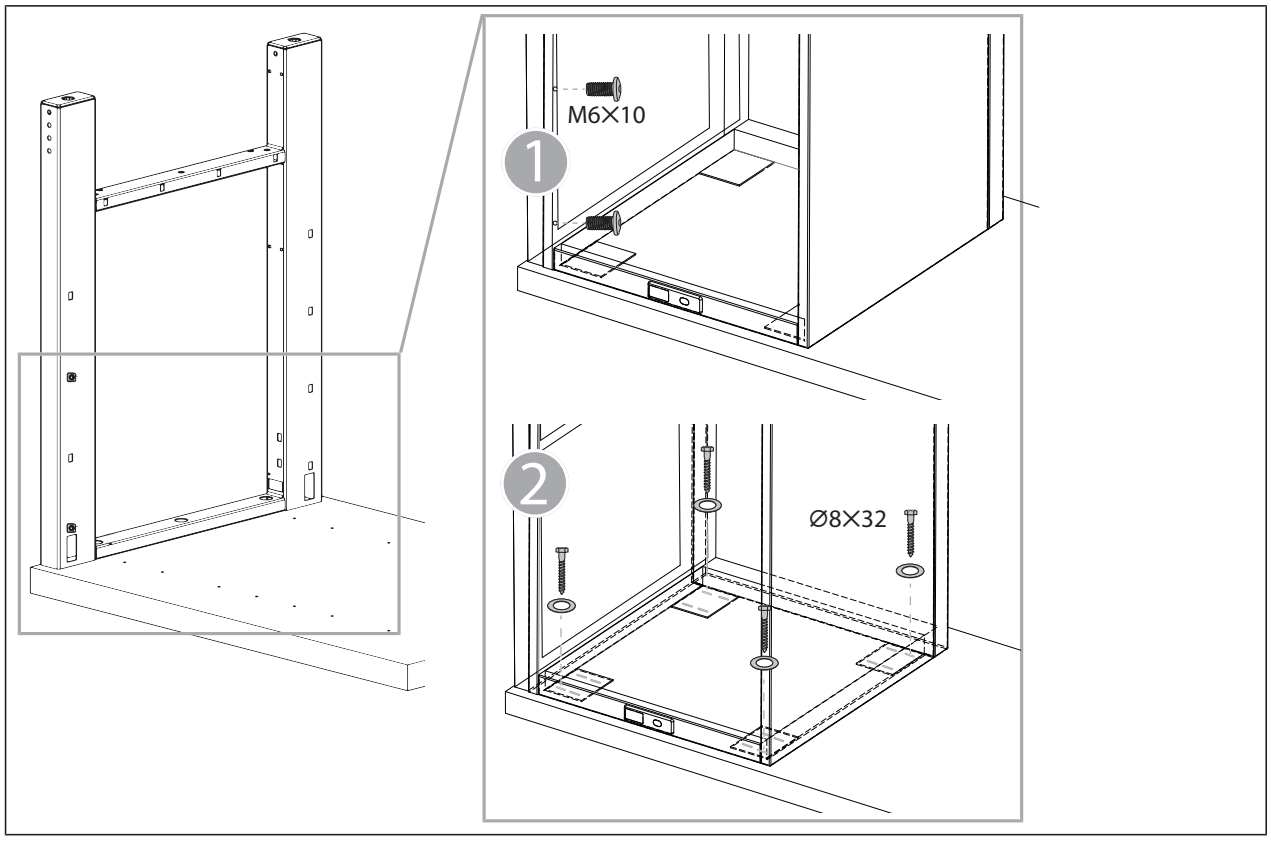

I

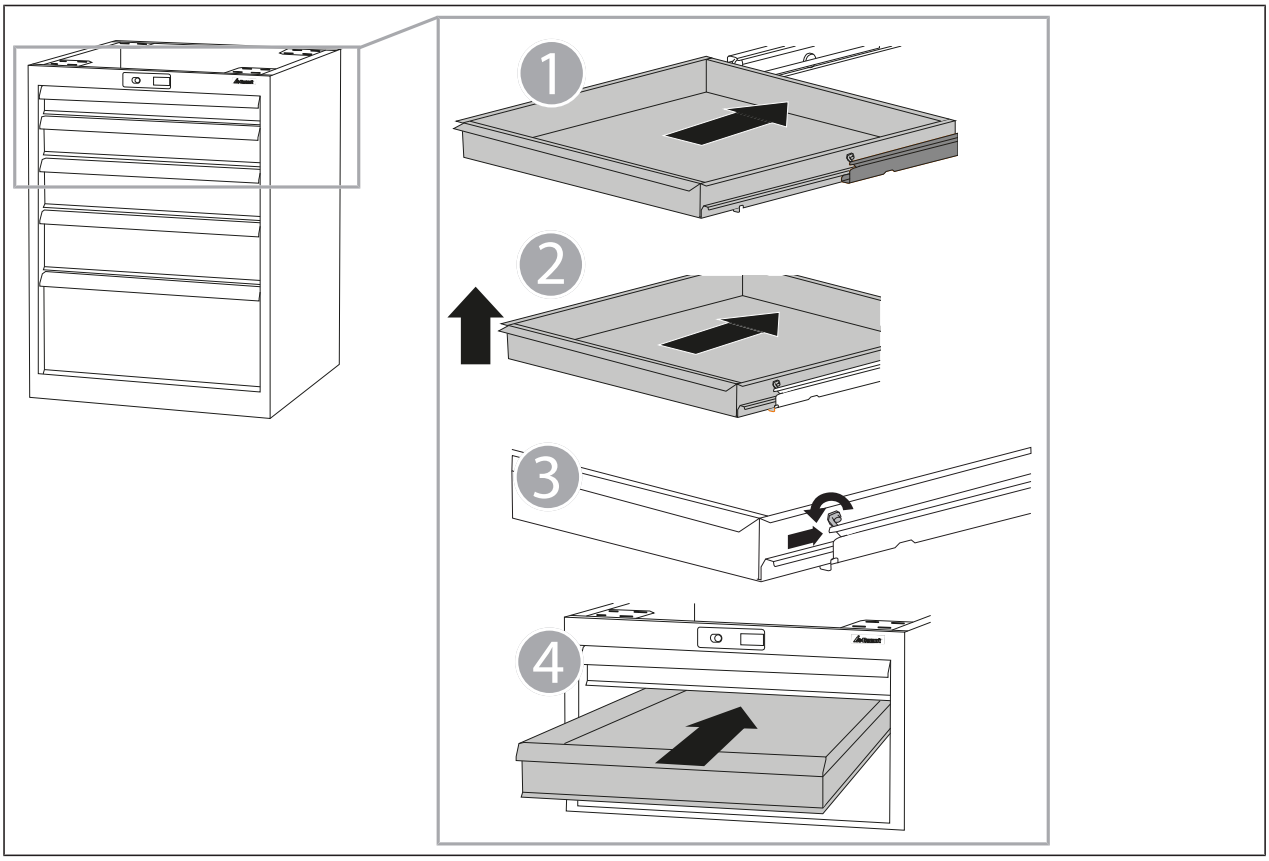

Inhaltsverzeichnis

1. Geräteübersicht GridLine Vario Werkbank ... 9

2. Allgemeine Hinweise ... 9

3. Sicherheit ... 9
3.1. Symbole und Darstellungsmittel ... 9
3.2. Grundlegende Sicherheitshinweise ... 9
3.3. Bestimmungsgemäße Verwendung ... 9
3.3.1. Fußteil ... 9
3.3.2. Knotenblech ... 9
3.3.3. Rückwand und Ablageboden ... 9
3.3.4. Gehäuse ... 9
3.4. Sachwidriger Einsatz ... 9
3.5. Personenqualifikation ... 9
3.6. Persönliche Schutzausrüstung ... 9
3.7. Betreiberpflichten ... 9

4. Transport und Aufstellort ... 9

5. Montagehinweise ... 9
5.1. Zubehörteile ... 9

6. Montage Fußteil und Knotenbleche ... 9
6.1. Lieferumfang ... 9
6.2. Fußteil ... 10
6.3. Knotenblech ... 10
6.3.1. Käfigmuttern einsetzen ... 10
6.3.2. Einfaches Knotenblech montieren ... 10

7. Montage Rückwand und Ablageboden ... 10
7.1. Lieferumfang ... 10
7.2. Käfigmuttern einsetzen ... 10
7.3. Rückwand/Ablageboden ... 10

8. Montage Gehäuse ... 10
8.1. Lieferumfang ... 10
8.2. Schubladen Ausbau ... 10
8.3. Käfigmuttern einsetzen ... 10
8.4. Gehäuse montieren ... 10
8.5. Schubladen Einbau ... 10

9. Werkbank aufstellen ... 10
9.1. Aufstellen ... 10
9.2. Verankern ... 10

10. Lagerung ... 10

11. Wartung ... 10

12. Ersatzteile ... 10

13. Technische Daten ... 11

14. Belastungsmatrix ... 11

1. Geräteübersicht GridLine Vario Werkbank

Die Geräteübersicht zusätzlich zur Arbeitsplatte ist abhängig von der gewählten Konfiguration.

2. Allgemeine Hinweise

Bedienungsanleitung lesen, beachten, für späteres Nachschlagen aufbewahren und jederzeit verfügbar halten.

3. Sicherheit

3.1. SYMBOLE UND DARSTELLUNGSMITTEL

Warnsymbole	Bedeutung
⚠ VORSICHT	Kennzeichnet eine Gefahr, die zu einer leichten oder mittleren Verletzung führen kann, wenn sie nicht vermieden wird.
ACHTUNG	Kennzeichnet eine Gefahr, die zu Sachschäden führen kann, wenn sie nicht vermieden wird.
ⓘ	Kennzeichnet nützliche Tipps und Hinweise sowie Informationen für einen effizienten und störungsfreien Betrieb.

3.2. GRUNDLEGENDE SICHERHEITSHINWEISE

⚠ VORSICHT

Kippende Werkbank

Verletzungsgefahr an Händen, Füßen und Körper durch ungesicherte herabfallende Gegenstände sowie Kippgefahr der Werkbank durch falsches Beladen.

» Fußschutz, Schutzhandschuhe tragen.
» Spitze oder andere Werkstücke nie ungesichert lagern.
» Nicht mehrere Schubladen gleichzeitig öffnen.
» Werkbank im Boden verankern.
» Maximale Tragfähigkeit der einzelnen Schubladen und Ablageböden beachten.
» Maximale Tragfähigkeit der Werkbank beachten.

3.3. BESTIMMUNGSGEMÄSSE VERWENDUNG

- Werkbank nur in technisch einwandfreiem Zustand verwenden. Störungen, die die Sicherheit beeinträchtigen können, umgehend beseitigen.
- Komponenten nur an dafür vorgesehenen Bohrungen montieren
- Nur mit zugelassenen Zubehörteilen der Hoffmann Group modifizieren und umbauen.
- Für den industriellen Gebrauch im Innenbereich. Verwendung auf trockenen und festen Böden.
- Nur in trockener Umgebung verwenden.

3.3.1. Fußteil

- Fußteil zur Montage an Arbeitsplatte der GridLine Vario Werkbank.
- Montage nur in Kombination mit Rückwand, Schubladengehäuse oder Knotenblechen.
- Kabelkanäle im Fuß zum Verlegen von Kabelverbindungen.

3.3.2. Knotenblech

- Knotenblech zur Montage an Arbeitsplatte und Fußteil der GridLine Vario Werkbank.
- Zur Versteifung und Stabilisierung der Werkbank.
- Doppeltes Knotenblech: Zur Verbindung zweier Arbeitsplatten. Für bündige Ausrichtung zweier Arbeitsplatten zusätzliche Montage des Koppelbeschlags erforderlich.

3.3.3. Rückwand und Ablageboden

- Rückwand oder Ablageboden zur Montage an Fußteil der GridLine Vario Werkbank.
- Montage als Ablageboden nur in Kombination mit Knotenblechen.
- Ablageboden zur Aufbewahrung von Werkstücken und Werkzeugen.
- Rückwand als Sichtschutz und zur Stabilisierung der Werkbank.
- Nur an Werkbank mit zwei Fußteilen montieren.
- Nur an entsprechenden Bohrungen montieren.
- Maximale Tragfähigkeiten beachten.

3.3.4. Gehäuse

- Größe 200 bis 500 und 800 bis 900 zur Montage an GridLine Vario Werkbank.
- Bis einschließlich Größe 500 in Kombination mit Fußteil montieren.
- Ab Größe 800 ersetzt Gehäuse Fußteil. Höhe entsprechend gegenüberliegendem Fußteil oder Gehäuse wählen.
- Maximale Tragfähigkeiten beachten.
- Schubladen zur Aufbewahrung von Werkzeugen.
- Fachboden zur Aufbewahrung von Werkstücken und Werkzeugen.
- Nur an entsprechenden Bohrungen montieren.

3.4. SACHWIDRIGER EINSATZ

- Nicht auf Werkbank stellen oder setzen. Keine Personen befördern.
- Nicht in Bereichen mit Steigung oder Gefälle verwenden.
- Nicht in explosionsgefährdeten Bereichen verwenden.
- Keinem Wasser, Niederschlag und Verschmutzungen aussetzen.
- Nicht in Bereichen mit losen und unbefestigten Böden verwenden.
- Werkbank, Arbeitsplatte, Schubladen und Ablageböden nicht überladen.
- Keine eigenmächtigen Umbauten vornehmen.

3.5. PERSONENQUALIFIKATION

Fachkraft für mechanische Arbeiten

Fachkraft im Sinne dieser Dokumentation sind Personen, die mit Aufbau, mechanischer Installation, Inbetriebnahme, Störungsbehebung und Wartung des Produkts vertraut sind und über folgende Qualifikationen verfügen:

- Qualifizierung / Ausbildung im Bereich Mechanik gemäß den national geltenden Vorschriften.

Unterwiesene Person

Unterwiesene Personen im Sinne dieser Dokumentation sind Personen, die für die Durchführung von Arbeiten in den Bereichen Transport, Lagerung und Betrieb unterwiesen worden sind.

3.6. PERSÖNLICHE SCHUTZAUSRÜSTUNG

Nationale und regionale Vorschriften zur Sicherheit und Unfallverhütung beachten. Schutzkleidung wie Fußschutz und Schutzhandschuhe müssen entsprechend der bei der jeweiligen Tätigkeit zu erwartenden Risiken gewählt, bereitgestellt und getragen werden.

3.7. BETREIBERPFLICHTEN

Sicherstellen, dass alle folgend aufgeführten Arbeiten nur von qualifiziertem Fachpersonal ausgeführt werden:

- Transport und Aufstellort
- Montage
- Wartung

Der Betreiber muss sicherstellen, dass Personen, die am Produkt arbeiten, die Vorschriften und Bestimmungen sowie folgende Hinweise beachten:

- Nationale und regionale Vorschriften für Sicherheit, Unfallverhütung und Umweltschutzvorschriften.
- Keine beschädigten Produkte montieren, installieren oder in Betrieb nehmen.
- Erforderliche Schutzausrüstung muss bereitgestellt werden.

4. Transport und Aufstellort

ⓘ *Produkt unmittelbar nach Erhalt auf Transportschäden überprüfen. Bei Beschädigung keine Montage sowie Inbetriebnahme vornehmen.*

⚠ VORSICHT

Unsachgemäßer Transport zum Aufstellort

Verletzungsgefahr aufgrund des hohen Eigengewichts der Werkbank durch unsachgemäßes Anheben.

» Fußschutz, Schutzhandschuhe tragen.
» Schiebe- und Transportwege sichern.
» Werkbank mit mindestens zwei Personen zum Aufstellort transportieren.
» Schieben oder Transportieren nur mit geschlossenen, verriegelten Schubladen und Schrankabteil.

Darauf achten, dass bei Transport und Handhabung keine Komponenten beschädigt oder zerstört werden.

ACHTUNG

Unsachgemäßer Transport

Beschädigung durch unsachgemäßen Transport.

» Nur geeignete Lasthebemittel für Transport der Werkbank zum Aufstellort verwenden.
» Werkbank nicht an Arbeitsplatte anheben.
» Werkbank nicht über Boden ziehen.
» Werkbank waagrecht transportieren.
» Werkbank langsam absetzen.

5. Montagehinweise

Fachkraft für mechanische Arbeiten

5.1. ZUBEHÖRTEILE

Zur Montage von weiteren Zubehörteilen entsprechende Montageanleitung beachten.

6. Montage Fußteil und Knotenbleche

ⓘ *Arbeitsplatte mit zwei Personen umdrehen und auf ebenen, sauberen Untergrund legen.*

6.1. LIEFERUMFANG

Fußteil

- 1x Fußteil
- 3x Sechskant-Holzschraube Ø8 x 32 mm
- 3x Unterlegscheibe Ø 8,4 mm

Knotenblech

- 2x Knotenblech
- 4x Sechskant-Holzschraube

- 4x Sechskantschraube M6x12
- 4x Unterlegscheibe
- 4x Käfigmutter

6.2. FUSSTEIL

A

1. Jedes Fußteil mit drei Unterlegscheiben Ø8,4 und Holzschrauben Ø8×32 mit Arbeitsplatte entsprechend Bohrungen verschrauben.
2. Bei Werkbänken ohne Gehäuse bodenstehend: Mit zweitem Fußteil wiederholen.

6.3. KNOTENBLECH

6.3.1. Käfigmuttern einsetzen

B

Je Knotenblech am Kopfende des Fußes zwei Käfigmuttern in Ausstanzung montieren.

1. Käfigmutter von vorne schräg in Ausstanzung einsetzen.
2. Mit Schraubendreher nach hinten schieben, festklipsen.

6.3.2. Einfaches Knotenblech montieren

C

- Keine Montage notwendig bei Montage Rückwand oder Montage Schubladengehäuse.

1. Knotenblech mit zwei Sechskantschrauben M6×12 mit Käfigmuttern verschrauben.
2. Knotenblech mit zwei Unterlegscheiben Ø8,4 und Holzschrauben Ø8×32 mit Arbeitsplatte verschrauben.

7. Montage Rückwand und Ablageboden

Bei Montage als Rückwand sind im hinteren Bereich keine Knotenbleche notwendig.

7.1. LIEFERUMFANG

Einteilig

- 1x Rückwand / Ablageboden
- 4x Sechskantschraube M6
- 4x Käfigmutter

Zweiteilig

- 2x Rückwand / Ablageboden
- 8x Sechskantschraube M6
- 8x Käfigmutter

7.2. KÄFIGMUTTERN EINSETZEN

B

Je Rückwand: *Am Kopf- oder Fußende je Fußteil zwei Käfigmuttern in Ausstanzung auf Innenseite montieren.*
Je Ablageboden*: An unterer Querverstrebung je Fußteil zwei Käfigmuttern in Ausstanzung auf Innenseite montieren.*

1. Käfigmutter von vorne schräg in Ausstanzung einsetzen.
2. Mit Schraubendreher nach hinten schieben, festklipsen.

7.3. RÜCKWAND/ABLAGEBODEN

D / E

Rückwand *auf Rückseite der Werkbank montieren.*
Ablageboden *in untere Querverstrebung der Fußteile montieren.*

- Bei Montage Ausstanzungen Kabelkanäle beachten.
- Rückwand/Ablageboden mit zwei Sechskantschrauben M6 pro Fußteil mit Käfigmuttern verschrauben.

8. Montage Gehäuse

Gehäuse zur Montage auf linker oder rechter Seite.

8.1. LIEFERUMFANG

- 1x Gehäuse
- 4x Sechskant-Holzschraube Ø 8 x 32 mm
- 4x Unterlegscheibe
- 2x Linsenkopfschraube M6 x 10
- 2x Käfigmutter

8.2. SCHUBLADEN AUSBAU

F

1. Schublade herausziehen.
2. Verriegelung herausziehen und nach oben drehen. Schublade entnehmen.

8.3. KÄFIGMUTTERN EINSETZEN

B

Nur bei Gehäuse hängend beachten. Zwei Käfigmuttern am Kopfende des vorderen Fußes in Ausstanzungen der Innenseite montieren.

1. Käfigmutter von vorne schräg in Ausstanzung einsetzen.
2. Mit Schraubendreher nach hinten schieben, festklipsen.

8.4. GEHÄUSE MONTIEREN

G / H

Arbeitsplatte mit zwei Personen umdrehen und auf ebenen, sauberen Untergrund legen.

Gehäuse entsprechend Lochbild an Arbeitsplatte montieren.

1. Schubladen ausbauen (siehe Schubladen Ausbau) oder Tür öffnen.
2. Nur bei Gehäuse Größe 200 bis 500: Linsenkopf-Blechschrauben M6×10 mm mit Käfigmuttern in Fußteil verschrauben.
3. Gehäuse mit vier Unterlegscheiben und vier Sechskantschrauben Ø 8×32 mm mit Arbeitsplatte verschrauben.

8.5. SCHUBLADEN EINBAU

I

1. Auszugschienen herausziehen und festhalten.
2. Schublade einsetzen und bis Widerstand einfahren.
3. Schublade anheben und über Widerstand schieben bis Schublade komplett in Schiene sitzt.
4. Verriegelung nach unten drehen und nach hinten schieben.

9. Werkbank aufstellen

9.1. AUFSTELLEN

✓ Werkbank mit mindestens 2 Personen zum Aufstellort transportieren.
✓ Auf ebenen, für maximale Tragfähigkeit der Werkbank ausgelegten, festen Untergrund achten.

1. Werkbank auf einem ebenen und festen Untergrund aufstellen.
2. Mit Wasserwaage prüfen, ob Werkbank waagerecht und senkrecht steht.
   » Werkbank am Aufstellungsort positionieren.

9.2. VERANKERN

⚠ WARNUNG

Kippende Werkbank
Verletzungsgefahr
Bei einer Werkbank mit einem Gewicht von <150 kg und einer Beladung je Schublade mit >35 kg besteht Kippgefahr.
» Werkbank am Boden verankern.

ACHTUNG

Im Boden verlegte Leitungen und Rohre
Beschädigungen an Leitungen und Rohren.
» Boden vor Bohren auf ausreichende Tragfähigkeit prüfen.
» Geeignetes Bohrwerkzeug und -material verwenden.
» Geeignete Schutzausrüstung verwenden.
» Bohrungen durch Fachpersonal durchführen.
» Keine Bohrung in unmittelbarer Nähe zu Leitungen oder Rohren vornehmen.

10. Lagerung

- Lagertemperatur zwischen -10°C und +60°C.
- In geschlossenem, trockenem Raum lagern.
- Luftfeuchtigkeit: 90%, nicht kondensierend.

11. Wartung

Keine alkoholischen sowie schleifmittel- oder lösungsmittelhaltigen Reinigungsmittel verwenden.

Intervall	Wartungsarbeit	Auszuführen von
Vor jeder Verwendung	Werkbank auf äußerliche Beschädigungen prüfen.	Unterwiesene Person
Monatlich	Alle Komponenten sowie Verschraubungen der Werkbank auf festen Sitz und Funktion prüfen. Äußerlichen Staub und Schmutz entfernen. Auf Schäden und Risse prüfen.	Unterwiesene Person
Bei Verschmutzung der Werkbank	Seitenteile, Metallfronten, Schubladen und Füße mit Lackreiniger reinigen. Arbeitsplatte mit feuchtem Tuch reinigen.	Unterwiesene Person
Bei Schäden an Werkbank, Komponenten und Zubehörteilen	Werkbank sperren und gegen Verwendung sichern. Beschädigte Komponenten und Zubehörteile sofort ersetzen lassen.	Fachkraft für mechansiche Arbeiten

12. Ersatzteile

Original-Ersatzteilbezug über Hoffmann Group Kundenservice.

13. Technische Daten

Für technische Daten der Zubehörteile siehe jeweilige Anleitung der Zubehörteile.

Abmessungen

Arbeitsplatte Breite	Arbeitsplatte Tiefe	Arbeitsplatte Stärke	Werkbankhöhe
1000 mm	750 mm	50 mm	850 mm / 950 mm
1500 mm			
2000 mm			

Temperaturen

Arbeitsumgebung	0°C bis +40°C
Lagerung und Transport	-10°C bis +60°C

- Bei Berechnung des Gesamtgewichts, Gewicht einzelner Zubehörteile beachten.
- Bei Berechnung der Tragfähigkeit, Konfiguration gemäß Belastungsmatrix beachten.

14. Belastungsmatrix

Belastungsangaben für GridLine Vario Werkbänke mit Plattenlänge 1000 – 2000 mm.

Kombinationsmöglichkeiten		Flächenverteilte, ruhende Last
1×Arbeitsplatte 2×Fußteile 4×Knotenbleche	1×Arbeitsplatte 2×Fußteile 1×Gehäuse hängend 2×Knotenbleche	400 kg
1×Arbeitsplatte 2×Fußteile 2×Rückwand einzeln 2×Knotenbleche	1×Arbeitsplatte 2×Fußteile 1×Gehäuse hängend 2×Rückwand einzeln 1×Knotenblech	600 kg
1×Arbeitsplatte 1×Fußteil 1×Gehäuse bodenstehend 2×Knotenbleche		800 kg
1×Arbeitsplatte 2×Gehäuse bodenstehend		1000 kg

Съдържание

1. Общ преглед на уреда работна маса GridLine Vario ... 13

2. Общи указания ... 13

3. Безопасност ... 13
3.1. Символи и средства за представяне ... 13
3.2. Основни указания за безопасност ... 13
3.3. Употреба по предназначение ... 13
3.3.1. Опори ... 13
3.3.2. Възлова планка ... 13
3.3.3. Заден панел и рафт ... 13
3.3.4. Корпус ... 13
3.4. Употреба не по предназначение ... 13
3.5. Квалификация на персонала ... 13
3.6. Лични предпазни средства ... 13
3.7. Задължения на експлоатиращия ... 13

4. Транспортиране и място за разполагане ... 13

5. Указания за монтаж ... 13
5.1. Принадлежности ... 13

6. Монтаж опора и възлови планки ... 13
6.1. Окомплектовка на доставката ... 13
6.2. Опори ... 14
6.3. Възлова планка ... 14
6.3.1. Поставяне на касетъчните гайки ... 14
6.3.2. Монтиране на единична възлова планка ... 14

7. Монтаж заден панел и рафт ... 14
7.1. Окомплектовка на доставката ... 14
7.2. Поставяне на касетъчните гайки ... 14
7.3. Заден панел/Рафт ... 14

8. Монтаж корпус ... 14
8.1. Окомплектовка на доставката ... 14
8.2. Демонтаж на чекмеджета ... 14
8.3. Поставяне на касетъчните гайки ... 14
8.4. Монтиране на корпуса ... 14
8.5. Монтаж на чекмеджета ... 14

9. Разполагане на работната маса ... 14
9.1. Разполагане ... 14
9.2. Закрепване ... 14

10. Съхранение ... 14

11. Поддръжка ... 14

12. Резервни части ... 15

13. Технически данни ... 15

14. Таблица на натоварването ... 15

1. Общ преглед на уреда работна маса GridLine Vario

Общият преглед на уреда в допълнение към работния плот зависи от избраната конфигурация.

2. Общи указания

Прочетете, спазвайте и запазете за по-късна справка ръководството за потребителя и го съхранявайте на достъпно място по всяко време.

3. Безопасност

3.1. СИМВОЛИ И СРЕДСТВА ЗА ПРЕДСТАВЯНЕ

Предупредителни символи	Значение
⚠ ПОВИШЕНО	Обозначава опасност, която може да доведе до леко или средно нараняване, ако не бъде избегната.
УКАЗАНИЕ	Обозначава опасност, която може да доведе до материални щети, ако не бъде избегната.
ⓘ	Обозначава полезни съвети и указания, както и информация за ефикасна и безаварийна експлоатация.

3.2. ОСНОВНИ УКАЗАНИЯ ЗА БЕЗОПАСНОСТ

⚠ ПОВИШЕНО ВНИМАНИЕ

Накланяща се работна маса

Опасност от нараняване на ръцете, краката и тялото от необезопасени падащи предмети, както и опасност от наклоняване на работната маса поради неправилно натоварване.

» Носете защитни обувки, ръкавици.
» Никога не съхранявайте необезопасени остри или други детайли.
» Не отваряйте няколко чекмеджета едновременно.
» Закрепете работната маса в пода.
» Спазвайте максимална товароносимост на отделните чекмеджета и рафтове.
» Спазвайте максималната товароносимост на работната маса.

3.3. УПОТРЕБА ПО ПРЕДНАЗНАЧЕНИЕ

- Използвайте работната маса само в технически изправно състояние. Неизправности, които могат да нарушат безопасността, отстранявайте незабавно.
- Монтирайте компоненти само на предвидените за това отвори
- Модифицирайте и преустройвайте само с одобрени принадлежности от Hoffmann Group.
- За промишлена употреба на закрито. Употреба върху сухи и твърди подове.
- Използвайте само в суха среда.

3.3.1. Опори

- Опори за монтаж към работния плот на работната маса GridLine Vario.
- Монтаж само в комбинация със заден панел, корпус за чекмеджета или възлови планки.
- Канали за кабели в опората за прокарване на кабелни връзки.

3.3.2. Възлова планка

- Възлова планка за монтаж към работния плот и опората на работната маса GridLine Vario.
- За укрепване и стабилизиране на работната маса.
- Двойна възлова планка: За свързване на два работни плота. За подравняване на два работни плота е необходим допълнителен монтаж на свързващата обковка.

3.3.3. Заден панел и рафт

- Заден панел или рафт за монтаж към опора на работната маса GridLine Vario.
- Монтаж като рафт само в комбинация с възлова планка.
- Рафт за съхранение на детайли и инструменти.
- Заден панел като визуална защита и за стабилизиране на работната маса.
- Монтирайте само към работна маса с две опори.
- Монтирайте само при съответните отвори.
- Спазвайте максималната товароносимост.

3.3.4. Корпус

- Размер 200 до 500 и 800 до 900 за монтаж към работна маса GridLine Vario.
- Монтирайте в комбинация с опора до размер 500 включително.
- От размер 800 нататък корпусът заменя опората. Изберете височината в съответствие с опората или корпуса от другата страна.
- Спазвайте максималната товароносимост.
- Чекмеджета за съхранение на инструменти.
- Рафт за съхранение на обработвани детайли и инструменти.
- Монтирайте само при съответните отвори.

3.4. УПОТРЕБА НЕ ПО ПРЕДНАЗНАЧЕНИЕ

- Не стойте и не сядайте на работна маса. Не транспортирайте хора.
- Не използвайте на места със стръмнини или наклони.
- Не използвайте в потенциално експлозивна атмосфера.
- Не излагайте на вода, валежи и мръсотия.
- Не използвайте на места с насипен или неукрепен под.
- Не претоварвайте работната маса, работния плот, чекмеджетата и рафтовете.
- Не извършвайте самоволни преустройства.

3.5. КВАЛИФИКАЦИЯ НА ПЕРСОНАЛА

Специалисти по механични дейности

Специалисти в контекста на тази документация са хора, които са запознати със структурата, механичния монтаж, пускането в експлоатация, отстраняването на неизправности и поддръжката на продукта и които имат следните квалификации:

- Квалификация/обучение в областта на механиката съгласно националните разпоредби.

Инструктирани лица

Инструктирани лица по смисъла на тази документация са лица, които са инструктирани за извършване на работа в областта на транспортирането, съхранението и експлоатацията.

3.6. ЛИЧНИ ПРЕДПАЗНИ СРЕДСТВА

Спазвайте националните и регионалните правила за безопасност и предотвратяване на злополуки. Защитно облекло, като защита на краката и защитни ръкавици, трябва да бъде избрано, предоставено и носено в съответствие с очакваните рискове при съответната дейност.

3.7. ЗАДЪЛЖЕНИЯ НА ЕКСПЛОАТИРАЩИЯ

Погрижете се всички следващи дейности да се извършват само от квалифициран персонал:

- Транспортиране и място за разполагане
- Монтаж
- Поддръжка

Експлоатиращият трябва да гарантира, че лицата, работещи по продукта, спазват разпоредбите и правилата, както и следните указания:

- Национални и регионални предписания за безопасност, предпазване от злополуки и екологични разпоредби.
- Не монтирайте, не инсталирайте и не пускайте в експлоатация повредени продукти.
- Необходимите предпазни средства трябва да бъдат подготвени.

4. Транспортиране и място за разполагане

ⓘ *Проверете продукта за транспортни повреди веднага след получаване. Ако е повреден, не извършвайте монтаж или пускане в експлоатация.*

⚠ ПОВИШЕНО ВНИМАНИЕ

Неправилно транспортиране до мястото на поставяне

Опасност от нараняване поради голямо собствено тегло на работната маса от неправилно повдигане.

» Носете защитни обувки, ръкавици.
» Осигурете пътища за избутване и транспорт.
» Транспортирайте работната маса до мястото на поставяне най-малко с двама души.
» Бутайте или транспортирайте само със затворени, заключени чекмеджета и отделение на шкафа.

Внимавайте при транспортирането и товаренето да не се повреждат или разрушават компоненти.

ВНИМАНИЕ

Неправилно транспортиране

Повреда поради неправилно транспортиране.

» За транспортиране на работната маса до мястото за разполагане използвайте само подходящи товароподемни средства.
» Не повдигайте работната маса за работния плот.
» Не теглете работната маса по пода.
» Транспортирайте работната маса хоризонтално.
» Оставяйте бавно работната маса.

5. Указания за монтаж

Специалист по механика

5.1. ПРИНАДЛЕЖНОСТИ

За монтаж на допълнителни принадлежности вземете под внимание съответното ръководство за монтаж.

6. Монтаж опора и възлови планки

ⓘ *Обърнете работния плот с двама души и го положете върху равна, чиста основа.*

6.1. ОКОМПЛЕКТОВКА НА ДОСТАВКАТА

Опори

- 1x опора
- 3x болт за дърво с шестостенна глава Ø8 x 32 mm
- 3x подложна шайба Ø 8,4 mm

Възлова планка
- 2x възлова планка
- 4x болт за дърво с шестостенна глава
- 4x болт с шестостенна глава M6x12
- 4x подложна шайба
- 4x касетъчна гайка

6.2. ОПОРИ

A

1. Завинтете всяка опора с три подложни шайби Ø8,4 и болтове за дърво Ø8×32 към работния плот в съответствие с отворите.
2. При работни маси без корпус, стоящ: Повторете с втората опора.

6.3. ВЪЗЛОВА ПЛАНКА

6.3.1. Поставяне на касетъчните гайки

B

Монтирайте в перфорацията съответно по две касетъчни гайки за всяка възлова планка в горния край на опората.

1. Поставете касетъчните гайки отпред косо в перфорацията.
2. Тласнете назад посредством отвертка и затегнете.

6.3.2. Монтиране на единична възлова планка

C

- Не е необходим монтаж при монтаж заден панел или монтаж корпус за чекмеджета.

1. Завинтете възловата планка с два болта с шестостенна глава M6×12 и касетъчни гайки.
2. Завинтете възловата планка на работния плот с две подложни шайби Ø8,4 и болтове за дърво Ø8×32.

7. Монтаж заден панел и рафт

При монтаж като заден панел в задната част не са необходими възлови планки.

7.1. ОКОМПЛЕКТОВКА НА ДОСТАВКАТА

Еднокомпонентна
- 1x заден панел/рафт
- 4x болт с шестостенна глава M6
- 4x касетъчна гайка

Двукомпонентна
- 2x заден панел/рафт
- 8x болт с шестостенна глава M6
- 8x касетъчна гайка

7.2. ПОСТАВЯНЕ НА КАСЕТЪЧНИТЕ ГАЙКИ

B

За заден панел: *Монтирайте съответно по две касетъчни гайки в перфорацията от вътрешната страна на горния или долния край на всяка опора.*
За рафт*: Монтирайте две касетъчни гайки в перфорацията от вътрешната страна при долната напречна подпора на всяка опора.*

1. Поставете касетъчните гайки отпред косо в перфорацията.
2. Тласнете назад посредством отвертка и затегнете.

7.3. ЗАДЕН ПАНЕЛ/РАФТ

D / E

*Монтирайте **задния панел** на задната страна на работната маса. Монтирайте **рафта** в долната напречна подпора на опорите.*

- При монтажа обърнете внимание на перфорациите на каналите за кабели.
- Завинтете с касетъчни гайки задния панел/рафта с два болта с шестостенна глава M6 за всяка опора.

8. Монтаж корпус

Корпус за монтаж от лявата или дясната страна.

8.1. ОКОМПЛЕКТОВКА НА ДОСТАВКАТА
- 1x корпус
- 4x болт за дърво с шестостенна глава Ø 8 x 32 mm
- 4x подложна шайба
- 2x болт със сферично-цилиндрична глава M6 x 10
- 2x касетъчна гайка

8.2. ДЕМОНТАЖ НА ЧЕКМЕДЖЕТА

F

1. Изтеглете чекмеджето.
2. Изтеглете блокировката и завъртете нагоре. Извадете чекмеджето.

8.3. ПОСТАВЯНЕ НА КАСЕТЪЧНИТЕ ГАЙКИ

B

Вземете под внимание само при висящ корпус. Монтирайте две касетъчни гайки на горния край на предната опора в перфорациите на вътрешната страна.

1. Поставете касетъчните гайки отпред косо в перфорацията.
2. Тласнете назад посредством отвертка и затегнете.

8.4. МОНТИРАНЕ НА КОРПУСА

G / H

Обърнете работния плот с двама души и го положете върху равна, чиста основа.

Монтирайте корпуса на работния плот съгласно матрицата на отворите.

1. Демонтирайте чекмеджетата (вж. „Демонтаж на чекмеджета“) или отворете вратата.
2. Само при корпус размер 200 до 500: Завинтете в опората болтовете за ламарина със сферично-цилиндрична глава M6×10 mm с касетъчните гайки.
3. Завинтете корпуса към работния плот с четири подложни шайби и четири болта с шестостенна глава Ø 8×32 mm.

8.5. МОНТАЖ НА ЧЕКМЕДЖЕТА

I

1. Изтеглете шините за чекмеджето и задръжте.
2. Поставете чекмеджето и го вкарайте, докато усетите съпротивление.
3. Повдигнете чекмеджето и го тласнете отвъд точката на съпротивление, докато чекмеджето се разположи изцяло в шината.
4. Завъртете надолу блокировката и тласнете назад.

9. Разполагане на работната маса

9.1. РАЗПОЛАГАНЕ

✓ Транспортирайте работната маса до мястото за разполагане с минимум двама души.
✓ Следете за равна, проектирана за максимална товароносимост на работната маса, твърда основа.

1. Разположете работната маса върху равна и твърда основа.
2. Посредством нивелир проверете дали работната маса стои хоризонтално и вертикално.
   » Позиционирайте работната маса на мястото за разполагане.

9.2. ЗАКРЕПВАНЕ

⚠ ПРЕДУПРЕЖДЕНИЕ

Накланяща се работна маса
Опасност от нараняване
При работна маса с тегло <150 kg и натоварване на чекмедже с >35 kg има опасност от преобръщане.
» Закрепете работната маса за пода.

ВНИМАНИЕ

Положени в пода линии и тръби
Повреди на линиите и тръбите.
» Преди пробиване проверете пода за достатъчна товароносимост.
» Използвайте подходящи инструменти и материали за пробиване.
» Използвайте подходящи предпазни средства.
» Пробиването на отвори трябва да се извършва от специализиран персонал.
» Не трябва да се правят отвори в непосредствена близост до линии или тръби.

10. Съхранение
- Температура на съхранение между -10 °C и +60 °C.
- Съхранявайте в затворено, сухо помещение.
- Влажност на въздуха: 90 %, без кондензация.

11. Поддръжка

Не използвайте почистващи средства, съдържащи алкохол, абразиви или разтворители.

Интервал	Дейност по поддръжката	Да се извърши от
Преди всяка употреба	Проверете работната маса за външни повреди.	Квалифицирано лице
Ежемесечно	Проверете всички компоненти и резбови съединения на работната маса за стабилно положение и правилно функциониране. Отстранете праха и замърсяванията от външната страна. Проверете за повреди и напуквания.	Квалифицирано лице
При замърсяване на работната маса	Почистете страничните части, металните панели, чекмеджетата и опорите с препарат за почистване на лак.	Квалифицирано лице

Интервал	Дейност по поддръжката	Да се извърши от
	Почистете работния плот с влажна кърпа.	
При повреди на работната маса, компонентите и принадлежностите	Блокирайте работната маса и я осигурете срещу употреба. Незабавно осигурете смяна на повредени компоненти и принадлежности.	Специалист по механика

12. Резервни части

Поръчка на оригинални резервни части чрез отдела по обслужване на клиенти на Hoffmann Group.

13. Технически данни

За техническите данни на принадлежностите вижте съответното ръководство на принадлежностите.

Размери

Работен плот ширина	Работен плот дълбочина	Работен плот дебелина	Височина на работната маса
1000 mm	750 mm	50 mm	850 mm/ 950 mm
1500 mm			
2000 mm			

Температури

Работна среда	от 0 °C до +40 °C
Съхранение и транспортиране	от -10 °C до +60 °C

- При изчисляване на общото тегло отчетете теглото на отделните принадлежности.
- При изчисляване на товароносимостта отчетете конфигурацията съгласно таблицата на натоварването.

14. Таблица на натоварването

Данни за натоварването за работни маси GridLine Vario с дължина на плота 1000 – 2000 mm.

Възможности за комбинация		Разпределено по площта статично натоварване
1 работен плот 2 опори 4 възлови планки	1 работен плот 2 опори 1 корпус, висящ 2 възлови планки	400 kg
1 работен плот 2 опори 2 задни панела, единични 2 възлови планки	1 работен плот 2 опори 1 корпус, висящ 2 задни панела, единични 1× възлова планка	600 kg
1 работен плот 1 опора 1 корпус, стоящ 2 възлови планки		800 kg
1×работен плот 2×корпус, стоящ		1000 kg

Indholdsfortegnelse

1. Enhedsoversigt GridLine Vario-filebænk ... 17

2. Generelle henvisninger ... 17

3. Sikkerhed ... 17
- 3.1. Symboler og visninger ... 17
- 3.2. Grundlæggende sikkerhedsanvisninger ... 17
- 3.3. Bestemmelsesmæssig anvendelse ... 17
  - 3.3.1. Støtteben ... 17
  - 3.3.2. Knudeblik ... 17
  - 3.3.3. Bagbeklædning og hylde ... 17
  - 3.3.4. Kabinet ... 17
- 3.4. Ukorrekt anvendelse ... 17
- 3.5. Personers kvalifikationer ... 17
- 3.6. Personlige værnemidler ... 17
- 3.7. Ejerpligter ... 17

4. Transport og opstillingssted ... 17

5. Informationer til montering ... 17
- 5.1. Tilbehør ... 17

6. Montering af støtteben og knudeblik ... 17
- 6.1. Leveringsomfang ... 17
- 6.2. Støtteben ... 18
- 6.3. Knudeblik ... 18
  - 6.3.1. Isætning af kassemøtrik ... 18
  - 6.3.2. Montering af enkelt knudeblik ... 18

7. Montering af bagbeklædning og hylde ... 18
- 7.1. Leveringsomfang ... 18
- 7.2. Isætning af kassemøtrik ... 18
- 7.3. Bagbeklædning/hylde ... 18

8. Montering af kabinet ... 18
- 8.1. Leveringsomfang ... 18
- 8.2. Afmontering af skuffer ... 18
- 8.3. Isætning af kassemøtrikker ... 18
- 8.4. Monter kabinettet ... 18
- 8.5. Montering af skuffer ... 18

9. Opstilling af filebænken ... 18
- 9.1. Opstilling ... 18
- 9.2. Forankring ... 18

10. Opbevaring ... 18

11. Vedligeholdelse ... 18

12. Reservedele ... 18

13. Tekniske data ... 18

14. Belastningstabel ... 19

1. Enhedsoversigt GridLine Vario-filebænk

Enhedsoversigten afhænger ud over arbejdspladen af den valgte konfiguration.

2. Generelle henvisninger

Læs og følg betjeningsvejledningen. Opbevar den og hold den altid tilgængelig til senere brug.

3. Sikkerhed

3.1. SYMBOLER OG VISNINGER

Advarselssymboler	Betydning
⚠ FORSIGTIG	Kendetegner en fare, der kan medføre lette eller mellemstore kvæstelser, hvis den ikke undgås.
BEMÆRK	Kendetegner en fare, der kan medføre tingskade, hvis den ikke undgås.
ⓘ	Kendetegner nyttige tips og henvisninger samt oplysninger vedrørende effektiv og problemfri drift.

3.2. GRUNDLÆGGENDE SIKKERHEDSANVISNINGER

⚠ FORSIGTIG

Vipning af filebænken

Fare for kvæstelser på hænder, føder og kroppen som følge af ikke fastgjorte, nedfaldende genstande samt fare for at vælte filebænken som følge af forkert last.

» Bær fodbeskyttelse og beskyttelseshandsker.
» Spidse og andre emner må ikke opbevares uden at blive fastgjort.
» Der må aldrig åbnes flere af skufferne samtidigt.
» Filebænken skal forankres i gulvet.
» Vær opmærksom på skufferne og hyldernes maksimale bæreevne.
» Vær opmærksom på filebænkens maksimale bæreevne.

3.3. BESTEMMELSESMÆSSIG ANVENDELSE

- Filebænken må kun bruges i teknisk upåklagelig forfatning. Fejl, der kan nedsætte sikkerheden, skal afhjælpes øjeblikkeligt.
- Komponenterne må kun monteres ved de dertil beregnede boringer
- Må kun modificeres og ændres med godkendte tilbehørsdele fra Hoffmann Group.
- Til industriel anvendelse indendørs. Anvendelse på tørt og fast underlag.
- Må kun anvendes i tørre omgivelser.

3.3.1. Støtteben

- Støtteben til montering på arbejdsplade af GridLine Vario filebænk.
- Må kun monteres i kombination med bagbeklædning, skuffekabinet eller knudeblik.
- Kabelkanaler i foden til at føre kabelforbindelser.

3.3.2. Knudeblik

- Knudeblik til montering på arbejdsplade og støtteben af GridLine Vario filebænk.
- Til afstivning og stabilisering af filebænken.
- Dobbelt knudeblik: Til at forbinde to arbejdsplader. Påkrævet til supplerende montering af koblingsbeslag til justering af to arbejdsplader i niveau.

3.3.3. Bagbeklædning og hylde

- Bagbeklædning eller hylde til montering på støtteben af GridLine Vario filebænk.
- Montering som hylde kun i kombination med knudeblik.
- Hylde opbevaring af emner og værktøj.
- Bagbeklædning som afblænding og stabilisering af filebænken.
- Må kun monteres på filebænk med to støtteben.
- Må kun monteres ved de tilhørende boringer.
- Vær opmærksom på de maksimale bæreevner.

3.3.4. Kabinet

- Størrelse 200 til 500 og 800 til 900 til montering på GridLine Vario filebænk.
- Størrelser op til 500 skal monteres sammen med fodstykke.
- Fra størrelse 800 bruges kabinettet i stedet for fodstykket. Vælg højden i henhold til fodstykket eller kabinettet overfor.
- Vær opmærksom på de maksimale bæreevner.
- Skuffer til opbevaring af værktøj.
- Hylde opbevaring af emner og værktøj.
- Må kun monteres ved de tilhørende boringer.

3.4. UKORREKT ANVENDELSE

- Der må ikke stilles noget på filebænken eller siddes på den. Ingen transport af personer.
- Må ikke bruges på områder med stigninger eller fald.
- Må ikke anvendes i eksplosive områder.
- Må ikke udsættes for vand, regn eller snavs.
- Må ikke bruges på områder med løse eller usikrede underlag.
- Filebænken, bordpladen, skufferne og hylderne må ikke overlæsses.
- Foretag ikke selv nogen ombygninger.

3.5. PERSONERS KVALIFIKATIONER

Faglært arbejdskraft til mekanisk arbejde

Faglært arbejdskraft er i forbindelse med denne dokumentation personer, der har viden omkring opbygning, mekanisk installation, idrifttagning, fejlafhjælpning og vedligeholdelse af produktet samt følgende kvalifikationer:

- Kvalifikation / uddannelse på området mekanik i overensstemmelse med de gældende nationale forskrifter.

Undervist person

Underviste personer er i forbindelse med denne dokumentation personer, der har modtaget undervisning vedrørende gennemførelse af arbejder på områderne transport, opbevaring og drift.

3.6. PERSONLIGE VÆRNEMIDLER

Nationale og regionale forskrifter om sikkerhed og forebyggelse af ulykker skal overholdes. Beskyttelsesbeklædning såsom fodbeskyttelse og beskyttelseshandsker skal udvælges, stilles til rådighed og bæres i henhold til de risici, der måtte forventes i forbindelse med den pågældende opgave.

3.7. EJERPLIGTER

Ejeren skal sørge for, at alle arbejder, der er anført nedenfor, kun udføres af kvalificeret faglært personale:

- Transport og opstillingssted
- Montering
- Vedligeholdelse

Ejeren skal sørge for, at personer, der arbejder på produktet, overholder forskrifter og bestemmelser og er opmærksomme på følgende henvisninger:

- Nationale og regionale forskrifter om sikkerhed, forebyggelse af uheld og miljøforskrifter.
- Ingen montering, installering eller idrifttagning af beskadigede produkter.
- Der skal stilles det nødvendige beskyttelsesudstyr til rådighed.

4. Transport og opstillingssted

ⓘ *Produktet skal undersøges for transportskader direkte efter modtagelsen. Det må ikke monteres eller tages i drift i tilfælde af beskadigelser.*

⚠ FORSIGTIG

Ukorrekt transport til opstillingsstedet

Fare for kvæstelser ved ukorrekt løft på grund af filebænkens høje egenvægt.

» Bær fodbeskyttelse og beskyttelseshandsker.
» Skubbe- og transportveje skal sikres.
» Filebænken skal transporteres til opstillingsstedet af mindst to personer.
» Den må kun skubbes eller transporteres med lukkede, låste skuffer og skabsdel.

Vær opmærksom på ikke at beskadige eller ødelægge komponenter ved transport eller håndtering.

BEMÆRK

Ukorrekt transport

Beskadigelse som følge af ukorrekt transport.

» Der må kun anvendes egnet løftegrej til transport af filebænken til opstillingsstedet.
» Filebænken må ikke løftes ved bordpladen.
» Filebænken må ikke trækkes over underlaget.
» Filebænken skal transporteres vandret.
» Filebænken skal sænkes langsomt.

5. Informationer til montering

Faglært arbejdskraft til mekanisk arbejde

5.1. TILBEHØR

Følg den tilhørende monteringsvejledning til montering af yderligere tilbehør.

6. Montering af støtteben og knudeblik

ⓘ *Drej arbejdspladen med to personer, og læg den på et jævnt, rent underlag.*

6.1. LEVERINGSOMFANG

Støtteben

- 1x støtteben
- 3x fransk skrue Ø8 x 32 mm
- 3x underlagsskive Ø 8,4 mm

Knudeblik

- 2x knudeblik
- 4x fransk skrue
- 4x sekskantskrue M6x12
- 4x underlagsskive
- 4x kassemøtrik

6.2. STØTTEBEN

A

1. Skru hvert støtteben med tre underlagsskiver Ø8,4 og franske skruer Ø8×32 i arbejdspladen med de tilsvarende huller.
2. For filebænke uden kabinet, der står på jorden: Gentages med det andet støtteben.

6.3. KNUDEBLIK

6.3.1. Isætning af kassemøtrik

B

For hvert knudeblik på fodens hovedende skal der monteres to kassemøtrikker i udstansningen.

1. Sæt kassemøtrikken skråt i udstansningen forfra.
2. Skub den bagud med en skruetrækker, og clips den fast.

6.3.2. Montering af enkelt knudeblik

C

- Der kræves ingen montering ved montering af bagbeklædning eller montering af skuffekabinet.

1. Skru knudeblikket fast med to sekskantskruer M6×12 med kassemøtrikker.
2. Skru knudeblikket fast med to underlagsskiver Ø8,4 og franske skruer Ø8×32 i arbejdspladen.

7. Montering af bagbeklædning og hylde

Ved montering som bagbeklædning i bagerste område kræves der ikke noget knudeblik.

7.1. LEVERINGSOMFANG

Enkelt del

- 1x Bagbeklædning / hylde
- 4x sekskantskrue M6
- 4x kassemøtrik

Todelt

- 2x Bagbeklædning / hylde
- 8x sekskantskrue M6
- 8x kassemøtrik

7.2. ISÆTNING AF KASSEMØTRIK

B

Hver bagbeklædning: *Monteres to kassemøtrikker i udstansningen på hoved- eller fodenden af hvert støtteben.*
Hver hylde: *Monteres to kassemøtrikker i udstansningen på den nederste tværafstiver af hvert støtteben.*

1. Sæt kassemøtrikken skråt i udstansningen forfra.
2. Skub den bagud med en skruetrækker, og clips den fast.

7.3. BAGBEKLÆDNING/HYLDE

D / E

Bagbeklædning *monteres på bagsiden af filebænken.*
Hylde *monteres i den nederste tværafstiver af støttebenet.*

- Vær ved montering af udstansningerne opmærksom på kabelkanaler.
- Skru bagbeklædningen/hylden fast med to sekskantskruer M6 pr. støtteben med kassemøtrikker.

8. Montering af kabinet

Kabinet til montering på venstre eller højre side.

8.1. LEVERINGSOMFANG

- 1x kabinet
- 4x fransk skrue Ø 8 x 32 mm
- 4x underlagsskive
- 2x linsehovedskrue M6 x 10
- 2x kassemøtrik

8.2. AFMONTERING AF SKUFFER

F

1. Træk skuffen ud.
2. Træk låsen ud og drej den opad. Tag skuffen ud.

8.3. ISÆTNING AF KASSEMØTRIKKER

B

Skal overholdes hvis kabinettet hænges op. Sæt to kassemøtrikker på den forreste fods hovedende i de indvendige udstansninger.

1. Sæt kassemøtrikken skråt i udstansningen forfra.
2. Skub den bagud med en skruetrækker, og clips den fast.

8.4. MONTER KABINETTET

G / H

Drej arbejdspladen med to personer, og læg den på et jævnt, rent underlag.

Monter kabinettet svarende til hulbilledet på arbejdspladen.

1. Afmonter skufferne (se Afmontering af skuffe), eller åbn døren.
2. Kun ved kabinetter af størrelse 200 til 500: Skru pladeskrue med linsehoved M6×10 mm i fodstykket med kassemøtrikkerne.
3. Skru kabinettet sammen med arbejdspladen med fire underlagsskiver og fire sekskantskruer Ø 8×32 mm.

8.5. MONTERING AF SKUFFER

I

1. Træk udtrækksskinnerne ud, og hold fast.
2. Sæt skuffen i og kør den ind, indtil modstanden mærkes.
3. Løft op i skuffen og skub den over modstanden, indtil den sidder helt på skinnen.
4. Drej låsen nedad, og skub bagud.

9. Opstilling af filebænken

9.1. OPSTILLING

✓ Transportér filebænke til opstillingsstedet med mindst 2 personer.
✓ På jævnt, fast underlag, der er lavet til filebænkens maksimale bæreevne.

1. Filebænken skal opstilles på en plan og fast undergrund.
2. Kontrollér med et vaterpas, om filebænken står lige, både lodret og vandret.
   » Positionér filebænken på opstillingsstedet.

9.2. FORANKRING

⚠ ADVARSEL

Vipning af filebænken
Risiko for personskader
Ved en filebænk, der vejer <150 kg, og en skuffe med >35 kg indhold, er der fare for, at den vælter.
» Filebænken skal forankres i gulvet.

BEMÆRK

Ledninger og rør i gulvet
Beskadigelser på ledninger og rør.
» Før der bores, skal det kontrolleres, at gulvet har en tilstrækkelig bæreevne.
» Anvend egnet boreværktøj og -materiale.
» Anvend egnet beskyttelsesudstyr.
» Boringer skal udføres af kvalificeret personale.
» Der må ikke udføres boringer tæt på ledninger eller rør.

10. Opbevaring

- Opbevaringstemperatur mellem -10 °C og +60 °C.
- Opbevares i et lukket og tørt rum.
- Luftfugtighed: 90 %, ikke kondenserende.

11. Vedligeholdelse

Der må ikke anvendes rengøringsmidler med alkohol, slibemidler eller opløsningsmidler.

Interval	Vedligeholdelsesarbejde	Skal udføres af
Før hver anvendelse	Kontrollér filebænken for skader udenpå.	Undervist person
Månedligt	Kontrollér, at alle filebænkens komponenter og forskruninger sidder fast og fungerer korrekt. Fjern støv og snavs udvendigt. Kontrollér for beskadigelser eller revner.	Undervist person
Ved tilsmudsning af filebænken	Rengør sidedele, metalfronter, skuffer og fødder med lakrens. Rengør arbejdspladen med en fugtig klud.	Undervist person
Ved beskadigelse af filebænk, komponenter og tilbehørsdele	Spær filebænken, og sørg for, at den ikke kan anvendes. Beskadigede komponenter og tilbehørsdele skal udskiftes med det samme.	Faglært arbejdskraft til mekanisk arbejde

12. Reservedele

Originale reservedele fås gennem Hoffmann Groups kundeservice.

13. Tekniske data

For tekniske data om tilbehør, se den pågældende vejledning til tilbehøret.

Mål

Arbejdsplade bredde	Arbejdsplade dybde	Arbejdsplade tykkelse	Filebænkens højde
1000 mm	750 mm	50 mm	850 mm / 950 mm
1500 mm			
2000 mm			

Temperaturer

Arbejdsomgivelser	0 °C til +40 °C
Opbevaring og transport	-10 °C til +60 °C

- Vær ved beregning af den samlede vægt opmærksom på vægte af enkelte tilbehørsdele.
- Vær ved beregning af bæreevne opmærksom på konfigurationen iht. belastningstabellen.

14. Belastningstabel

Belastningsoplysninger for GridLine Vario filebænk med pladelængde 1000 – 2000 mm.

Kombinationsmuligheder		Stillestående last fordelt over hele fladen
1×arbejdsplade 2×støtteben 4×knudeblik	1×arbejdsplade 2×støtteben 1×hængende kabinet 2×knudeblik	400 kg
1×arbejdsplade 2×støtteben 2×bagbeklædning enkelt 2×knudeblik	1×arbejdsplade 2×støtteben 1×hængende kabinet 2×bagbeklædning enkelt 1×knudeblik	600 kg
1×arbejdsplade 1×støtteben 1×stående kabinet 2×knudeblik		800 kg
1×arbejdsplade 2×stående kabinet		1000 kg

Contents

1. Device overview – GridLine Vario workbench ... 21

2. General instructions ... 21

3. Safety ... 21
3.1. Symbols and means of representation ... 21
3.2. Grouped safety messages ... 21
3.3. Intended use ... 21
3.3.1. Support leg ... 21
3.3.2. Stabilising plate ... 21
3.3.3. Rear panel and storage shelf ... 21
3.3.4. Casing ... 21
3.4. Improper use ... 21
3.5. Personnel qualifications ... 21
3.6. Personal protective equipment ... 21
3.7. Duties of the operating company ... 21

4. Transport and place of erection ... 21

5. Installation instructions ... 21
5.1. Accessories ... 21

6. Installing the support leg and stabilising plates ... 21
6.1. Scope of supply ... 21
6.2. Support leg ... 21
6.3. Stabilising plate ... 22
6.3.1. Use cage nuts ... 22
6.3.2. Installing a single stabilising plate ... 22

7. Installing the rear panel and storage shelf ... 22
7.1. Scope of supply ... 22
7.2. Use cage nuts ... 22
7.3. Rear panel / storage shelf ... 22

8. Installing the casing ... 22
8.1. Scope of supply ... 22
8.2. Removing the drawers ... 22
8.3. Use cage nuts ... 22
8.4. Installing the casing ... 22
8.5. Inserting the drawers ... 22

9. Setting up the workbench ... 22
9.1. Set-up ... 22
9.2. Anchoring ... 22

10. Storage ... 22

11. Maintenance ... 22

12. Spare parts ... 22

13. Technical data ... 22

14. Loading matrix ... 23

1. Device overview – GridLine Vario workbench

The device overview (in addition to the worktop) depends on the configuration selected.

2. General instructions

Read the instructions for use, follow them and keep them available for later reference.

3. Safety

3.1. SYMBOLS AND MEANS OF REPRESENTATION

Warning symbols	Meaning
CAUTION	Indicates a hazard which if not avoided may lead to minor or moderate injury.
NOTICE	Indicates a hazard which if not avoided may lead to damage to property.
	Indicates useful tips and instructions together with information for efficient and problem-free operation.

3.2. GROUPED SAFETY MESSAGES

CAUTION

Workbench tipping over

Risk of injury to hands, feet and body due to unrestrained objects falling and risk of the workbench tipping due to incorrect loading.

» Wear foot protection and safety gloves.
» Do not store pointed or other workpieces without restraint.
» Do not open several drawers at once.
» Anchor the workbench to the floor.
» Comply with the maximum load capacity of the individual drawers and storage shelves.
» Comply with the maximum load capacity of the workbench.

3.3. INTENDED USE

- Use the workbench only when it is in a good condition. If any faults occur which may affect safety, have them rectified without delay.
- Only attach components at the holes intended for this purpose.
- Use exclusively approved Hoffmann Group accessories for modification or rebuilding.
- For work in indoor industrial environments. For use on dry solid floors.
- Operate only in a dry environment.

3.3.1. Support leg

- Support leg for installation on the worktop of the GridLine Vario workbench.
- Installation only in conjunction with a rear panel, drawer casing or stabilising plates.
- Cable ducts in the leg for laying connecting cables.

3.3.2. Stabilising plate

- Stabilising plate for installation on the worktop and support leg of the GridLine Vario workbench.
- For stiffening and stabilising the workbench.
- Double stabilising plate: for connecting two worktops. For flush alignment of two worktops, the joint strip must also be installed.

3.3.3. Rear panel and storage shelf

- Rear panel or storage shelf for installation on the support leg of the GridLine Vario workbench.
- Installation as a storage shelf only in conjunction with the stabilising plates.
- Storage shelf for storage of workpieces and tools.
- Rear panel as a modesty board and for stabilising the workbench.
- Perform installation only on a workbench with two support legs.
- Mount only on suitable holes.
- Comply with the maximum load-bearing capacity.

3.3.4. Casing

- Size 200 to 500 and 800 to 900 for installation on a GridLine Vario workbench.
- For installation up to and including size 500 in conjunction with a support leg.
- From size 800 the casing replaces the support leg. Select the height to correspond to the opposite support leg or casing.
- Comply with the maximum load-bearing capacity.
- Drawers for storage of tools.
- Storage shelf for storage of workpieces and tools.
- Mount only on suitable holes.

3.4. IMPROPER USE

- Do not place or position on the workbench. Not for transporting people.
- Not for use in areas where the floor slopes upwards or downwards.
- Do not use in explosion hazard areas.
- No do expose it to water, precipitation or contamination.
- Not for use in areas where the floor is loose or unpaved.
- Do not overload the workbench, worktop, drawers or storage shelves.
- Do not make any unauthorised modifications.

3.5. PERSONNEL QUALIFICATIONS

Specialists for mechanical work

Specialists in the sense of this documentation are persons who are familiar with assembly work, mechanical installation, commissioning, troubleshooting and maintenance of the products and who possess the following qualifications:

- Qualification / training in the field of mechanics as specified in the nationally applicable regulations.

Trained person

Trained persons in the sense of this documentation are persons who have been trained to perform work in the areas of transport, storage and operation.

3.6. PERSONAL PROTECTIVE EQUIPMENT

Comply with the national and regional regulations for safety and accident prevention. Protective equipment such as safety shoes and safety gloves appropriate for the risks associated with the intended activities must be selected, provided and worn.

3.7. DUTIES OF THE OPERATING COMPANY

Ensure that all the work listed below is performed only by qualified specialists:

- Transport and installation location
- Installation
- Maintenance

The operating company must ensure that personnel who work on the product comply with the regulations and provisions together with the following instructions:

- National and regional regulations for safety, accident prevention and environmental protection regulations.
- No damaged products are assembled, installed or commissioned.
- The necessary protective equipment is provided.

4. Transport and place of erection

Immediately on receipt check the product for damage in transport. If the product is damaged, do not install or commission it.

CAUTION

Improper transport to the place of erection

The workbench has a high tare weight - risk of injury if lifted improperly.

» Wear foot protection and safety gloves.
» Make sure the paths for movement and transport are clear.
» At least two persons must be employed to transport the workbench to the erection location.
» Ensure during movement and transport that all drawers and cupboard doors are closed and locked.

Make sure that no components are damaged or destroyed during transport and handling.

NOTICE

Improper transport

Damage due to improper transport.

» Use only suitable lifting gear for transporting the workbench to the erection location.
» Do not attach lifting gear to the worktop in order to lift the workbench.
» Do not pull the workbench across the floor.
» Keep the workbench horizontal during transport.
» Put the workbench down gently.

5. Installation instructions

Trained specialist for mechanical work

5.1. ACCESSORIES

When installing additional accessories, observe the relevant installation instructions.

6. Installing the support leg and stabilising plates

Two persons working together turn the worktop over and place it on a flat and clean support surface.

6.1. SCOPE OF SUPPLY

Support leg

- 1 pc. support leg
- 3 pcs. hex wood screw Ø8 x 32 mm
- 3 pcs. washer Ø 8.4 mm

Stabilising plate

- 2 pcs. stabilising plate
- 4 pcs. hex wood screw
- 4 pcs. M6x12 hex screw
- 4 pcs. washer
- 4 pcs. cage nut

6.2. SUPPORT LEG

A

1. Secure each support leg to the worktop using three Ø8.4 washers and Ø8×32 woodscrews, using the pre-drilled holes.
2. For workbenches without a casing standing on the floor: Repeat for the second support leg.

6.3. STABILISING PLATE

6.3.1. Use cage nuts

B

For each stabilising plate, install two cage nuts at the head end of the leg in the punched holes.

1. Insert the cage nuts into the punched recess obliquely from the front.
2. Use a screwdriver to push them back and clip them securely into position.

6.3.2. Installing a single stabilising plate

C

- Does not need to be installed if installing the rear panel or installing the drawer casing.

1. Secure the stabilising plate using two M6×12 hex screws and cage nuts.
2. Secure the stabilising plate to the worktop using two Ø8.4 washers and Ø8×32 wood screws.

7. Installing the rear panel and storage shelf

When installed as a rear panel, no stabilising plate is necessary.

7.1. SCOPE OF SUPPLY

Single-piece

- 1 pc. rear panel / storage shelf
- 4 pcs. M6 hex screw
- 4 pcs. cage nut

Two-piece

- 2 pcs. rear panel / storage shelf
- 8 pcs. M6 hex screw
- 8 pcs. cage nut

7.2. USE CAGE NUTS

B

For each rear panel: *At the top end or foot end of each support leg, install two cage nuts on the inside punched recess.*
For each storage shelf*: At the lower cross brace of each support leg, install two cage nuts on the inside punched recess.*

1. Insert the cage nuts into the punched recess obliquely from the front.
2. Use a screwdriver to push them back and clip them securely into position.

7.3. REAR PANEL / STORAGE SHELF

D / E

Install the rear panel *at the rear of the workbench.*
Install the storage shelf *in lower cross brace of each support leg.*

- During installation, leave the punched recesses for the cable ducts clear.
- Secure the rear panel/support shelf to each support foot with two M6 hex-head screws with cage nuts.

8. Installing the casing

Casing for installation on the left side or right side.

8.1. SCOPE OF SUPPLY

- 1 pc. casing
- 4 pcs. hex wood screw Ø 8 x 32 mm
- 4 pcs. washer
- 2 pcs. M6 x 10 round-head screw
- 2 pcs. cage nut

8.2. REMOVING THE DRAWERS

F

1. Pull out the drawer.
2. Pull out the locking mechanism and swing it upwards. Remove the drawer.

8.3. USE CAGE NUTS

B

Applies only to a suspended casing. Fit two cage nuts at the head end of the front leg into the punched holes on the inside.

1. Insert the cage nuts into the punched recess obliquely from the front.
2. Use a screwdriver to push them back and clip them securely into position.

8.4. INSTALLING THE CASING

G / H

Two persons working together turn the worktop over and place it on a flat and clean support surface.

Install the casing on the worktop according to the hole pattern.

1. Remove the drawers (see Removing the drawers) or open the door.
2. Only for casing size 200 to 500: Screw M6×10 mm raised-head self-tapping screws into the cage nuts in the support leg.
3. Screw the casing to the worktop using four washers and four Ø 8×32 mm hex screws.

8.5. INSERTING THE DRAWERS

I

1. Pull out the pull-out rails and secure them.
2. Insert the drawer and push it in until you sense resistance.
3. Lift the drawer up and push it over the resistance until it is fully inserted on the rails.
4. Swing the locking mechanism down and push it to the back.

9. Setting up the workbench

9.1. SET-UP

✓ At least 2 persons must be employed to transport the workbench to the set-up location.
✓ Ensure there is a solid, level floor suitable for the maximum load capacity of the workbench.

1. Set up the workbench on a level and solid floor.
2. Use a spirit level to check whether the workbench is horizontal and perpendicular.
   » Position the workbench in the set-up location.

9.2. ANCHORING

⚠ WARNING

Workbench tipping over
Risk of injury
Risk of tipping over, when workbench weighs <150 kg and the loading per drawer is >35 kg.
» Anchor the workbench to the floor.

NOTICE

Wiring and pipes installed in the floor
Damage to wiring and pipes.
» Check floor for sufficient load-bearing capacity before drilling.
» Use suitable drill and drilling materials.
» Use suitable protective equipment.
» Drilling to be carried out by trained personnel.
» Do not drill in the immediate vicinity of wiring or pipes.

10. Storage

- Storage temperature between -10°C and +60°C.
- Store in an enclosed dry room.
- Atmospheric humidity: 90 %, non-condensing.

11. Maintenance

Do not use alcoholic, abrasive or solvent-based cleaning agents.

Interval	Maintenance work	Performed by
Before each occasion of use	Check workbench for external damage.	Trained person
Monthly	Check all components and screw fastenings on the workbench for tightness and operation. Remove external dust and dirt. Check for damage and cracks.	Trained person
If the workbench is dirty	Clean the side panels, metal fronts, drawers and feet with paint cleaner. Clean the worktop with a damp cloth.	Trained person
In the event of damage to the workbench, components and accessories	Block access to the workbench and prevent its use. Have damaged components and accessories replaced immediately.	Trained specialist for mechanical work

12. Spare parts

Order original spare parts from the Hoffmann Group Customer Service.

13. Technical data

The technical data for the accessories can be found in the relevant manual for the accessories.

Dimensions

Worktop width	Worktop depth	Worktop thickness	Workbench height
1000 mm	750 mm	50 mm	850 mm / 950 mm
1500 mm			
2000 mm			

Temperatures

Working environment	0 °C to +40 °C
Storage and transport	-10 °C to +60 °C

- Observe the weight of the individual accessories when calculating the total weight.
- Observe the configuration according to the loading matrix when calculating the load capacity.

14. Loading matrix

Loading data for GridLine Vario workbenches with worktop length 1000 – 2000 mm.

Available combinations		Distributed non-dynamic load
1 pc. worktop 2 pcs. support legs 4 pcs. stabilising plates	1 pc. worktop 2 pcs. support legs 1 pc. suspended casing 2 pcs. stabilising plates	400 kg
1 pc. worktop 2 pcs. support legs 2 pcs. individual rear panels 2 pcs. stabilising plates	1 pc. worktop 2 pcs. support legs 1 pc. suspended casing 2 pcs. individual rear panels 1 pc. stabilising plate	600 kg
1 pc. worktop 1 pc. support leg 1 pc. casing standing on the floor 2 pcs. stabilising plates		800 kg
1 pc. worktop 2 pcs. casings standing on the floor		1000 kg

Sisällysluettelo

1. Laitteen yleiskuva GridLine Vario -työpenkki ... 25

2. Yleisiä ohjeita ... 25

3. Turvallisuus ... 25
3.1. Symbolit ja varoitukset ... 25
3.2. Tärkeät turvallisuusohjeet ... 25
3.3. Käyttötarkoitus ... 25
3.3.1. Jalkaosa ... 25
3.3.2. Liitoslevy ... 25
3.3.3. Takaseinä ja hyllytaso ... 25
3.3.4. Runko ... 25
3.4. Väärinkäyttö ... 25
3.5. Henkilöiden pätevyys ... 25
3.6. Henkilönsuojaimet ... 25
3.7. Toiminnanharjoittajan velvoitteet ... 25

4. Kuljetus ja sijoituspaikka ... 25

5. Asennusohjeet ... 25
5.1. Lisävarusteet ... 25

6. Jalkaosan ja liitoslevyjen asennus ... 25
6.1. Toimituksen sisältö ... 25
6.2. Jalkaosa ... 26
6.3. Liitoslevy ... 26
6.3.1. Häkkimutterien kiinnitys ... 26
6.3.2. Yksinkertaisen liitoslevyn asennus ... 26

7. Takaseinän ja hyllytason asennus ... 26
7.1. Toimituksen sisältö ... 26
7.2. Häkkimutterien kiinnitys ... 26
7.3. Takaseinä/hyllytaso ... 26

8. Rungon asennus ... 26
8.1. Toimituksen sisältö ... 26
8.2. Vetolaatikon irrottaminen ... 26
8.3. Häkkimuttereiden käyttö ... 26
8.4. Rungon asennus ... 26
8.5. Vetolaatikon asennus ... 26

9. Työpenkin pystyttäminen ... 26
9.1. Pystyttäminen ... 26
9.2. Kiinnitys ... 26

10. Säilytys ... 26

11. Huolto ... 26

12. Varaosat ... 26

13. Tekniset tiedot ... 26

14. Kuormitusmatriisi ... 27

1. Laitteen yleiskuva GridLine Vario -työpenkki

Laitteen yleiskuva työtason lisäksi riippuu valitusta kokoonpanosta.

2. Yleisiä ohjeita

Lue käyttöohje, noudata siinä mainittuja ohjeita, säilytä myöhempää tarvetta varten ja aina helposti saatavilla.

3. Turvallisuus

3.1. SYMBOLIT JA VAROITUKSET

Varoitussymbolit	Merkitys
⚠ HUOMIO	Ilmoittaa vaarasta, joka voi johtaa lievään tai keskivakavaan loukkaantumiseen, jos sitä vältetä.
HUOMAUTUS	Ilmoittaa vaarasta, joka voi johtaa aineellisiin vahinkoihin, jos sitä vältetä.
ⓘ	Ilmoittaa hyödyllisistä vinkeistä ja ohjeista sekä tehokkaaseen ja häiriöttömään käyttöön liittyvistä tiedoista.

3.2. TÄRKEÄT TURVALLISUUSOHJEET

⚠ VARO

Työpenkin kaatuminen

Väärästä kuormituksesta aiheutuva kiinnittämättömien tavaroiden käsille, jaloille ja keholle kohdistuva loukkaantumisvaara ja työpenkin kaatumisen vaara.

» Käytä jalkasuojainta ja suojakäsineitä.
» Älä koskaan säilytä teräviä tai muita työkappaleita irrallaan.
» Älä avaa samanaikaisesti useampaa vetolaatikkoa.
» Kiinnitä työpenkki lattiaan.
» Huomioi yksittäisten vetolaatikoiden ja hyllytasojen maksimikantavuus.
» Huomioi työpenkin maksimikantavuus.

3.3. KÄYTTÖTARKOITUS

- Käytä työpenkkiä vain teknisesti moitteettomassa kunnossa. Turvallisuutta heikentävät häiriöt on korjattava välittömästi.
- Asenna komponentit vain tähän tarkoitukseen varattuihin porausreikiin
- Muokkauksen ja lisäasennukset saa tehdä vain Hoffmann Groupin hyväksymillä varusteilla.
- Teolliseen käyttöön sisätiloissa. Käyttö kuivalla ja kovalla lattialla.
- Käytä vain kuivassa ympäristössä.

3.3.1. Jalkaosa

- Jalkaosa GridLine Vario -työpenkin työtasoon kiinnittämistä varten.
- Asennus vain yhdessä takalevyn, laatikostorungon tai liitoslevyjen kanssa.
- Jalustassa olevat kaapelikanavat kaapeliliitäntöjen asentamista varten.

3.3.2. Liitoslevy

- Liitoslevy GridLine Vario -työpenkin työtasoon kiinnittämistä varten.
- Työpenkin jäykistämiseen ja vakauttamiseen.
- Kaksinkertainen liitoslevy: Kahden työtason yhdistämiseen. Kahden työpöydän kohdistaminen samassa tasossa edellyttää kytkentähelan asennusta.

3.3.3. Takaseinä ja hyllytaso

- Takaseinä tai hyllytaso GridLine Vario -työpenkin jalkaosaan kiinnittämistä varten.
- Asennus hyllytasona vain yhdessä liitoslevyjen kanssa.
- Hyllytaso työkappaleiden ja työkalujen säilyttämiseen.
- Takaseinä näkösuojaksi ja työpenkin vakauttamiseen.
- Asennetaan vain kahdella jalkaosalla varustettuun työpöytään.
- Asenna vain vastaaviin reikiin.
- Huomioi maksimikantavuudet.

3.3.4. Runko

- Koot 200–500 ja 800–900 asennettavaksi GridLine Vario -työpenkkiin.
- Kokoon 500 saakka asennus yhdessä jalkaosan kanssa.
- Koosta 800 alkaen runko-osa korvaa jalkaosan. Valitse korkeus vastakkaisen jalkaosan tai runko-osan mukaisesti.
- Huomioi maksimikantavuudet.
- Vetolaatikot työkalujen säilyttämiseen.
- Hylly työkappaleiden ja työkalujen säilyttämiseen.
- Asenna vain vastaaviin reikiin.

3.4. VÄÄRINKÄYTTÖ

- Älä seiso tai istu työpenkin päällä. Älä kuljeta ihmisiä.
- Älä käytä kaltevilla alueilla.
- Älä käytä räjähdysvaarallisissa tiloissa.
- Älä altista vedelle, sateelle tai lialle.
- Älä käytä alueilla, joissa on irrallisia ja päällystämättömiä lattioita.
- Älä kuormita työpenkkiä, työtasoa, vetolaatikoita ja hyllytasoja liikaa.
- Älä tee omavaltaisia muutoksia.

3.5. HENKILÖIDEN PÄTEVYYS

Mekaanisten töiden ammattilainen

Tässä asiakirjassa ammattilaisella tarkoitetaan henkilöitä, jotka tuntevat tuotteen rakenteen, mekaanisen asennuksen, käyttöönoton, häiriöiden poiston ja huollon ja joilla on seuraava pätevyys:

- Pätevyys/koulutus mekaniikan alalla kansallisesti voimassa olevien määräysten mukaisesti.

Opastettu henkilö

Tässä asiakirjassa opastetuilla henkilöillä tarkoitetaan henkilöitä, jotka on opastettu kaikkiin kuljetusta, säilytystä ja käyttöä koskeviin töihin.

3.6. HENKILÖNSUOJAIMET

Noudata kansallisia ja paikallisia turvallisuutta ja tapaturmantorjuntaa koskevia määräyksiä. Suojavaatetus, kuten esimerkiksi jalkasuojaus ja suojakäsineet, on valittava sekä annettava ja otettava käyttöön kussakin työssä odotettavissa olevien vaarojen mukaisesti.

3.7. TOIMINNANHARJOITTAJAN VELVOITTEET

On varmistettava, että seuraavassa mainitut työt annetaan vain pätevän henkilökunnan suoritettavaksi:

- Kuljetus ja sijoituspaikka
- Asennus
- Huolto

Toiminnanharjoittajan on varmistettava, että tuotteella työskentelevät henkilöt noudattavat määräyksiä ja sääntöjä sekä seuraavia ohjeita:

- Kansalliset ja paikalliset turvallisuutta, tapaturmantorjuntaa ja ympäristönsuojelua koskevat määräykset.
- Älä asenna tai ota käyttöön viallisia tuotteita.
- Tarvittavat suojavarusteet on annettava käyttöön.

4. Kuljetus ja sijoituspaikka

ⓘ *Tarkista välittömästi tuotteen vastaanottamisen jälkeen, onko siinä kuljetusvaurioita. Vahingoittunutta tuotetta ei saa asentaa eikä ottaa käyttöön.*

⚠ VARO

Virheellinen kuljetus sijoituspaikalle

Työpenkin omapaino on suuri ja penkin virheelliseen nostamiseen liittyy loukkaantumisvaara.

» Käytä jalkasuojainta ja suojakäsineitä.
» Varmista työntö- ja kuljetusreitit.
» Työpenkin kuljettaminen sijoituspaikalle on annettava vähintään kahden henkilön tehtäväksi.
» Työnnä tai kuljeta vain, kun vetolaatikot ja kaappiosa on suljettu ja lukittu.

Kuljettamisen ja käsittelyn aikana on varottava vioittamasta tai rikkomasta komponentteja.

HUOMIO

Virheellinen kuljetus

Virheellisestä kuljetuksesta aiheutuva vioittuminen.

» Työpenkin kuljettamiseen sijoituspaikalle on käytettävä vain tarkoitukseen soveltuvia nostovälineitä.
» Älä nosta työpenkkiä työtasosta.
» Älä vedä työpenkkiä lattiaa pitkin.
» Kuljeta työpenkki vaakatasossa.
» Laske työpenkki hitaasti alas.

5. Asennusohjeet

Mekaanisten töiden ammattilainen

5.1. LISÄVARUSTEET

Noudata muiden lisävarusteiden asennuksessa vastaavia asennusohjeita.

6. Jalkaosan ja liitoslevyjen asennus

ⓘ *Käännä työtaso kahden henkilön voimin ja aseta se tasaiselle, puhtaalle alustalle.*

6.1. TOIMITUKSEN SISÄLTÖ

Jalkaosa

- 1x jalkaosa
- 3x kuusiokantainen puuruuvi Ø 8 x 32 mm
- 3x aluslevy Ø 8,4 mm

Liitoslevy

- 2x liitoslevy
- 4x kuusiokantainen puuruuvi
- 4x kuusiokantaruuvi M6x12
- 4x aluslevy
- 4x häkkimutteri

6.2. JALKAOSA

A

1. Ruuvaa kukin jalkaosa kiinni työtasoon kolmella Ø 8,4 aluslevyllä ja Ø 8×32 puuruuvilla reikien mukaisesti.
2. Lattialla seisovat työpenkit, joissa ei ole runkoa: toista sama toiselle jalkaosalle.

6.3. LIITOSLEVY

6.3.1. Häkkimutterien kiinnitys

B

Asenna kaksi häkkimutteria kutakin liitoslevyä kohti jalkaosan päässä olevaan aukkoon.

1. Aseta häkkimutteri viistosti aukkoon.
2. Työnnä ruuvimeisselillä taakse, napsauta kiinni.

6.3.2. Yksinkertaisen liitoslevyn asennus

C

- Takaseinän tai laatikostorungon asennus ei vaadi kokoamista.

1. Ruuvaa liitoslevy kiinni kahdella kuusiokantaruuvilla M6×12 ja häkkimuttereilla.
2. Ruuvaa liitoslevy kiinni työtasoon kahdella Ø 8,4 aluslevyllä ja Ø 8×32 puuruuvilla.

7. Takaseinän ja hyllytason asennus

Takaseinän asennuksessa takana ei tarvita liitoslevyjä.

7.1. TOIMITUKSEN SISÄLTÖ

Yksiosainen

- 1x takaseinä/hyllytaso
- 4x kuusiokantaruuvi M6
- 4x häkkimutteri

Kaksiosainen

- 2x takaseinä/hyllytaso
- 8x kuusiokantaruuvi M6
- 8x häkkimutteri

7.2. HÄKKIMUTTERIEN KIINNITYS

B

Kutakin takaseinää kohti: *Asenna kunkin jalkaosan sisäpuolella olevaan aukkoon kaksi häkkimutteria ylä- tai alapäähän.*
Kutakin hyllytasoa kohti*: Asenna kunkin jalkaosan alhaalla olevan poikittaistuen sisäpuolella olevaan aukkoon kaksi häkkimutteria.*

1. Aseta häkkimutteri viistosti aukkoon.
2. Työnnä ruuvimeisselillä taakse, napsauta kiinni.

7.3. TAKASEINÄ/HYLLYTASO

D / E

Asenna ***takaseinä*** *työpenkin taustapuolelle.*
Asenna ***hyllytaso*** *jalkaosassa alhaalla olevaan poikittaistukeen.*

- Huomioi asennuksessa kaapelikanavien aukot.
- Ruuvaa takaseinä/hyllytaso kuhunkin jalkaosaan kiinni kahdella M6-kuusiokantaruuvilla ja häkkimuttereilla.

8. Rungon asennus

Runko asennettavissa vasemmalle tai oikealle puolelle.

8.1. TOIMITUKSEN SISÄLTÖ

- 1x runko
- 4x kuusiokantainen puuruuvi Ø 8 x 32 mm
- 4x aluslevy
- 2x kupukantaruuvi M6 x 10
- 2x häkkimutteri

8.2. VETOLAATIKON IRROTTAMINEN

F

1. Vedä laatikko ulos.
2. Vedä lukitus ulos ja käännä ylöspäin. Ota laatikko ulos.

8.3. HÄKKIMUTTEREIDEN KÄYTTÖ

B

Huomioitava vain ripustettavan rungon yhteydessä. Asenna kaksi häkkimutteria etummaisen jalan päätyyn sisäpuolella oleviin loviin.

1. Aseta häkkimutteri viistosti aukkoon.
2. Työnnä ruuvimeisselillä taakse, napsauta kiinni.

8.4. RUNGON ASENNUS

G / H

Käännä työtaso kahden henkilön voimin ja aseta se tasaiselle, puhtaalle alustalle.

Asenna runko työtasoon reikäkuvion mukaisesti.

1. Irrota laatikot (katso Laatikoiden irrottaminen) tai avaa ovi.
2. Vain rungon koko 200–500: Kiinnitä linssikantaruuvit M6×10 mm jalkaosaan häkkimuttereilla.
3. Kiinnitä runko neljällä aluslevyllä ja neljällä Ø 8×32 mm kuusiokantaruuvilla työtasoon.

8.5. VETOLAATIKON ASENNUS

I

1. Vedä ulosvedettävät kiskot ulos ja pidä ne paikallaan.
2. Aseta laatikko paikoilleen ja työnnä sisään vasteeseen asti.
3. Nosta laatikkoa ja työnnä vastuksen yli, kunnes laatikko on kokonaan kiskossa.
4. Käännä lukko alaspäin ja työnnä sitä taaksepäin.

9. Työpenkin pystyttäminen

9.1. PYSTYTTÄMINEN

✓ Työpenkin kuljettaminen sijoituspaikalle on annettava vähintään kahden henkilön tehtäväksi.
✓ Varmista tasainen, tukeva alusta, joka on suunniteltu kestämään työpenkin enimmäiskantavuus.

1. Aseta työpenkki tasaiselle ja tukevalle alustalle.
2. Tarkista vesivaa'alla, onko työpenkki vaakasuorassa ja pystysuorassa.
   » Aseta työpenkki asennuspaikkaan.

9.2. KIINNITYS

⚠ VAROITUS

Työpenkin kaatuminen
Loukkaantumisvaara
Kun työpöytä painaa <150 kg ja kuormitus laattikkoa kohti on >35 kg, on olemassa kaatumisvaara.
» Kiinnitä työpenkki lattiaan.

HUOMIO

Lattiaan asennetut johdot ja putket
Johtojen ja putkien vahingoittuminen.
» Tarkista lattian riittävä kantavuus ennen poraamista.
» Käytä sopivia poraustyökaluja ja -materiaaleja.
» Käytä sopivia suojavarusteita.
» Anna ammattihenkilöstön suorittaa poraukset.
» Älä tee porauksia johtojen tai putkien välittömässä läheisyydessä.

10. Säilytys

- Säilytyslämpötila -10 °C ... +60 °C.
- Säilytettävä suljetussa, kuivassa tilassa.
- Ilmankosteus: 90 %, ei kondensoiva.

11. Huolto

Älä käytä alkoholia sekä hioma-aineita tai liuottimia sisältäviä puhdistusaineita.

Aikaväli	Huoltotyö	Suorittaja
Ennen jokaista käyttöä	Tarkista työpöytä ulkoisten vaurioiden varalta.	Opastettu henkilö
Kuukausittain	Tarkista työpenkin kaikkien komponenttien ja ruuvikiinnitysten kiinnitys ja toiminta. Poista ulkoinen pöly ja lika. Tarkista, näkyykö vikoja ja halkeamia.	Opastettu henkilö
Kun työpenkki on likainen	Puhdista sivuosat, metallipinnat, vetolaatikot ja jalat maalinpuhdistusaineella. Puhdista työtaso kostealla liinalla.	Opastettu henkilö
Kun työpenkissä, komponenteissa tai varusteissa on vikoja	Lukitse työpenkki ja estä sen käyttö. Vaihdata vioittuneet komponentit ja varusteet välittömästi.	Mekaanisten töiden ammattilainen

12. Varaosat

Varaosien tilaaminen Hoffmann Groupin huoltopalvelun kautta.

13. Tekniset tiedot

Katso lisävarusteiden tekniset tiedot lisävarusteiden käyttöohjeista.

Mitat

Työtason leveys	Työtason syvyys	Työtason paksuus	Työpenkin korkeus
1000 mm	750 mm	50 mm	850 mm / 950 mm
1500 mm			
2000 mm			

Lämpötilat

Työympäristö	0 °C - +40 °C
Säilytys ja kuljetus	-10 °C - +60 °C

- Kokonaispainoa laskettaessa on otettava huomioon yksittäisten lisävarusteiden paino.
- Kantavuutta laskettaessa on otettava huomioon kuormitusmatriisin mukainen kokoonpano.

14. Kuormitusmatriisi

Kuormitustiedot GridLine Vario -työpenkeille, joiden tason pituus on 1000 – 2000 mm.

Yhdistelymahdollisuudet		Tasaisesti jakautunut, staattinen kuorma
1× työtaso 2× jalkaosa 4× liitoslevy	1× työtaso 2× jalkaosa 1× riippuva runko 2× liitoslevy	400 kg
1× työtaso 2× jalkaosa 2× yksittäinen takaseinä 2× liitoslevy	1× työtaso 2× jalkaosa 1× riippuva runko 2× yksittäinen takaseinä 1× liitoslevy	600 kg
1× työtaso 1× jalkaosa 1× lattialla seisova runko 2× liitoslevy		800 kg
1× työtaso 2× lattialla seisova runko		1000 kg

Sommaire

1. Aperçu de l'appareil Etabli GridLine Vario ... 29

2. Remarques générales ... 29

3. Sécurité ... 29
- 3.1. Symboles et représentations ... 29
- 3.2. Consignes générales de sécurité ... 29
- 3.3. Utilisation normale ... 29
  - 3.3.1. Piètement ... 29
  - 3.3.2. Gousset ... 29
  - 3.3.3. Paroi arrière et plateau de rangement ... 29
  - 3.3.4. Bâti ... 29
- 3.4. Mauvais usage raisonnablement prévisible ... 29
- 3.5. Qualification du personnel ... 29
- 3.6. Equipements de protection individuelle ... 29
- 3.7. Obligations de l'exploitant ... 29

4. Transport et lieu d'installation ... 29

5. Consignes de montage ... 29
- 5.1. Accessoires ... 29

6. Montage du piètement et des goussets ... 29
- 6.1. Livraison ... 29
- 6.2. Piètement ... 30
- 6.3. Gousset ... 30
  - 6.3.1. Mise en place des écrous cage ... 30
  - 6.3.2. Montage d'un gousset simple ... 30

7. Montage de la paroi arrière et du plateau de rangement ... 30
- 7.1. Livraison ... 30
- 7.2. Mise en place des écrous cage ... 30
- 7.3. Paroi arrière/Plateau de rangement ... 30

8. Montage du bâti ... 30
- 8.1. Livraison ... 30
- 8.2. Démontage des tiroirs ... 30
- 8.3. Mise en place des écrous cage ... 30
- 8.4. Montage du bâti ... 30
- 8.5. Montage des tiroirs ... 30

9. Installation de l'établi ... 30
- 9.1. Installation ... 30
- 9.2. Ancrage ... 30

10. Stockage ... 30

11. Entretien ... 30

12. Pièces de rechange ... 31

13. Caractéristiques techniques ... 31

14. Tableau des charges ... 31

1. Aperçu de l'appareil Etabli GridLine Vario

L'aperçu des appareils en plus du plan de travail dépend de la configuration choisie.

2. Remarques générales

Lisez, respectez et conservez les instructions d'utilisation à des fins de consultation ultérieure, et gardez-les toujours à disposition.

3. Sécurité

3.1. SYMBOLES ET REPRÉSENTATIONS

Symboles d'avertissement	Signification
⚠ ATTENTION	Indique un danger qui, s'il n'est pas évité, peut entraîner des blessures légères ou modérées.
AVIS	Indique un danger qui, s'il n'est pas évité, peut entraîner des dommages matériels.
ⓘ	Indique des astuces et des conseils utiles, ainsi que des informations pour un fonctionnement efficace et fiable.

3.2. CONSIGNES GÉNÉRALES DE SÉCURITÉ

⚠ ATTENTION

Instabilité de l'établi

Risque de blessures au niveau des mains, des pieds et du corps en cas de chute d'objets non sécurisés et risque de basculement de l'établi en cas de chargement incorrect.

» Porter des gants et de chaussures de protection.
» Ne jamais ranger des pièces pointues ou d'autres pièces non fixées.
» Ne pas ouvrir plusieurs tiroirs en même temps.
» Ancrer l'établi au sol.
» Respecter la charge admissible maximale des différents tiroirs et tablettes.
» Respecter la charge admissible maximale de l'établi.

3.3. UTILISATION NORMALE

- Utiliser l'établi uniquement s'il se trouve dans un parfait état technique. Les problèmes susceptibles de compromettre la sécurité doivent être résolus immédiatement.
- Monter les composants uniquement dans les trous prévus à cet effet
- Modifications et transformations uniquement autorisées avec des accessoires agréés Hoffmann Group.
- Pour usage industriel à l'intérieur. Utilisation sur des sols secs et fermes.
- Utiliser uniquement dans un environnement sec.

3.3.1. Piètement

- Piètement pour montage sur un plan de travail d'un établi GridLine Vario.
- Montage uniquement en combinaison avec une paroi arrière, un caisson de tiroirs ou des goussets.
- Conduites de câbles dans le pied pour la pose de câbles.

3.3.2. Gousset

- Gousset pour montage sur un plan de travail et un piètement d'un établi GridLine Vario.
- Pour rigidification et stabilisation de l'établi.
- Gousset double : pour relier deux plans de travail. Pour un alignement précis de deux plans de travail, il est nécessaire de monter également un couplage.

3.3.3. Paroi arrière et plateau de rangement

- Paroi arrière ou plateau de rangement pour montage sur le piètement de l'établi GridLine Vario.
- Montage comme plateau de rangement uniquement en combinaison avec des goussets.
- Plateau pour le rangement de pièces et d'outils.
- Paroi arrière comme protection contre les regards indiscrets et pour stabilisation de l'établi.
- Monter uniquement sur des établis avec deux piètements.
- Monter uniquement sur les trous correspondants.
- Respecter les charges admissibles maximales.

3.3.4. Bâti

- Réf. 200 à 500 et 800 à 900 pour montage sur un établi GridLine Vario.
- Jusqu'à la réf. 500 incluse, monter en association avec un piètement.
- A partir de la réf. 800, le bâti remplace le piètement. Choisir une hauteur correspondant au bâti ou au piètement opposé.
- Respecter les charges admissibles maximales.
- Tiroirs pour le rangement d'outils.
- Tablette pour le rangement de pièces et d'outils.
- Monter uniquement sur les trous correspondants.

3.4. MAUVAIS USAGE RAISONNABLEMENT PRÉVISIBLE

- Ne rien placer ou déposer sur l'établi. Ne pas transporter de personnes.
- Ne pas utiliser dans les zones en pente.
- Ne pas utiliser dans des zones explosibles.
- Ne pas exposer à l'eau, aux précipitations ni aux salissures.
- Ne pas utiliser dans des endroits où le sol est meuble et non stabilisé.
- Ne pas surcharger l'établi, le plan de travail, les tiroirs et les tablettes.
- Ne pas apporter de modifications.

3.5. QUALIFICATION DU PERSONNEL

Technicien spécialisé en travaux mécaniques

Le technicien spécialisé au sens de cette documentation désigne toute personne familiarisée avec le montage, l'installation mécanique, la mise en service, le dépannage et l'entretien du produit et disposant des qualifications suivantes :

- Qualification / formation dans le domaine de la mécanique conformément à la réglementation nationale en vigueur.

Personne compétente

Les personnes compétentes au sens de cette documentation désignent les personnes qui ont été formées pour effectuer des travaux dans les domaines du transport, du stockage et de l'exploitation.

3.6. EQUIPEMENTS DE PROTECTION INDIVIDUELLE

Respecter les réglementations nationales et régionales en vigueur en matière de sécurité et de prévention des accidents. Les vêtements de protection, tels que les chaussures et les gants, doivent être choisis, mis à disposition et portés en fonction des risques prévus pendant l'activité concernée.

3.7. OBLIGATIONS DE L'EXPLOITANT

S'assurer que tous les travaux énumérés ci-après sont effectués uniquement par du personnel qualifié :

- Transport et lieu d'installation
- Montage
- Entretien

L'exploitant doit veiller à ce que les personnes travaillant sur le produit respectent les prescriptions et dispositions ainsi que les consignes suivantes :

- Prescriptions nationales et régionales en matière de sécurité, de prévention des accidents et d'environnement.
- Ne pas assembler, installer ou mettre en service des produits endommagés.
- L'équipement de protection nécessaire doit être mis à disposition.

4. Transport et lieu d'installation

ⓘ *Vérifier immédiatement après réception que le produit n'a pas été endommagé pendant le transport. En cas de dommages, ne pas procéder à l'installation ni à la mise en service.*

⚠ ATTENTION

Transport non conforme jusqu'au lieu d'installation

Risque de blessure en raison du poids élevé de l'établi en cas de levage inapproprié.

» Porter des gants et de chaussures de protection.
» Sécuriser les voies de déplacement et de transport.
» Au moins deux personnes doivent assurer le transport de l'établi vers le lieu d'installation.
» Procéder au déplacement ou au transport uniquement avec l'armoire intégrée et les tiroirs fermés et verrouillés.

Veiller à ce qu'aucun composant ne soit endommagé ou détruit pendant le transport et la manutention.

AVIS

Transport non conforme

Dommages dus à un transport non conforme.

» Utiliser uniquement des engins de levage appropriés pour transporter l'établi sur le lieu d'installation.
» Ne pas soulever l'établi au niveau du plan de travail.
» Ne pas tirer l'établi sur le sol.
» Transporter l'établi à l'horizontale.
» Abaisser lentement l'établi.

5. Consignes de montage

Technicien compétent en travaux mécaniques

5.1. ACCESSOIRES

Pour le montage d'autres accessoires, consultez les instructions de montage correspondantes.

6. Montage du piètement et des goussets

ⓘ *Retourner le plan de travail avec l'aide de deux personnes et le poser sur une surface plane et propre.*

6.1. LIVRAISON

Piètement

- 1x piètement
- 3x vis à bois à tête hexagonale Ø8 x 32 mm
- 3x rondelles Ø 8,4 mm

Gousset

- 2x goussets

- 4x vis à bois à tête hexagonale
- 4x vis à 6 pans M6x12
- 4x rondelles
- 4x écrous cage

6.2. PIÈTEMENT

A

1. Visser chaque piètement au plan de travail à l'aide de trois rondelles Ø8,4 et de vis à bois Ø8×32 selon les trous correspondants.
2. Pour les établis sans caisson au sol : répéter la procédure avec le deuxième piètement.

6.3. GOUSSET

6.3.1. Mise en place des écrous cage

B

Monter deux écrous cage par gousset dans la découpe en haut du pied.

1. Insérer l'écrou cage dans la découpe par l'avant en oblique.
2. Pousser vers l'arrière à l'aide d'un tournevis, clipser fermement.

6.3.2. Montage d'un gousset simple

C

- Aucun montage nécessaire en cas de montage d'une paroi arrière ou d'un caisson de tiroirs.

1. Visser le gousset aux écrous cage à l'aide de deux vis à 6 pans M6×12.
2. Visser le gousset au plan de travail à l'aide de deux rondelles Ø8,4 et de vis à bois Ø8×32.

7. Montage de la paroi arrière et du plateau de rangement

En cas de montage comme paroi arrière, il n'est pas nécessaire d'installer des goussets à l'arrière.

7.1. LIVRAISON

En une partie

- 1x paroi arrière / plateau de rangement
- 4x vis à 6 pans M6
- 4x écrous cage

En deux parties

- 2x parois arrière / plateaux de rangement
- 8x vis à 6 pans M6
- 8x écrous cage

7.2. MISE EN PLACE DES ÉCROUS CAGE

B

Par paroi arrière : *monter deux écrous cage par piètement dans la découpe sur la paroi intérieure en haut ou en bas du pied.*
Par plateau de rangement *: monter deux écrous cage par piètement dans la découpe sur la paroi intérieure au niveau du renfort transversal inférieur.*

1. Insérer l'écrou cage dans la découpe par l'avant en oblique.
2. Pousser vers l'arrière à l'aide d'un tournevis, clipser fermement.

7.3. PAROI ARRIÈRE/PLATEAU DE RANGEMENT

D / E

Monter la ***paroi arrière*** *à l'arrière de l'établi.*
Monter le ***plateau de rangement*** *dans le renfort transversal inférieur des piètements.*

- Lors du montage, tenir compte des découpes des conduites de câbles.
- Visser la paroi arrière/le plateau de rangement aux écrous cage à l'aide de deux vis à 6 pans M6 par piètement.

8. Montage du bâti

Bâti pour montage du côté gauche ou du côté droit.

8.1. LIVRAISON

- 1x bâti
- 4x vis à bois à tête hexagonale Ø 8 x 32 mm
- 4x rondelles
- 2x vis à tête cylindrique bombée M6 x 10
- 2x écrous cage

8.2. DÉMONTAGE DES TIROIRS

F

1. Extraire le tiroir.
2. Extraire le dispositif de verrouillage et le tourner vers le haut. Retirer le tiroir.

8.3. MISE EN PLACE DES ÉCROUS CAGE

B

Uniquement pertinent pour les bâtis suspendus. Monter deux écrous cage en haut du pied avant dans les découpes de la paroi intérieure.

1. Insérer l'écrou cage dans la découpe par l'avant en oblique.
2. Pousser vers l'arrière à l'aide d'un tournevis, clipser fermement.

8.4. MONTAGE DU BÂTI

G / H

Retourner le plan de travail avec l'aide de deux personnes et le poser sur une surface plane et propre.

Monter le bâti sur plan de travail selon les trous correspondants.

1. Démonter les tiroirs (voir Démontage des tiroirs) ou ouvrir la porte.
2. Uniquement pour les bâtis réf. 200 à 500 : serrer les vis à tôle à tête bombée M6×10 mm aux écrous cage dans le piètement.
3. Visser le bâti au plan de travail à l'aide de quatre rondelles et de quatre vis à 6 pans Ø 8×32 mm.

8.5. MONTAGE DES TIROIRS

I

1. Extraire les rails d'extraction et les retenir.
2. Mettre en place le tiroir et l'insérer jusqu'à sentir une résistance.
3. Soulever le tiroir et le pousser au-delà de la résistance jusqu'à ce qu'il soit complètement dans le rail.
4. Tourner le dispositif de verrouillage vers le bas et le pousser vers l'arrière.

9. Installation de l'établi

9.1. INSTALLATION

✓ Transporter l'établi jusqu'au lieu d'installation avec l'aide d'au moins 2 personnes.
✓ Veiller à une installation sur un sol plan et stable, conçu pour la charge admissible maximale de l'établi.

1. Installer l'établi sur un sol plan et stable.
2. Vérifier à l'aide d'un niveau à bulle que l'établi est bien horizontal et vertical.
   » Positionner l'établi sur le lieu d'installation.

9.2. ANCRAGE

⚠ AVERTISSEMENT

Instabilité de l'établi
Risque de blessures
Les établis d'un poids inférieur à 150 kg et d'une charge supérieure à 35 kg par tiroir présentent un risque de basculement.
» Ancrer l'établi au sol.

AVIS

Câbles et tuyaux posés au sol
Endommagement des câbles et tuyaux.
» Vérifier si le sol présente une charge admissible suffisante avant le perçage.
» Utiliser des outils et un matériel de perçage adéquats.
» Porter un équipement de protection approprié.
» Confier le perçage à un personnel qualifié.
» Ne pas percer à proximité immédiate de câbles et tuyaux.

10. Stockage

- Température de stockage entre -10 °C et +60 °C.
- Stocker dans un endroit sec et fermé.
- Humidité de l'air : 90 %, sans condensation.

11. Entretien

Ne pas utiliser de produits de nettoyage contenant de l'alcool, des abrasifs ou des solvants.

Intervalle	Tâche d'entretien	Responsable
Avant chaque utilisation	Vérifier que l'établi ne présente pas de dommages extérieurs.	Personne compétente
Tous les mois	Vérifier que tous les composants et raccords de l'établi sont bien en place et fonctionnels. Eliminer les poussières et les salissures sur l'extérieur. Vérifier l'absence de dommages et de fissures.	Personne compétente
En cas de salissure de l'établi	Nettoyer les parois latérales, les façades métalliques, les tiroirs et les pieds avec un nettoyant pour peinture. Nettoyer le plan de travail à l'aide d'un chiffon humide.	Personne compétente
En cas de dégâts à l'établi, aux composants et aux accessoires	Bloquer l'établi et en empêcher toute utilisation. Faire immédiatement remplacer les composants et accessoires défectueux.	Technicien compétent en travaux mécaniques

12. Pièces de rechange

Pièces de rechange d'origine disponibles auprès du service clientèle de Hoffmann Group.

13. Caractéristiques techniques

Pour les caractéristiques techniques des accessoires, se reporter aux instructions correspondantes.

Dimensions

Largeur du plan de travail	Profondeur du plan de travail	Epaisseur du plan de travail	Hauteur de l'établi
1 000 mm	750 mm	50 mm	850 mm / 950 mm
1 500 mm			
2 000 mm			

Températures

Environnement de travail	0 °C à +40 °C
Stockage et transport	-10 °C à +60 °C

- Lors du calcul du poids total, tenir compte du poids des différents accessoires.
- Lors du calcul de la charge admissible, tenir compte de la configuration selon le tableau des charges.

14. Tableau des charges

Indications de charge pour les établis GridLine Vario avec longueur de plan de travail de 1 000 – 2 000 mm.

Possibilités de combinaisons		Charge statique, uniformément répartie
1×plan de travail 2×piètements 4×goussets	1×plan de travail 2×piètements 1×caisson suspendu 2×goussets	400 kg
1×plan de travail 2×piètements 2×parois arrière individuelles 2×goussets	1×plan de travail 2×piètements 1×caisson suspendu 2×parois arrière individuelles 1×gousset	600 kg
1×plan de travail 1×piètement 1×caisson au sol 2×goussets		800 kg
1×plan de travail 2×caissons au sol		1 000 kg

Indice

1. Panoramica banco da lavoro GridLine Vario ... 33

2. Note generali ... 33

3. Sicurezza ... 33
3.1. Simboli e mezzi di rappresentazione ... 33
3.2. Avvertenze fondamentali per la sicurezza ... 33
3.3. Uso previsto ... 33
3.3.1. Strutture portanti ... 33
3.3.2. Raccordo a gomito ... 33
3.3.3. Parete posteriore e mensole ... 33
3.3.4. Cassettiera ... 33
3.4. Uso scorretto ragionevolmente prevedibile ... 33
3.5. Qualifica del personale ... 33
3.6. Dispositivi di protezione individuale ... 33
3.7. Obblighi dell'operatore ... 33

4. Trasporto e luogo di installazione ... 33

5. Indicazioni di montaggio ... 33
5.1. Accessori ... 33

6. Montaggio di struttura portante e raccordi a gomito ... 33
6.1. Fornitura ... 33
6.2. Strutture portanti ... 34
6.3. Raccordo a gomito ... 34
6.3.1. Inserimento dei dadi in gabbia ... 34
6.3.2. Montaggio di un raccordo a gomito semplice ... 34

7. Montaggio di parete posteriore e mensole ... 34
7.1. Fornitura ... 34
7.2. Inserimento dei dadi in gabbia ... 34
7.3. Parete posteriore/mensola ... 34

8. Montaggio della cassettiera ... 34
8.1. Fornitura ... 34
8.2. Smontaggio dei cassetti ... 34
8.3. Inserimento dei dadi in gabbia ... 34
8.4. Montaggio dell'alloggiamento ... 34
8.5. Montaggio dei cassetti ... 34

9. Installazione del banco da lavoro ... 34
9.1. Installazione ... 34
9.2. Ancoraggio ... 34

10. Stoccaggio ... 34

11. Manutenzione ... 34

12. Ricambi ... 35

13. Dati tecnici ... 35

14. Matrice di carico ... 35

1. Panoramica banco da lavoro GridLine Vario

La panoramica dell'attrezzatura nonché il piano di lavoro dipendono dalla configurazione selezionata.

2. Note generali

Leggere il manuale d'i istruzioni, rispettarlo, conservarlo per riferimento futuro e tenerlo sempre a portata di mano.

3. Sicurezza

3.1. SIMBOLI E MEZZI DI RAPPRESENTAZIONE

Simboli di avvertimento	Significato
⚠ ATTENZIONE	Indica un pericolo che può causare lesioni lievi o di media entità se non viene evitato.
AVVISO	Indica un pericolo che può causare danni materiali se non viene evitato.
ⓘ	Fornisce consigli, indicazioni e informazioni utili per un funzionamento corretto ed efficiente.

3.2. AVVERTENZE FONDAMENTALI PER LA SICUREZZA

⚠ ATTENZIONE

Caduta del banco da lavoro

Pericolo di lesioni a mani, piedi e altre parti del corpo legato alla caduta di oggetti non fissati e pericolo di ribaltamento del banco da lavoro dovuto a un caricamento errato.

» Indossare scarpe di sicurezza e guanti protettivi.
» Fissare sempre i pezzi appuntiti e gli altri oggetti.
» Non aprire più cassetti contemporaneamente.
» Ancorare il banco da lavoro al pavimento.
» Rispettare la portata massima dei singoli cassetti e delle singole mensole.
» Rispettare la portata massima del banco da lavoro.

3.3. USO PREVISTO

- Utilizzare il banco da lavoro solo in condizioni tecnicamente ottimali. Risolvere immediatamente tutte le anomalie che possono mettere a rischio la sicurezza.
- Montare i componenti servendosi unicamente degli appositi fori.
- Modificare e aggiustare solo con accessori autorizzati del Gruppo Hoffmann.
- Per uso industriale in ambienti interni. Utilizzare su superfici asciutte e stabili.
- Utilizzare solo in un ambiente asciutto.

3.3.1. Strutture portanti

- Strutture portanti da montare al piano di lavoro del banco da lavoro GridLine Vario.
- Montaggio solo in combinazione con parete posteriore, corpo per cassetti o raccordi a gomito.
- Canaline per cavi integrate nella base per la posa dei cavi di collegamento.

3.3.2. Raccordo a gomito

- Raccordo a gomito da montare al piano di lavoro e alle strutture portanti del banco da lavoro GridLine Vario.
- Per garantire una maggiore solidità e stabilità del banco da lavoro.
- Raccordo a gomito doppio: per unire due piani di lavoro. Per allineare due piani di lavoro, è necessario montare anche una borchia di accoppiamento.

3.3.3. Parete posteriore e mensole

- Parete posteriore o mensola da montare alle strutture portanti del banco da lavoro GridLine Vario.
- Montaggio come mensola solo in combinazione con i raccordi a gomito.
- Mensola per la custodia di pezzi e utensili.
- La parete posteriore funge da protezione visiva e garantisce una maggiore stabilità del banco da lavoro.
- Montare solo sui banchi da lavoro con due strutture portanti.
- Montare solo nei fori corrispondenti.
- Rispettare la portata massima prevista.

3.3.4. Cassettiera

- Dim. da 200 a 500 e da 800 a 900 per il montaggio sul banco da lavoro GridLine Vario.
- Fino alla dim. 500 inclusa, montaggio in combinazione con strutture portanti.
- A partire dalla dim. 800, l'alloggiamento sostituisce le strutture portanti. Scegliere l'altezza in funzione alle strutture portanti contrapposte o all'alloggiamento.
- Rispettare la portata massima prevista.
- Cassetti per la custodia degli utensili.
- Ripiano per la custodia di pezzi e utensili.
- Montare solo nei fori corrispondenti.

3.4. USO SCORRETTO RAGIONEVOLMENTE PREVEDIBILE

- Non appoggiarsi né sedersi sopra il banco da lavoro. Non utilizzare per trasportare persone.
- Non usare in zone con pendenze o dislivelli.
- Non usare in aree a rischio di esplosione.
- Non esporla ad acqua, precipitazioni e impurità.
- Non usare in zone con superfici vacillanti e instabili.
- Non sovraccaricare il banco da lavoro, il piano di lavoro, i cassetti e le mensole.
- Non apportare modifiche non autorizzate.

3.5. QUALIFICA DEL PERSONALE

Personale specializzato in lavori meccanici

Ai sensi della presente documentazione, per "personale specializzato" si intendono quelle persone che hanno dimestichezza con il montaggio, l'installazione di componenti meccanici, la messa in servizio, l'eliminazione dei guasti e la manutenzione del prodotto e che sono in possesso delle seguenti qualifiche:

- qualifica / formazione in ambito meccanico secondo le norme vigenti a livello nazionale.

Personale addestrato

Ai sensi della presente documentazione, per "personale addestrato" si intendono quelle persone che sono state istruite per eseguire lavori attinenti al trasporto, allo stoccaggio e al funzionamento del prodotto.

3.6. DISPOSITIVI DI PROTEZIONE INDIVIDUALE

Osservare le norme nazionali e regionali in materia di sicurezza e prevenzione degli infortuni. L'abbigliamento di protezione, come scarpe di sicurezza e guanti protettivi, deve essere selezionato, messo a disposizione e indossato conformemente ai rischi legati all'attività da svolgere.

3.7. OBBLIGHI DELL'OPERATORE

Assicurarsi che tutti i lavori riportati nei capitoli seguenti vengano eseguiti solo ed esclusivamente da personale specializzato e qualificato:

- Trasporto e luogo di installazione
- Montaggio
- Manutenzione

L'operatore deve assicurarsi che le persone che eseguono lavori sul prodotto rispettino le norme e le disposizioni vigenti nonché le seguenti indicazioni:

- Osservare le norme nazionali e regionali in materia di sicurezza e prevenzione degli infortuni, nonché le norme per la tutela dell'ambiente.
- Non montare, installare o azionare il prodotto se risulta danneggiato.
- I dispositivi di protezione necessari devono essere messi a disposizione.

4. Trasporto e luogo di installazione

ⓘ *Una volta ricevuto il prodotto, assicurarsi che non vi siano danni dovuti al trasporto. In presenza di segni di danneggiamento, non effettuare il montaggio né la messa in servizio.*

⚠ ATTENZIONE

Trasporto errato nel luogo di installazione

Pericolo di lesioni in caso di sollevamento scorretto dovuto al peso elevato del banco da lavoro.

» Indossare scarpe di sicurezza e guanti protettivi.
» Fissare le guide di scorrimento e di trasporto.
» Il banco da lavoro deve essere trasportato sul luogo di installazione da almeno due persone.
» Spostare o trasportare il banco da lavoro solo con i cassetti e l'armadietto debitamente chiusi e bloccati.

Assicurarsi che nessun componente venga danneggiato o distrutto durante il trasporto e l'utilizzo del prodotto.

AVVISO

Trasporto errato

Danni causati da un trasporto errato.

» Utilizzare solo dispositivi di sollevamento adatti per trasportare il banco da lavoro nel luogo previsto per l'installazione.
» Non sollevare il banco da lavoro afferrandolo per il piano di lavoro.
» Non trascinare il banco da lavoro sul pavimento.
» Non trasportare il banco da lavoro in posizione orizzontale.
» Deporre il banco da lavoro con delicatezza.

5. Indicazioni di montaggio

Personale specializzato in lavori meccanici

5.1. ACCESSORI

Per montare altri accessori, osservare le relative istruzioni di montaggio.

6. Montaggio di struttura portante e raccordi a gomito

ⓘ *Capovolgere il piano di lavoro con l'aiuto di due persone e appoggiarlo su una superficie piana e pulita.*

6.1. FORNITURA

Struttura portante

- 1x struttura portante
- 3x viti per legno esagonali Ø 8 x 32 mm
- 3x rondelle Ø 8,4 mm

Raccordo a gomito
- 2x raccordi a gomito
- 4x viti per legno esagonali
- 4x viti a testa esagonale M6x12
- 4x rondelle
- 4x dadi in gabbia

6.2. STRUTTURE PORTANTI

A

1. Avvitare ogni struttura portante al piano di lavoro in base alla disposizione dei fori usando tre rondelle di Ø 8,4 e tre viti in legno di Ø 8×32.
2. Nei banchi da lavoro senza corpo poggiato a terra: ripetere l'operazione con una seconda struttura portante.

6.3. RACCORDO A GOMITO

6.3.1. Inserimento dei dadi in gabbia

B

Per ciascun raccordo a gomito, montare due dadi in gabbia nella punzonatura situata nell'estremità superiore della base.

1. Montare il dado in gabbia nella punzonatura inserendolo da davanti in posizione obliqua.
2. Spingerlo all'indietro con l'aiuto di un giravite e fissarlo mediante le clip di aggancio.

6.3.2. Montaggio di un raccordo a gomito semplice

C

- Nessun montaggio necessario in caso di montaggio di una parete posteriore o un corpo per cassetti.

1. Avvitare il raccordo a gomito ai dadi in gabbia usando due viti esagonali M6×12.
2. Avvitare il raccordo a gomito al piano di lavoro usando due rondelle di Ø 8,4 e due viti in legno di Ø 8×32.

7. Montaggio di parete posteriore e mensole

In caso di montaggio come parete posteriore, non sono necessari raccordi a gomito nella parte posteriore.

7.1. FORNITURA

Monopezzo
- 1x parete posteriore / mensole
- 4x viti a testa esagonale M6
- 4x dadi in gabbia

a due parti
- 2x pareti posteriori / mensole
- 8x viti a testa esagonale M6
- 8x dadi in gabbia

7.2. INSERIMENTO DEI DADI IN GABBIA

B

Per ogni parete posteriore: *montare due dadi in gabbia nella punzonatura interna situata nell'estremità superiore o inferiore di ciascuna struttura portante.*
Per ogni mensola*: montare due dadi in gabbia nella punzonatura interna situata nella controventatura trasversale inferiore di ciascuna struttura portante.*

1. Montare il dado in gabbia nella punzonatura inserendolo da davanti in posizione obliqua.
2. Spingerlo all'indietro con l'aiuto di un giravite e fissarlo mediante le clip di aggancio.

7.3. PARETE POSTERIORE/MENSOLA

D / E

*Montare la **parete posteriore** sul retro del banco da lavoro.*
*Montare la **mensola** nella controventatura trasversale inferiore delle strutture portanti.*

- Durante il montaggio prestare attenzione alle punzonature delle canaline per cavi.
- Avvitare la parete posteriore/mensola ai dadi in gabbia usando due viti esagonali M6 per ciascuna struttura portante.

8. Montaggio della cassettiera

Cassettiera per il montaggio sul lato sinistro o destro.

8.1. FORNITURA

- 1x cassettiera
- 4x viti per legno esagonali Ø 8 x 32 mm
- 4x rondelle
- 2x viti a testa bombata M6 x 10
- 2x dadi in gabbia

8.2. SMONTAGGIO DEI CASSETTI

F

1. Estrarre il cassetto.
2. Estrarre il dispositivo di bloccaggio e girarlo verso l'alto. Rimuovere il cassetto.

8.3. INSERIMENTO DEI DADI IN GABBIA

B

Solo con alloggiamento appeso. Montare due dadi in gabbia sull'estremità superiore del piedino anteriore nelle scanalature del lato interno.

1. Montare il dado in gabbia nella punzonatura inserendolo da davanti in posizione obliqua.
2. Spingerlo all'indietro con l'aiuto di un giravite e fissarlo mediante le clip di aggancio.

8.4. MONTAGGIO DELL'ALLOGGIAMENTO

G / H

Capovolgere il piano di lavoro con l'aiuto di due persone e appoggiarlo su una superficie piana e pulita.

Montare la cassettiera in base alla disposizione dei fori sul piano di lavoro.

1. Smontare i cassetti (vedi "Smontaggio dei cassetti") o aprire lo sportello.
2. Solo con cassettiera da dim. 200 a 500: avvitare le viti autofilettanti a testa bombata M6×10 mm con dadi in gabbia nelle strutture portanti.
3. Avvitare la cassettiera al piano di lavoro con quattro rondelle e quattro viti esagonali Ø 8×32 mm.

8.5. MONTAGGIO DEI CASSETTI

I

1. Estrarre le guide e mantenerle saldamente.
2. Inserire il cassetto e spingerlo finché non si incontra una certa resistenza.
3. Sollevare il cassetto e farlo scorrere attraverso la resistenza finché non risulterà completamente inserito nella guida.
4. Ruotare il bloccaggio verso il basso e spingerlo indietro.

9. Installazione del banco da lavoro

9.1. INSTALLAZIONE

✓ Il banco da lavoro deve essere trasportato sul luogo di installazione da almeno due persone.
✓ Garantire una base piana e stabile, concepita per la portata massima del banco da lavoro.

1. Installare il banco da lavoro su un fondo piano e stabile.
2. Verificare con la livella a bolla se il banco da lavoro sia in posizione corretta sia orizzontalmente che verticalmente.
   » Posizionare il banco da lavoro nel luogo di installazione.

9.2. ANCORAGGIO

⚠ AVVERTENZA

Caduta del banco da lavoro
Pericolo di lesioni
Nel caso il banco da lavoro abbia un peso <150 kg e il carico di ciascun cassetto sia >35 kg sussiste il rischio di ribaltamento.
» Ancorare il banco da lavoro al pavimento.

AVVISO

Cavi e tubi posati a terra
Danni a cavi e tubi.
» Prima di praticare un foro, controllare che il pavimento preveda una portata adeguata.
» Utilizzare materiali e utensili per foratura adeguati.
» Utilizzare gli adeguati dispositivi di protezione.
» Far eseguire le forature da personale specializzato.
» Non praticare forature nelle immediate vicinanze di cavi e tubi.

10. Stoccaggio

- Temperatura di conservazione compresa tra -10 °C e +60 °C.
- Conservare in un luogo chiuso e asciutto.
- Umidità dell'aria: 90 %, non condensante.

11. Manutenzione

Non usare detergenti alcolici, abrasivi o a base di solventi.

Intervallo	Intervento di manutenzione	Addetto all'esecuzione
Prima di ogni utilizzo	Verificare che il banco da lavoro non presenti segni di danneggiamento.	Personale addestrato
Ogni mese	Verificare che tutti i componenti e i serraggi del banco da lavoro siano stabili e perfettamente funzionanti. Rimuovere eventuali tracce di polvere e sporcizia. Verificare la presenza di danni e crepe.	Personale addestrato

Intervallo	Intervento di manutenzione	Addetto all'esecuzione
In caso di sporcizia del banco da lavoro	Pulire i fianchi, le parti anteriori in metallo, i cassetti e i piedini con un detergente per verniciatura. Pulire il piano di lavoro usando un panno umido.	Personale addestrato
In caso di danni al banco da lavoro, ai componenti e agli accessori	Bloccare il banco da lavoro e proteggerlo per evitarne l'utilizzo. Far sostituire immediatamente i componenti e gli accessori danneggiati.	Personale specializzato in lavori meccanici

12. Ricambi

Acquistare ricambi originali rivolgendosi al servizio clienti di Hoffmann Group.

13. Dati tecnici

ⓘ *Per i dati tecnici degli accessori fare riferimento alle rispettive istruzioni.*

Dimensioni

Larghezza piano di lavoro	Profondità piano di lavoro	Spessore piano di lavoro	Altezze del banco da lavoro
1000 mm	750 mm	50 mm	850 mm / 950 mm
1500 mm			
2000 mm			

Temperature

Ambiente di lavoro	da 0 °C a +40 °C
Stoccaggio e trasporto	da -10 °C a +60 °C

- Per il calcolo del peso complessivo, fare riferimento al peso dei singoli accessori.
- Per il calcolo della portata, osservare la configurazione indicata nella matrice di carico.

14. Matrice di carico

ⓘ *Indicazioni relative al carico per i banchi da lavoro GridLine Vario con lunghezza del piano compresa tra 1000 e 2000 mm.*

Possibili combinazioni		Carico statico ripartito su tutta la superficie
1× piano di lavoro 2× strutture portanti 4× raccordi a gomito	1× piano di lavoro 2× strutture portanti 1× cassettiera appesa 2× raccordi a gomito	400 kg
1× piano di lavoro 2× strutture portanti 2× pareti posteriori singole 2× raccordi a gomito	1× piano di lavoro 2× strutture portanti 1× cassettiera appesa 2× pareti posteriori singole 1× raccordo a gomito	600 kg
1× piano di lavoro 1× struttura portante 1× cassettiera poggiata a terra 2× raccordi a gomito		800 kg
1× piano di lavoro 2× cassettiere poggiate a terra		1000 kg

Sadržaj

1. Pregled uređaja GridLine Vario radionički stol ... 37

2. Opće upute ... 37

3. Sigurnost ... 37
3.1. Simboli i znakovlje ... 37
3.2. Osnovne sigurnosne upute ... 37
3.3. Namjenska upotreba ... 37
3.3.1. Podnožje ... 37
3.3.2. Potporni lim ... 37
3.3.3. Stražnja stijenka i polica ... 37
3.3.4. Kućište ... 37
3.4. Nepropisna upotreba ... 37
3.5. Kvalifikacija osoba ... 37
3.6. Osobna zaštitna oprema ... 37
3.7. Obveze radnika ... 37

4. Transport i mjesto postavljanja ... 37

5. Napomene za montažu ... 37
5.1. Pribor ... 37

6. Montaža podnožja i potpornog lima ... 37
6.1. Opseg isporuke ... 37
6.2. Podnožje ... 37
6.3. Potporni lim ... 38
6.3.1. Umetanje kaveznih matica ... 38
6.3.2. Montiranje jednostavnog potpornog lima ... 38

7. Montaža stražnje stijenke i polica ... 38
7.1. Opseg isporuke ... 38
7.2. Umetanje kaveznih matica ... 38
7.3. Stražnja stijenka / polica za odlaganje ... 38

8. Montaža kućišta ... 38
8.1. Opseg isporuke ... 38
8.2. Demontaža ladica ... 38
8.3. Umetanje kaveznih matica ... 38
8.4. Montiranje kućišta ... 38
8.5. Montaža ladica ... 38

9. Postavljanje radioničkog stola ... 38
9.1. Postavljanje ... 38
9.2. Usidrenje ... 38

10. Skladištenje ... 38

11. Održavanje ... 38

12. Rezervni dijelovi ... 38

13. Tehnički podaci ... 38

14. Matrica opterećenja ... 39

1. Pregled uređaja GridLine Vario radionički stol

Pregled uređaja osim radne ploče ovisi o odabranoj konfiguraciji.

2. Opće upute

Pročitati upute za rukovanje i pridržavati ih se te ih spremiti i držati na raspolaganju kao referencu.

3. Sigurnost

3.1. SIMBOLI I ZNAKOVLJE

Simboli upozorenja	Značenje
OPREZ	Označava opasnost koja, ako se ne izbjegne, može dovesti do lakših ili umjerenih ozljeda.
NAPOMENA	Označava opasnost koja, ako se ne izbjegne, može dovesti do materijalne štete.
i	Označava korisne savjete i napomene te informacije za učinkovit i besprijekoran rad.

3.2. OSNOVNE SIGURNOSNE UPUTE

OPREZ

Radni stol s opasnošću od prevrtanja

Opasnost od ozljeda ruku, stopala i tijela uzrokovana nepričvršćenim objektima koji mogu pasti i prevrtanjem radnog stola zbog pogrešnog opterećenja.

» Nositi zaštitu za stopala, zaštitne rukavice.
» Oštre ili druge obratke nikada skladištiti nepričvršćene.
» Ne istovremeno otvarati više ladica.
» Radni stol usidriti na pod.
» Pridržavajte se maksimalne nosivosti pojedinačnih ladica i polica za odlaganje.
» Pridržavajte se maksimalne nosivosti radioničkog stola.

3.3. NAMJENSKA UPOTREBA

- Radni stol upotrebljavati samo u tehnički besprijekornom stanju. Smetnje koje mogu ugroziti sigurnost treba odmah ukloniti.
- Komponente montirati samo na za to predviđena mjesta
- Modificirati i dograđivati samo s odobrenim dodatnim dijelovima iz Hoffmann grupe.
- Za industrijsku uporabu u zatvorenom prostoru. Uporaba na suhim i čvrstim podovima.
- Koristiti samo u suhom okruženju.

3.3.1. Podnožje

- Podnožje za montažu na radnu ploču GridLine Vario radioničkog stola.
- Montaža samo u kombinaciji sa stražnjom stijenkom, kućištem ladice ili potpornim limovima.
- Kabelski kanali u podnožju za polaganje kabelskih priključaka.

3.3.2. Potporni lim

- Potporni lim za montažu na radnu ploču i podnožje GridLine Vario radioničkog stola.
- Za učvršćivanje i stabilizaciju radioničkog stola.
- Dvostruki potporni lim: Za povezivanje dvaju radnih ploča. Za poravnanje dvaju radnih ploča potrebna je dodatna montaža veznog okova.

3.3.3. Stražnja stijenka i polica

- Stražnja stijenka ili polica za montažu na podnožje GridLine Vario radioničkog stola.
- Montaža kao polica samo u kombinaciji s potpornim limom.
- Police za pohranu obradaka i alata.
- Stražnja stijenka kao zaštita i za stabilizaciju radioničkog stola.
- Montirati samo na radionički stol s dva podnožja.
- Montirajte samo na odgovarajućim mjestima bušenja.
- Potrebno je pridržavati se maksimalne nosivosti.

3.3.4. Kućište

- Veličine 200 do 500 i 800 do 900 za montažu na GridLine Vario radionički stol.
- Do uključivo montaže veličine 500 u kombinaciji s osloncem za nogu.
- Od veličine 800 kućište zamjenjuje oslonac za nogu. Veličinu odaberite u skladu s nasuprotnim osloncem za nogu ili kućištem.
- Potrebno je pridržavati se maksimalne nosivosti.
- Ladice za odlaganje alata.
- Polica za odlaganje obradaka i alata.
- Montirajte samo na odgovarajućim mjestima bušenja.

3.4. NEPROPISNA UPOTREBA

- Nemojte ništa stavljati na radionički stol. Nemojte prevoziti osobe.
- Nemojte ga upotrebljavati u područjima s uzbrdicama ili nizbrdicama.
- Uporaba u potencijalno eksplozivnim područjima nije dopuštena.
- Ne izlažite ju vodi, padalinama, niti nečistoćama.
- Nemojte ga upotrebljavati u područjima s labavim i nepričvršćenim površinama.
- Nemojte preopteretiti radionički stol, radnu ploču, ladice i police za odlaganje.
- Ne raditi preinake na vlastitu ruku.

3.5. KVALIFIKACIJA OSOBA

Stručno osoblje za mehaničarske radove

Stručno osoblje u smislu ove dokumentacije su osobe koje su upoznate s montažom, mehaničkom instalacijom, puštanjem u rad, rješavanjem problema i održavanjem proizvoda i koje imaju sljedeće kvalifikacije:

- Kvalifikacija/osposobljavanje u području mehanike u skladu s važećim nacionalnim propisima.

Obučena osoba

Obučene osobe u smislu ove dokumentacije su osobe koje su obučene za provedbu radova u područjima transporta, skladištenja i upravljanja.

3.6. OSOBNA ZAŠTITNA OPREMA

Potrebno je pridržavati se nacionalnih i regionalnih propisa za sigurnost i sprječavanje nezgoda. Zaštitna odjeća, kao što su zaštita za stopala i zaštitne rukavice, mora se odabrati, staviti na raspolaganje i nositi sukladno očekivanim rizicima kod odgovarajućih aktivnosti.

3.7. OBVEZE RADNIKA

Pobrinite se za to da radove u nastavku izvodi samo kvalificirano stručno osoblje:

- Transport i mjesto postavljanja
- Montaža
- Održavanje

Operator se treba pobrinuti za to da se osobe koje rade na proizvodu pridržavaju propisa i odredbi te sljedećih napomena:

- Nacionalni i regionalni propisi za sigurnost, sprječavanje nezgoda i zaštitu okoliša.
- Nemojte montirati, instalirati ili u pogon stavljati oštećene proizvode.
- Potrebna oprema za zaštitu na radu mora biti dostupna.

4. Transport i mjesto postavljanja

Odmah nakon zaprimanja proizvoda, provjeriti postoje li oštećenja uzrokovana transportom. U slučaju oštećenja proizvod se ne smije montirati niti pustiti u rad.

OPREZ

Neprimjeren transport do mjesta postavljanja

Opasnost od ozljeda zbog neto težine radioničkog stola uzrokovana neprimjerenim podizanjem.

» Nositi zaštitu za stopala, zaštitne rukavice.
» Osigurati putove za guranje i transport.
» Radionički stol transportirajte do mjesta postavljanja s barem dvije osobe.
» Guranje ili transportiranje izvodite samo sa zatvorenim, zaključanim ladicama i odjeljkom ormara.

Pripazite na to da se prilikom transporta i rukovanja ne oštete ili unište komponente.

NAPOMENA

Neprimjeren transport

Oštećenje uzrokovano neprimjerenim transportom.

» Upotrebljavajte samo primjerene naprave za podizanje za transport radioničkog stola do mjesta postavljanja.
» Radionički stol nemojte dizati na radnu ploču.
» Radionički stol nemojte vući po tlu.
» Radionički stol transportirajte vodoravno.
» Radionički stol pažljivo položite.

5. Napomene za montažu

Stručno osoblje za mehaničke radove

5.1. PRIBOR

Pridržavati se odgovarajućih uputa za montažu za montažu dodatnog pribora.

6. Montaža podnožja i potpornog lima

Preokrenuti radnu ploču s dvije osobe i postaviti je na ravnu, čistu površinu.

6.1. OPSEG ISPORUKE

Podnožje

- 1x Podnožje
- 3x Šesterokutni vijak za drvo Ø8 x 32 mm
- 3x Podložna pločica Ø 8,4 mm

Potporni lim

- 2x Potporni lim
- 4x Šesterokutni vijak za drvo
- 4x Šesterokutni vijak M6x12
- 4x Podložna pločica
- 4x Kavezna matica

6.2. PODNOŽJE

A

1. Svako podnožje s tri podložne pločice Ø8,4 i vijaka za drvo Ø8×32 s radnom pločom pričvrstiti u skladu s rupama.
2. Za radioničke stolove bez kućišta, koji stoje na podu: Ponoviti s dva podnožja.

6.3. POTPORNI LIM

6.3.1. Umetanje kaveznih matica

B

Za svaki potporni lim, montirati dvije kavezne matice u izbušeno područje na vrhu podnožja.

1. Kaveznu maticu umetnite sprijeda koso u rupu.
2. Pomoću odvijača pomaknite je prema iza, pričvrstite.

6.3.2. Montiranje jednostavnog potpornog lima

C

- Montaža nije potrebna za montažnu stražnju stijenku ili montažno kućište ladice.

1. Potporni lim pričvrstiti na kavezne matice pomoću dva M6×12 šesterokutna vijka.
2. Potporni lim pričvrstiti na radnu ploču s dvije podložne pločice Ø8,4 i vijcima za drvo Ø8×32.

7. Montaža stražnje stijenke i polica

Kada se montira kao stražnja stijenka, u stražnjem dijelu nisu potrebni potporni limovi.

7.1. OPSEG ISPORUKE

Jednodijelno

- 1x Stražnja stijenka / polica za odlaganje
- 4x Šesterokutni vijak M6
- 4x Kavezna matica

Dvodijelno

- 2x Stražnja stijenka / polica za odlaganje
- 8x Šesterokutni vijak M6
- 8x Kavezna matica

7.2. UMETANJE KAVEZNIH MATICA

B

Po stražnjoj stijenki: *Montirati dvije kavezne matice u izbušenu unutrašnju stranu na gornjem ili donjem dijelu za svako podnožje.*
Po polici*: Montirati dvije kavezne matice u izbušeni dio s unutarnje strane donje poprečne pregrade za svako podnožje.*

1. Kaveznu maticu umetnite sprijeda koso u rupu.
2. Pomoću odvijača pomaknite je prema iza, pričvrstite.

7.3. STRAŽNJA STIJENKA / POLICA ZA ODLAGANJE

D / E

Stražnju stijenku *montirati na stražnjoj strani radioničkog stola.*
Police *montirati u donju poprečnu pregradu podnožja.*

- Prilikom montaže obratiti pozornost na otvore za kabelske kanale.
- Stražnju stijenku / policu za odlaganje pričvrstiti s dva šesterokutna vijka M6 po podnožju s kaveznom maticom.

8. Montaža kućišta

Kućište za montažu na lijevu ili desnu stranu.

8.1. OPSEG ISPORUKE

- 1x Kućište
- 4x Šesterokutni vijak za drvo Ø 8 x 32 mm
- 4x Podložna pločica
- 2x Vijak s okruglom glavom M6 x 10
- 2x Kavezna matica

8.2. DEMONTAŽA LADICA

F

1. Izvadite ladicu.
2. Izvucite bravu i okrenite ju prema gore. Uklonite ladicu.

8.3. UMETANJE KAVEZNIH MATICA

B

Pridržavajte se samo u slučaju visećeg kućišta. Montirajte dvije kavezne matice na vrhu prednje noge u perforacijama unutrašnje strane.

1. Kaveznu maticu umetnite sprijeda koso u rupu.
2. Pomoću odvijača pomaknite je prema iza, pričvrstite.

8.4. MONTIRANJE KUĆIŠTA

G / H

Preokrenuti radnu ploču s dvije osobe i postaviti je na ravnu, čistu površinu.

Kućište montirati na radnu ploču prema uzorku rupa.

1. Izvaditi ladice (vidi uklanjanje ladica) ili otvoriti vrata.
2. Samo za kućišta veličine 200 do 500: Vijke za lim s lećastom glavom M6×10 mm s kaveznim maticama pričvrstiti u podnožje.
3. Kućište pričvrstiti četirima podložnim pločicama i četirima šesterokutnim vijcima Ø 8×32 mm s radnom pločom.

8.5. MONTAŽA LADICA

I

1. Vodilice izvući i zadržati.
2. Umetnuti ladicu i gurnuti sve dok se ne osjeti otpor.
3. Ladicu podignuti i gurnuti dalje dok potpuno ne nasjedne u vodilicu.
4. Bravu okrenuti prema dolje i pomaknuti natrag.

9. Postavljanje radioničkog stola

9.1. POSTAVLJANJE

✓ Transportirati radionički stol do mjesta postavljanja s najmanje 2 osobe.
✓ Postaviti na ravnu i čvrstu podlogu koja može nositi radionički stol.

1. Radionički stol postaviti na ravnu i čvrstu površinu.
2. Vodenom vagom provjeriti je li radionički stol ravan i okomit.
   » Radionički stol postaviti na mjesto postavljanja.

9.2. USIDRENJE

⚠ UPOZORENJE

Radni stol s opasnošću od prevrtanja
Opasnost od ozljeda
S radnim stolom težine <150 kg i opterećenjem >35 kg po ladici postoji opasnost od prevrtanja.
» Radni stol usidriti na pod.

NAPOMENA

Cijevi i vodovi u podu
Oštećenja cijevi i vodova.
» Prije bušenja provjeriti nosivost poda.
» Koristiti prikladnu bušilicu i materijale.
» Koristiti prikladnu zaštitnu opremu.
» Bušenje neka obave stručne osobe.
» Ne bušiti u neposrednoj blizini cijevi i vodova.

10. Skladištenje

- Temperatura skladištenja između -10 °C i +60 °C.
- Čuvati u zatvorenoj, suhoj prostoriji.
- Vlažnost zraka: 90 %, bez kondenzacije.

11. Održavanje

Ne upotrebljavajte alkoholna sredstva za čišćenje, kao ni ona koja sadržavaju sredstva za brušenje i sredstva za otapanje.

Interval	Radovi održavanja	Izvodi
Prije svake upotrebe	Radionički stol provjeriti na vanjska oštećenja.	Obučena osoba
Mjesečno	Za sve komponente i vijčane spojeve radioničkog stola provjeriti imaju li siguran dosjed i funkciju. Ukloniti vanjsku prašinu i prljavštinu. Provjeriti na oštećenja i pukotine.	Obučena osoba
Pri zaprljanju radioničkog stola	Očistiti bočne dijelove, metalne prednje strane, ladice i nožice sredstvom za čišćenje boje. Očistiti radnu ploču vlažnom krpom.	Obučena osoba
Pri oštećenjima na radioničkom stolu, komponentama i priboru	Zaključati radionički stol i osigurati ga od upotrebe. Odmah zamijeniti oštećene komponente i pribor.	Stručno osoblje za mehaničke radove

12. Rezervni dijelovi

Nabava originalnih rezervnih dijelova preko korisničke podrške tvrtke Hoffmann Group.

13. Tehnički podaci

Za tehničke podatke o priboru vidi odgovarajuće upute za pribor.

Dimenzije

Širina radne ploče	Dubina radne ploče	Debljina radne ploče	Visina radioničkog stola
1000 mm	750 mm	50 mm	850 mm / 950 mm
1500 mm			
2000 mm			

Temperature

Radno okruženje	0 °C do +40 °C
Skladištenje i transport	-10 °C do +60 °C

- Pri izračunavanju ukupne mase voditi računa o masi pojedinačnog pribora.
- Pri izračunavanju nosivosti voditi računa o konfiguraciju prema matrici opterećenja.

14. Matrica opterećenja

Navodi o opterećenju za radioničke stolove GridLine Vario s duljinom ploče 1000 – 2000 mm.

Moguće kombinacije		Površinsko raspoređeno, statičko opterećenje
1×Radna ploča 2×Podnožja 4×Potporna lima	1×Radna ploča 2×Podnožja 1×Viseća kućišta 2×Potporna lima	400 kg
1×Radna ploča 2×Podnožja 2×Pojedinačne tražnje stijenke 2×Potporna lima	1×Radna ploča 2×Podnožja 1×Viseća kućišta 2×Pojedinačne stražnje stijenke 1×Potporni lim	600 kg
1×Radna ploča 1×Podnožje 1×Viseće kućište 2×Potporna lima		800 kg
1×Radna ploča 2×Podna kućišta		1000 kg

Turinys

1. Prietaiso apžvalga GridLine Vario darbastalis ... 41

2. Bendrieji nurodymai ... 41

3. Sauga ... 41
3.1. Simboliai ir vaizdavimo priemonės ... 41
3.2. Esminės saugos nuorodos ... 41
3.3. Naudojimas pagal paskirtį ... 41
3.3.1. Kojos / apatinė dalis ... 41
3.3.2. Kampo aptaisas ... 41
3.3.3. Galinė sienelė ir lentyna ... 41
3.3.4. Korpusas ... 41
3.4. Netinkamas naudojimas ... 41
3.5. Personalo kvalifikacija ... 41
3.6. Asmens apsaugos priemonės ... 41
3.7. Eksploatuotojo pareigos ... 41

4. Transportavimas ir montavimo vieta ... 41

5. Montavimo instrukcijos ... 41
5.1. Priedų dalys ... 41

6. Pagrindo ir kampo aptaisų montavimas ... 41
6.1. Tiekimo sudėtis ... 41
6.2. Kojos / apatinė dalis ... 41
6.3. Kampo aptaisas ... 42
6.3.1. Įsukite karkaso veržles ... 42
6.3.2. Pritvirtinkite įprastą kampo aptaisą ... 42

7. Galinės sienelės ir lentynos montavimas ... 42
7.1. Tiekimo sudėtis ... 42
7.2. Įsukite karkaso veržles ... 42
7.3. Galinė sienelė/lentyna ... 42

8. Korpuso montavimas ... 42
8.1. Tiekimo sudėtis ... 42
8.2. Stalčių išėmimas ... 42
8.3. Įsukite karkaso veržles ... 42
8.4. Surinkite korpusą ... 42
8.5. Stalčių montavimas ... 42

9. Pastatykite darbastalį ... 42
9.1. Pastatymas ... 42
9.2. Tvirtinimas ... 42

10. Laikymas ... 42

11. Techninė priežiūra ... 42

12. Atsarginės dalys ... 42

13. Techniniai duomenys ... 42

14. Apkrovos matrica ... 43

1. Prietaiso apžvalga GridLine Vario darbastalis

Prietaiso apžvalga papildomai prie darbastalio priklauso nuo pasirinktos konfigūracijos.

2. Bendrieji nurodymai

Perskaitykite naudojimo instrukciją, atkreipkite dėmesį į pastabas, laikykitės tolesnių nurodymų ir visada ją laikykite pasiekiamoje vietoje.

3. Sauga

3.1. SIMBOLIAI IR VAIZDAVIMO PRIEMONĖS

Įspėjimo simbolis	Reikšmė
⚠ PERSPĖJIMAS	Nurodo pavojų, kuris, jei jo nebus išvengta, gali sukelti lengvų ar vidutinio sunkumo sužalojimų.
PRANEŠIMAS	Nurodo pavojų, kuris, jei jo nebus išvengta, gali sukelti materialinės žalos.
ⓘ	Nurodo naudingus patarimus ir rekomendacijas, taip pat informaciją, reikalingą efektyviai eksploatacijai be trikčių.

3.2. ESMINĖS SAUGOS NUORODOS

⚠ PERSPĖJIMAS

Darbastalio apvirtimo pavojus

Rankų, kojų ir kūno sužalojimų pavojus dėl neapsaugotų krintančių daiktų, taip pat darbastalio apvirtimo pavojus dėl netinkamos apkrovos.

» Avėkite kojų apsaugą, mūvėkite apsaugines pirštines.
» Niekada nelaikykite antgalių ar kitų ruošinių neapsaugotų.
» Vienu metu nelaikykite kelių atidarytų stalčių.
» Darbastalį pritvirtinkite prie grindų.
» Atkreipkite dėmesį į didžiausią leistiną atskirų stalčių ir lentynos apkrovą.
» Atkreipkite dėmesį į didžiausią leistiną darbastalio apkrovą.

3.3. NAUDOJIMAS PAGAL PASKIRTĮ

- Darbastalį naudokite tik tada, jei šis yra techniškai nepriekaištingos būklės. Triktys, galinčios turėti įtakos saugumui, turėtų būti nedelsiant pašalintos.
- Pritvirtinkite komponentus tik prie tam skirtų angų
- Modifikuokite ir keiskite tik naudodami atitinkamus Hoffmann Group priedus.
- Skirtas pramoniniam naudojimui patalpose. Naudokite ant sauso ir tvirto pagrindo.
- Naudoti tik sausoje aplinkoje.

3.3.1. Kojos / apatinė dalis

- Apatinė dalis, skirta montuoti ant GridLine Vario darbastalio stalviršio.
- Montavimas tik kartu su galine sienele, stalčių korpusu arba kampo aptaisais.
- Laidų kanalai apatinėje dalyje laidų jungtims.

3.3.2. Kampo aptaisas

- Kampo aptaisas, skirtas montuoti ant GridLine Vario darbastalio stalviršio ir apatinės dalies.
- Darbastalio sutvirtinimui ir stabilizavimui.
- Dvigubas kampo aptaisas: Dviejų darbastalių sujungimui. Norint tinkamai sulygiuoti du darbastalius, reikia papildomai sumontuoti jungiamąjį apkaustą.

3.3.3. Galinė sienelė ir lentyna

- Galinė sienelė arba lentyna, skirta montuoti ant GridLine Vario darbastalio kojų.
- Montuojant kaip lentyną būtinai reikia naudoti ir kampo aptaisus.
- Ruošinių ir įrankių saugojimo lentyna.
- Galinė sienelė vizualinei apsaugai ir darbastalio stabilizavimui.
- Tvirtinimui tik ant darbastalio su dviem kojomis.
- Montuoti tik į atitinkamas kiaurymes.
- Atkreipkite dėmesį į maksimalią leistiną apkrovą.

3.3.4. Korpusas

- Dydžiai 200 iki 500 ir 800 iki 900 tvirtinimui prie GridLine Vario darbastalio.
- Iki dyd. 500 kartu su apatine dalimi.
- Nuo 800 dydžio pakeičiama korpuso apatinė dalis. Pasirinkite aukštį, atitinkantį apatinę dalį ar korpusą.
- Atkreipkite dėmesį į maksimalią leistiną apkrovą.
- Įrankių saugojimo stalčiai.
- Ruošinių ir įrankių saugojimo lentyna.
- Montuoti tik į atitinkamas kiaurymes.

3.4. NETINKAMAS NAUDOJIMAS

- Nestovėkite ir nesėdėkite ant darbastalio. Nevežkite žmonių.
- Nenaudokite nuožulniose vietose.
- Nenaudokite potencialiai sprogiose atmosferose.
- Saugokite nuo vandens, kritulių ir taršos.
- Nenaudokite ten, kur pagrindas nėra kietas ir tvirtas.
- Neperkraukite darbastalio, stalviršio, stalčių ir lentynos.
- Savavališkai nedarykite jokių pakeitimų.

3.5. PERSONALO KVALIFIKACIJA

Mechanikos darbų specialistas

Šiuo atveju specialistai – asmenys, kuriems yra patikėtas gaminio pastatymas, mechaninė instaliacija, paleidimas eksploatuoti, trikčių šalinimas ir techninė priežiūra ir kurie turi toliau nurodytą kvalifikaciją:

- Kvalifikacija / išsilavinimas mechanikos srityje pagal nacionalinius teisės aktus.

Instruktuotas asmuo

Šiuo atveju instruktuoti asmenys – asmenys, kurie buvo instruktuoti apie transportavimo, laikymo ir eksploatavimo darbus.

3.6. ASMENS APSAUGOS PRIEMONĖS

Laikykitės nacionalinių ir regioninių saugumo ir nelaimingų atsitikimų prevencijos taisyklių. Apsauginius drabužius, pvz., kojų apsaugą ir apsaugines pirštines, reikia pasirinkti ir jomis apsirūpinti priklausomai nuo galimos rizikos, kylančios vykdant atitinkamą veiklą.

3.7. EKSPLOATUOTOJO PAREIGOS

Užtikrinkite, kad visus toliau nurodytus darbus atliktų tik kvalifikuotas personalas:

- Transportavimas ir montavimo vieta
- Surinkimas
- Techninė priežiūra

Naudotojas privalo užtikrinti, kad asmenys, dirbantys su gaminiu, laikytųsi taisyklių, nuostatų ir toliau pateikiamų nurodymų:

- Nacionalinių ir regioninių saugos, nelaimingų atsitikimų prevencijos ir aplinkos apsaugos taisyklių.
- Nemontuokite, nediekite ir neeksploatuokite sugadintų gaminių.
- Privaloma pasirūpinti būtinomis apsaugos priemonėmis.

4. Transportavimas ir montavimo vieta

ⓘ *Gavę produktą, iš karto patikrinkite, ar įskaičiuotos transportavimo išlaidos. Pažeidimo atveju gaminio negalima nei montuoti, nei pradėti eksploatuoti.*

⚠ PERSPĖJIMAS

Netinkamas transportavimas į montavimo vietą

Dėl netinkamai keliamo sunkaus darbastalio kyla sužalojimų pavojus.

» Avėkite kojų apsaugą, mūvėkite apsaugines pirštines.
» Užtikrinkite saugumą darbastalio stūmimo kelyje.
» Darbastalį į montavimo vietą transportuokite mažiausiai su dviem asmenimis.
» Prieš stumdami ar transportuodami darbastalį, užtikrinkite, kad stalčiai ir spintelė būtų uždaryti ir užsklęsti.

Atkreipkite dėmesį, kad transportuojant ir iškraunant darbastalį jo komponentai nebūtų pažeisti ar sugadinti.

PRANEŠIMAS

Netinkamas transportavimas

Žala dėl netinkamo transportavimo.

» Darbastaliui transportuoti į montavimo vietą naudokite tik tam tinkamą kėlimo priemonę.
» Darbastalio nekelkite už darbastalio.
» Darbastalio netraukite grindimis.
» Darbastalį transportuokite horizontalioje padėtyje.
» Darbastalį lėtai nuleiskite.

5. Montavimo instrukcijos

Mechanikos darbų specialistas

5.1. PRIEDŲ DALYS

Laikykitės atitinkamų montavimo instrukcijų papildomų priedų montavimui.

6. Pagrindo ir kampo aptaisų montavimas

ⓘ *Stalviršiui apversti ir padėti ant lygaus, švaraus paviršiaus reikia dviejų žmonių.*

6.1. TIEKIMO SUDĖTIS

Kojos / apatinė dalis

- 1 koja / apatinė dalis
- 3 x šešiabriaunis medvaržtis Ø8 x 32 mm
- 3x atraminė poveržlė Ø 8,4 mm

Kampo aptaisas

- 2X kampo aptaisas
- 4x šešiabriaunis medvaržtis
- 4x šešiabriaunis medvaržtis M6x12
- 4x atraminė poveržlė
- 4x veržlė

6.2. KOJOS / APATINĖ DALIS

A

1. Kiekvieną koją prisukite prie atitinkamų angų darbastalyje naudodami tris atramines poveržles Ø8,4 ir medvaržčius Ø8×32.
2. Darbastaliams be korpuso, pastatomiems ant grindų: Veiksmus pakartokite su antrąja koja.

6.3. KAMPO APTAISAS

6.3.1. Įsukite karkaso veržles

B

Pritvirtinkite po dvi veržles kiekvieno kampo aptaiso gale.

1. Iš priekio įstrižai pritvirtinta karkaso veržlė su ilga šonine puse.
2. Priveržkite atsuktuvu į apačią, užfiksuokite.

6.3.2. Pritvirtinkite įprastą kampo aptaisą

C

- Montuojant galinę sienelę ar stalčių korpusą jų montuoti nereikia.

1. Prisukite kampo aptaisą naudodami du M6×12 šešiabriaunius varžtus ir atramines poveržles.
2. Kampo aptaisą prisukite prie darbastalio naudodami dvi atramines poveržles Ø8,4 ir medvaržčius Ø8x32.

7. Galinės sienelės ir lentynos montavimas

Montuojant kaip galinę sienelę galinėje dalyje nereikia jokių kampo aptaisų.

7.1. TIEKIMO SUDĖTIS

Vienos dalies
- 1X Galinė sienelė / lentyna
- 4x šešiabriaunis medvaržtis M6
- 4x veržlė

Dviejų dalių
- 2x galinė sienelė / lentyna
- 8x šešiabriaunis medvaržtis M6
- 8x veržlė

7.2. ĮSUKITE KARKASO VERŽLES

B

Kiekvienai galinei sienelei: *Apatinės dalies priekyje arba gale uždėkite po dvi veržles kiekvienos kojos viduje.*
Kiekvienai uždedamai lentynai*: Ant kiekvienos kojos kryžminių skersinių prisukite po dvi veržles vidinėje pusėje.*

1. Iš priekio įstrižai pritvirtinta karkaso veržlė su ilga šonine puse.
2. Priveržkite atsuktuvu į apačią, užfiksuokite.

7.3. GALINĖ SIENELĖ/LENTYNA

D / E

Galinę sienelę *montuokite prie darbastalio galinės pusės.*
Uždedamą lentyną *montuokite ant kojų apatinio kryžminio skersinio.*

- Montuodami atkreipkite dėmesį į laidų kanalų perforavimą.
- Prisukite galinę sienelę/lentyną prie kojų dviem M6 šešiabriauniais varžtais su veržlėmis.

8. Korpuso montavimas

Korpusas montuojamas kairėje arba dešinėje pusėje.

8.1. TIEKIMO SUDĖTIS

- 1X korpusas
- 4 x šešiabriaunis medvaržtis Ø 8 x 32 mm
- 4x atraminė poveržlė
- 2X sraigtiniai varžtai išgaubta galvute M6 x 10
- 2x veržlė

8.2. STALČIŲ IŠĖMIMAS

F

1. Ištraukite stalčių.
2. Ištraukite spyną ir pastumkite ją į viršų. Išimkite stalčių.

8.3. ĮSUKITE KARKASO VERŽLES

B

Atkreipkite dėmesį kabinant į korpusą. Įsukite dvi korpuso veržles priekinės kojos gale į vidinėse pusėse esančias ertmes.

1. Iš priekio įstrižai pritvirtinta karkaso veržlė su ilga šonine puse.
2. Priveržkite atsuktuvu į apačią, užfiksuokite.

8.4. SURINKITE KORPUSĄ

G / H

Stalviršiui apversti ir padėti ant lygaus, švaraus paviršiaus reikia dviejų žmonių.

Pritvirtinkite korpusą prie darbastalio pagal kiaurymes.

1. Išmontuokite stalčius (žr. stalčių išmontavimas) arba atidarykite duris.
2. Tik korpusams, kurių dydis nuo 200 iki 500: Sraigtiniai varžtai išgaubta galvute M6 × 10 mm su karkaso veržlėmis kojos dalyje.
3. Prisukite korpusą su keturiomis atraminėmis poveržlėmis ir keturiais Ø 8×32 mm varžtais prie stalviršio.

8.5. STALČIŲ MONTAVIMAS

I

1. Ištraukite ir prilaikykite stalčių bėgelius.
2. Įdėkite stalčius ir stumkite, kol atsiras pasipriešinimas.
3. Stalčių stumkite toliau, kol jis bus pilnai įstatytas į bėgelį.
4. Spauskite spyną žemyn ir pastumkite į priekį.

9. Pastatykite darbastalį

9.1. PASTATYMAS

✓ Darbastalį į montavimo vietą transportuokite mažiausiai dviese.
✓ Pastatykite ant lygaus, tvirto pagrindo, kuris atlaikytų maksimalią keliamąją galią.

1. Pastatykite darbastalį ant lygaus ir tvirto pagrindo.
2. Gulsčiuku patikrinkite, ar darbastalio paviršiai sulygiuoti horizontaliai ir vertikaliai.
   » Darbastalį pastatykite reikiamoje vietoje.

9.2. TVIRTINIMAS

⚠ ĮSPĖJIMAS

Darbastalio apvirtimo pavojus
Sužeidimų rizika
Kai darbastalis sveria <150 kg, o vienam stalčiui tenka daugiau nei 35 kg apkrova, darbastalis gali apvirsti.
» Darbastalį pritvirtinkite prie grindų.

PRANEŠIMAS

Sienoje esantys vamzdžiai ir kabeliai
Kabelių ir vamzdžių pažeidimai.
» Prieš pradėdami gręžti, patikrinkite, ar grindys atlaikys keliamąją galią.
» Naudokite tinkamus gręžimo įrankius ir medžiagas.
» Naudokite tinkamas apsaugines priemones.
» Kiaurymių gręžimą patikėkite kvalifikuotiems specialistams.
» Negalima gręžti šalia vamzdžių ar kabelių.

10. Laikymas

- Laikymo temperatūra: nuo -10°C ir +60°C.
- Laikyti uždaroje sausoje patalpoje.
- Oro drėgmė: 90 %, be kondensacijos.

11. Techninė priežiūra

Nenaudokite valymo priemonių su spiritu bei šveitikliais arba tirpikliais.

Intervalas	Priežiūros darbai	Turi atlikti
Prieš kiekvieną naudojimą	Patikrinkite darbastalį, ar nėra išorinių pažeidimų.	Instruktuotas asmuo
Kas mėnesį	Patikrinkite, ar visi komponentai ir varžtų sujungimai yra tinkamai sumontuoti ir tinkamai veikia. Nuvalykite išorėje esančias dulkes ir nešvarumus. Patikrinkite, ar nėra pažeidimų ir įtrūkimų.	Instruktuotas asmuo
Jei darbastalis nešvarus	Šonines dalis, metalinius fasadus, stalčius ir kojeles nuvalykite lakuotų paviršių valikliu. Darbastalį nuvalykite drėgnu audeklu.	Instruktuotas asmuo
Jei darbastalis, jo komponentai ir reikmenys yra pažeisti	Darbastalį užrakinkite ir užtikrinkite, kad jis nebūtų naudojamas. Nedelsdami pakeiskite sugadintus komponentus ir reikmenis.	Mechanikos darbų specialistas

12. Atsarginės dalys

Originalios atsarginės dalys užsakomos per „Hoffmann Group“ klientų aptarnavimo tarnybą.

13. Techniniai duomenys

Priedų technines specifikacijas rasite atitinkamose priedų instrukcijose.

Matmenys

Darbastalio plotis	Darbastalio gylis	Darbastalio storis	Darbastalio aukštis
1000 mm	750 mm	50 mm	850 mm / 950 mm
1500 mm			

Darbastalio plotis	Darbastalio gylis	Darbastalio storis	Darbastalio aukštis
2000 mm			

Temperatūrų vertės

Darbo aplinka	0°C iki +40°C
Laikymas ir transportavimas	-10°C iki +60°C

- Apskaičiuojant bendrą svorį, atkreipkite dėmesį į atskirų priedų svorį.
- Apskaičiuojant apkrovas, atsižvelkite į konfigūraciją pagal apkrovos matricą.

14. Apkrovos matrica

GridLine Vario darbastalių, kurių plokštės ilgis yra nuo 1000 iki 2000 mm, apkrovos specifikacijos.

Derinimo galimybės		Apkrova paskirstyta plotui
1×stalviršis 2×kojos 4×kampo aptaisai	1×stalviršis 2×kojos 1×korpusas 2×kampo aptaisai	400 kg
1×stalviršis 2×kojos 2×galinės sienelės 2×kampo aptaisai	1×stalviršis 2×kojos 1×korpusas 2×galinės sienelės 1×kampo aptaisas	600 kg
1×stalviršis 1×kojos dalis 1×ant grindų stovintis korpusas 2×kampo aptaisai		800 kg
1×stalviršis 2×ant grindų stovintys korpusai		1000 kg

Inhoudsopgave

1. Apparaatoverzicht GridLine Vario werkbank ... 45

2. Algemene aanwijzingen ... 45

3. Veiligheid ... 45
3.1. Symbolen en aanduidingsmiddelen ... 45
3.2. Basisveiligheidsaanwijzingen ... 45
3.3. Beoogd gebruik ... 45
3.3.1. Werkbankpoot ... 45
3.3.2. Verstevigingsplaat ... 45
3.3.3. Achterwand en aflegbord ... 45
3.3.4. Behuizing ... 45
3.4. Onjuist gebruik ... 45
3.5. Persoonlijke kwalificatie ... 45
3.6. Persoonlijke beschermingsmiddelen ... 45
3.7. Verplichtingen van de exploitant ... 45

4. Transport en opstelplaats ... 45

5. Montage-instructies ... 45
5.1. Accessoires ... 45

6. Montage werkbankpoot en verstevigingsplaat ... 45
6.1. Levering ... 45
6.2. Werkbankpoot ... 46
6.3. Verstevigingsplaat ... 46
6.3.1. Kooimoeren plaatsen ... 46
6.3.2. Eenvoudige verstevigingsplaat monteren ... 46

7. Montage achterwand en aflegbord ... 46
7.1. Levering ... 46
7.2. Kooimoeren plaatsen ... 46
7.3. Achterwand/aflegbord ... 46

8. Montage behuizing ... 46
8.1. Levering ... 46
8.2. Lades uitbouwen ... 46
8.3. Kooimoeren plaatsen ... 46
8.4. Behuizing monteren ... 46
8.5. Lades inbouwen ... 46

9. Werkbank opstellen ... 46
9.1. Opstellen ... 46
9.2. Verankeren ... 46

10. Opslag ... 46

11. Onderhoud ... 46

12. Reservedelen ... 46

13. Technische gegevens ... 47

14. Belastingsmatrix ... 47

1. Apparaatoverzicht GridLine Vario werkbank

Het aanvullende apparaatoverzicht bij het werkblad is afhankelijk van de geselecteerde configuratie.

2. Algemene aanwijzingen

Handleiding lezen, in acht nemen, voor later gebruik bewaren en te allen tijde beschikbaar houden.

3. Veiligheid

3.1. SYMBOLEN EN AANDUIDINGSMIDDELEN

Waarschuwingssymbolen	Betekenis
⚠ VOORZICHTIG	Duidt een gevaar aan, dat licht of middelmatig letsel tot gevolg kan hebben als het niet wordt voorkomen.
LET OP	Duidt een gevaar aan, dat materiële schade tot gevolg kan hebben als het niet wordt voorkomen.
ⓘ	Duidt nuttige tips en aanwijzingen aan, evenals informatie voor een efficiënt en storingsvrij gebruik.

3.2. BASISVEILIGHEIDSAANWIJZINGEN

⚠ VOORZICHTIG

Kantelende werkbank

Gevaar voor letsel aan handen, voeten en lichaam door onbeveiligde, eraf vallende voorwerpen en kantelgevaar van de werkbank door onjuiste belasting.

» Voetbescherming, veiligheidshandschoenen dragen.
» Puntige of andere werkstukken nooit onbeveiligd opslaan.
» Niet meerdere lades tegelijkertijd openen.
» Werkbank in de bodem vastzetten.
» Maximaal draagvermogen van de afzonderlijke lades en aflegborden in acht nemen.
» Maximaal draagvermogen van de werkbank in acht nemen.

3.3. BEOOGD GEBRUIK

- Werkbank alleen in technisch onberispelijke staat gebruiken. Storingen die de veiligheid nadelig kunnen beïnvloeden onmiddellijk verhelpen.
- Componenten alleen aan de daarvoor bedoelde boringen monteren
- Alleen aanpassen en ombouwen met goedgekeurde accessoires van de Hoffmann Group.
- Voor industrieel gebruik binnen. Gebruik op droge en vaste vloeren.
- Alleen in een droge omgeving gebruiken.

3.3.1. Werkbankpoot

- Werkbankpoot ter montage op het werkblad van de GridLine Vario werkbank.
- Montage alleen in combinatie met achterwand, ladebehuizing of verstevigingsplaat.
- Kabelgoten in de werkbankpoot voor het aanleggen van de kabelverbindingen.

3.3.2. Verstevigingsplaat

- Verstevigingsplaat ter montage op het werkblad en werkbankpoot van de GridLine Vario werkbank.
- Ter versteviging en stabilisering van de werkbank.
- Dubbele verstevigingsplaat: ter verbinding van twee werkbladen. Voor het vlak uitlijnen van twee werkbladen is een aanvullende montage van het verbindingsbeslag noodzakelijk.

3.3.3. Achterwand en aflegbord

- Achterwand of aflegbord ter montage op werkbankpoot van de GridLine Vario werkbank.
- Montage als aflegbord alleen in combinatie met verstevigingsplaat.
- Aflegbord voor het opbergen van werkstukken en gereedschap.
- Achterwand als afscherming en ter stabilisering van de werkbank.
- Alleen op werkbank met twee werkbankpoten monteren.
- Alleen aan daarvoor bestemde boorgaten monteren.
- Maximale belastbaarheden in acht nemen.

3.3.4. Behuizing

- Maat 200 tot 500 en 800 tot 900 ter montage op GridLine Vario werkbank.
- Tot en met maat 500 in combinatie met poot monteren.
- Vanaf maat 800 vervangt de behuizing de poot. Hoogte kiezen overeenkomstig tegenoverliggende poot of behuizing.
- Maximale belastbaarheden in acht nemen.
- Lades voor het opbergen van gereedschap.
- Legbord voor het opbergen van werkstukken en gereedschap.
- Alleen aan daarvoor bestemde boorgaten monteren.

3.4. ONJUIST GEBRUIK

- Niet op werkbank plaatsen of zetten. Geen personen vervoeren.
- Niet op plaatsen met hellingen gebruiken.
- Niet gebruiken in omgevingen met explosiegevaar.
- Niet blootstellen aan water, neerslag of verontreinigingen.
- Niet op plaatsen met losse en onverharde vloeren gebruiken.
- Werkbank, werkblad, lades en aflegborden niet overbelasten.
- Niet zelf ombouwen.

3.5. PERSOONLIJKE KWALIFICATIE

Specialist voor mechanische werkzaamheden

Specialist als bedoeld in deze documentatie zijn personen die vertrouwd zijn met opbouw, mechanische installatie, ingebruikneming, verhelpen van storingen en onderhoud van het product en over de volgende kwalificaties beschikken:

- Kwalificatie/opleiding op het gebied van mechanica volgens de nationaal geldende voorschriften.

Geïnstrueerde persoon

Geïnstrueerde persoon als bedoeld in deze documentatie zijn personen die zijn geïnstrueerd voor de uitvoering van werkzaamheden op het gebied van transport, opslag en gebruik.

3.6. PERSOONLIJKE BESCHERMINGSMIDDELEN

Nationale en regionale voorschriften voor veiligheid en ongevallenpreventie in acht nemen. Beschermende kleding zoals voetbescherming en veiligheidshandschoenen moeten overeenkomstig de bij de desbetreffende werkzaamheid te verwachten risico's worden gekozen, beschikbaar worden gesteld en worden gedragen.

3.7. VERPLICHTINGEN VAN DE EXPLOITANT

Ervoor zorgen dat alle hieronder genoemde werkzaamheden alleen worden uitgevoerd door gekwalificeerd vakpersoneel:

- Transport en opstelplaats
- Montage
- Onderhoud

De gebruiker dient ervoor te zorgen dat personen die aan het product werken, de voorschriften en bepalingen, alsmede de volgende aanwijzingen in acht nemen:

- Nationale en regionale voorschriften voor veiligheid, ongevallenpreventie en milieubescherming.
- Geen beschadigde producten monteren, installeren of in gebruik nemen.
- De vereiste veiligheidsuitrusting moet beschikbaar worden gesteld.

4. Transport en opstelplaats

ⓘ *Product onmiddellijk na ontvangst controleren op transportschade. Bij beschadiging geen montage en ingebruikneming uitvoeren.*

⚠ VOORZICHTIG

Onjuist transport naar de opstelplaats

Gevaar voor letsel door het hoge eigen gewicht van de werkbank door onjuist optillen.

» Voetbescherming, veiligheidshandschoenen dragen.
» Verplaatsings- en transportroutes beveiligen.
» Werkbank met ten minste twee personen naar de opstelplaats transporteren.
» Alleen met gesloten, vergrendelde lades en kastgedeelte duwen of transporteren.

Erop letten dat bij transport en hantering geen componenten worden beschadigd of kapot gaan.

LET OP

Onjuist transport

Beschadiging door onjuist transport.

» Alleen geschikte hefwerktuigen gebruiken voor transport van de werkbank naar de opstelplaats.
» Werkbank niet aan het werkblad optillen.
» Werkbank niet over de vloer trekken.
» Werkbank horizontaal transporteren.
» Werkbank langzaam neerzetten.

5. Montage-instructies

Specialist voor mechanische werkzaamheden

5.1. ACCESSOIRES

Ter montage van andere accessoires de overeenkomstige montagehandleiding in acht nemen.

6. Montage werkbankpoot en verstevigingsplaat

ⓘ *Werkblad met twee personen omdraaien en op een vlakke, schone ondergrond leggen.*

6.1. LEVERING

Werkbankpoot

- 1x werkbankpoot
- 3x zeskanthoutschroef Ø8 x 32 mm
- 3x onderlegschijf Ø 8,4 mm

Verstevigingsplaat

- 2x verstevigingsplaat
- 4x zeskanthoutschroef

- 4x zeskantschroef M6x12
- 4x onderlegschijf
- 4x kooimoer

6.2. WERKBANKPOOT

A

1. Elke werkbankpoot met drie onderlegschijven Ø8,4 en houtschroeven Ø8×32 met werkblad overeenkomstig boringen vastschroeven.
2. Bij werkbanken zonder behuizing staand op vloer: met tweede werkbankpoot herhalen.

6.3. VERSTEVIGINGSPLAAT

6.3.1. Kooimoeren plaatsen

B

Per verstevigingsplaat aan het hoofdeinde van de werkbankpoot twee kooimoeren in pons monteren.

1. Kooimoer van voren schuin in uitsparing plaatsen.
2. Met schroevendraaier naar achteren duwen, vastklikken.

6.3.2. Eenvoudige verstevigingsplaat monteren

C

- Geen montage noodzakelijk bij montage achterwand of montage ladenbehuizing.

1. Verstevigingsplaat met twee zeskantschroeven M6x12 met kooimoeren vastschroeven.
2. Verstevigingsplaat met twee onderlegschijven Ø8,4 en houtschroeven Ø8×32 met werkblad vastschroeven.

7. Montage achterwand en aflegbord

Bij montage als achterwand zijn in het achterste gedeelte geen verstevigingsplaten noodzakelijk.

7.1. LEVERING

Eéndelig

- 1x achterwand / aflegbord
- 4x zeskantschroef M6
- 4x kooimoer

Tweedelig

- 2x achterwand / aflegbord
- 8x zeskantschroef M6
- 8x kooimoer

7.2. KOOIMOEREN PLAATSEN

B

Per achterwand: *Aan het hoofd- of voeteinde per werkbankpoot twee kooimoeren in pons aan binnenkant monteren.*
Per aflegbord*: Op onderste dwarsschoren per werkbankpoot twee kooimoeren in pons aan binnenkant monteren.*

1. Kooimoer van voren schuin in uitsparing plaatsen.
2. Met schroevendraaier naar achteren duwen, vastklikken.

7.3. ACHTERWAND/AFLEGBORD

D / E

Achterwand *aan achterkant van de werkbank monteren.*
Aflegbord *in onderste dwarsschoren van de werkbankpoten monteren.*

- Bij montage ponzen kabelgoten in acht nemen.
- Achterwand/aflegbord met twee zeskantschroeven M6 per werkbankpoot met kooimoeren vastschroeven.

8. Montage behuizing

Behuizing voor montage aan linker- of rechterzijde.

8.1. LEVERING

- 1x behuizing
- 4x zeskant-houtschroef Ø 8 x 32 mm
- 4x onderlegschijf
- 2x laagbolkopschroef M6 x 10
- 2x kooimoer

8.2. LADES UITBOUWEN

F

1. Lade uittrekken.
2. Vergrendeling eruit trekken en omhoog draaien. Lade verwijderen.

8.3. KOOIMOEREN PLAATSEN

B

Alleen bij hangende behuizing in acht nemen. Twee kooimoeren aan boveneinde van voorste poot in uitsparingen aan de binnenzijde monteren.

1. Kooimoer van voren schuin in uitsparing plaatsen.
2. Met schroevendraaier naar achteren duwen, vastklikken.

8.4. BEHUIZING MONTEREN

G / H

Werkblad met twee personen omdraaien en op een vlakke, schone ondergrond leggen.

Behuizing overeenkomstig gatenpatroon op werkblad monteren.

1. Lades demonteren (zie lades demontage) of deur openen.
2. Alleen bij behuizing maat 200 tot 500: Bolkopschroeven M6×10 mm met kooimoeren in poot vastschroeven.
3. Behuizing met vier onderlegringen en vier zeskantschroeven Ø 8×32 mm aan werkblad vastschroeven.

8.5. LADES INBOUWEN

I

1. Uittrekbare rails eruit trekken en vasthouden.
2. Lade aanbrengen en naar binnen schuiven totdat er weerstand merkbaar is.
3. Lade optillen en over de weerstand schuiven totdat de lade volledig in de rail zit.
4. Vergrendeling omlaag draaien en naar achter schuiven.

9. Werkbank opstellen

9.1. OPSTELLEN

✓ Werkbank met ten minste twee personen naar de opstelplaats transporteren.
✓ Voor een vlakke, vaste ondergrond zorgen die geschikt is voor de maximale belastbaarheid van de werkbank.

1. Werkbank op een vlakke en vaste ondergrond opstellen.
2. Met waterpas controleren of de werkbank horizontaal en loodrecht staat.
   » Werkbank op de opstelplaats positioneren.

9.2. VERANKEREN

⚠ WAARSCHUWING

Kantelende werkbank
Gevaar voor letsel
Bij een werkbank met een gewicht van <150 kg en een belading van >35 kg per lade is er sprake van kantelgevaar.
» Werkbank in de bodem vastzetten.

LET OP

In de bodem aangebrachte leidingen en buizen
Beschadigingen aan leidingen en buizen.
» De bodem vóór het boren op voldoende belastbaarheid controleren.
» Geschikt boorgereedschap en -materiaal gebruiken.
» Geschikte veiligheidsuitrusting gebruiken.
» Boringen door vakpersoneel laten uitvoeren.
» Geen boringen uitvoeren in de directe nabijheid van leidingen of buizen.

10. Opslag

- Opslagtemperatuur tussen -10 °C en +60 °C.
- In een gesloten, droge ruimte opslaan.
- Luchtvochtigheid: 90%, niet condenserend.

11. Onderhoud

Geen alcoholische middelen en schuurmiddel- of oplosmiddelhoudende reinigingsmiddelen gebruiken.

Interval	Onderhoudswerkzaamheden	Uit te voeren door
Vóór elk gebruik	Werkbank op uitwendige schade controleren.	Geïnstrueerde persoon
Maandelijks	Alle componenten en schroefverbindingen van de werkbank op goede bevestiging en werking controleren. Stof en vuil van de buitenzijde verwijderen. Op schade en scheuren controleren.	Geïnstrueerde persoon
Als de werkbank vuil is	Zijdelen, metalen fronten, lades en poten reinigen met lakreiniger. Werkblad reinigen met een vochtige doek.	Geïnstrueerde persoon
Bij schade aan werkbank, componenten en accessoires	Werkbank blokkeren en beveiligen tegen gebruik. Beschadigde componenten en accessoires onmiddellijk laten vervangen.	Specialist voor mechanische werkzaamheden

12. Reservedelen

Originele reservedelen leverbaar via Hoffmann Group klantenservice.

13. Technische gegevens

Zie de betreffende handleiding van de accessoires voor technische gegevens van de accessoires.

Afmetingen

Werkblad breedte	Werkblad diepte	Werkblad dikte	Werkbankhoogte
1000 mm	750 mm	50 mm	850 mm / 950 mm
1500 mm			
2000 mm			

Temperaturen

Werkomgeving	0 °C bis +40 °C
Opslag en transport	-10 °C bis +60 °C

- Bij berekening van het totale gewicht, het gewicht van afzonderlijke accessoires in acht nemen.
- Bij berekening van de belastbaarheid, configuratie volgens belastingsmatrix in acht nemen.

14. Belastingsmatrix

Belastingsgegevens voor GridLine Vario werkbanken met bladlengte 1000 – 2000 mm.

Combinatiemogelijkheden		Vlakverdeelde, rustende last
1×werkblad 2×werkbankpoten 4×verstevigingsplaten	1×werkblad 2×werkbankpoten 1×behuizing hangend 2×verstevigingsplaten	400 kg
1×werkblad 2×werkbankpoten 2×achterwand afzonderlijk 2×verstevigingsplaten	1×werkblad 2×werkbankpoten 1×behuizing hangend 2×achterwand afzonderlijk 1×verstevigingsplaat	600 kg
1×werkblad 1×werkbankpoot 1×behuizing staand op vloer 2×verstevigingsplaten		800 kg
1×werkblad 2×behuizing staand op vloer		1000 kg

Innholdsfortegnelse

1. Apparatoversikt GridLine Vario arbeidsbenk ... 49

2. Generelle merknader ... 49

3. Sikkerhet ... 49
- 3.1. Symboler og visningsmidler ... 49
- 3.2. Grunnleggende sikkerhetshenvisninger ... 49
- 3.3. Korrekt bruk ... 49
  - 3.3.1. Fotdel ... 49
  - 3.3.2. Knuteplate ... 49
  - 3.3.3. Bakvegg og hyllebunn ... 49
  - 3.3.4. Hus ... 49
- 3.4. Ikke-korrekt bruk ... 49
- 3.5. Personkvalifikasjon ... 49
- 3.6. Personlig verneutstyr ... 49
- 3.7. Operatørens plikter ... 49

4. Transport og oppstillingssted ... 49

5. Monteringshenvisninger ... 49
- 5.1. Tilbehørsdeler ... 49

6. Montering av fotdel og knuteplater ... 49
- 6.1. Inkludert i leveringen ... 49
- 6.2. Fotdel ... 49
- 6.3. Knuteplate ... 50
  - 6.3.1. Innsetting av burmutre ... 50
  - 6.3.2. Montering av en enkelt knuteplate ... 50

7. Montering av bakvegg og hyllebunn ... 50
- 7.1. Inkludert i leveringen ... 50
- 7.2. Innsetting av burmutre ... 50
- 7.3. Bakvegg/hyllebunn ... 50

8. Montering av hus ... 50
- 8.1. Inkludert i leveringen ... 50
- 8.2. Demontere skuff ... 50
- 8.3. Innsetting av burmutre ... 50
- 8.4. Montere hus ... 50
- 8.5. Montere skuff ... 50

9. Oppstilling av arbeidsbenken ... 50
- 9.1. Oppstilling ... 50
- 9.2. Forankring ... 50

10. Lagring ... 50

11. Vedlikehold ... 50

12. Reservedeler ... 50

13. Tekniske data ... 50

14. Belastningsmatrise ... 51

1. Apparatoversikt GridLine Vario arbeidsbenk

Apparatoversikten i tillegg til arbeidsplaten avhenger av valgt konfigurasjon.

2. Generelle merknader

Les instruksjonsboken, følg den, oppbevar den for senere bruk og hold den alltid tilgjengelig.

3. Sikkerhet

3.1. SYMBOLER OG VISNINGSMIDLER

Varselsymboler	Betydning
⚠ FORSIKTIG	Kjennemerker en fare som kan føre til lite eller middels alvorlige personskader dersom den ikke unngås.
LES DETTE	Kjennemerker en fare kan føre til materielle skader dersom den ikke unngås.
ⓘ	Kjennemerker nyttige tips og merknader samt informasjon om effektiv og feilfri drift.

3.2. GRUNNLEGGENDE SIKKERHETSHENVISNINGER

⚠ FORSIKTIG

Arbeidsbenk som kan velte

Fare for skader på hender, føtter og kropp på grunn av gjenstander som faller ned, samt fare for at arbeidsbenken kan velge hvis den belastes feil.

» Bruk vernesko og beskyttelseshansker.
» Oppbevar aldri spisse eller andre arbeidsstykker uten feste.
» Flere skuffer skal ikke åpnes samtidig.
» Forankre arbeidsbenken i gulvet.
» Overhold maks. bæreevne for de enkelte skuffene og hyllene.
» Overhold maks. bæreevne for arbeidsbenken.

3.3. KORREKT BRUK

- Arbeidsbenken skal kun brukes i forskriftsmessig teknisk stand. Feil som kan nedsette sikkerheten, skal utbedres omgående.
- Komponenter skal kun monteres i hertil tiltenkte boringer
- Skal kun modifiseres og omstilles med godkjente tilbehørsdeler fra Hoffmann Group.
- Til industriell innendørs bruk. Skal brukes på tørre og faste gulv.
- Skal kun brukes i tørre omgivelser.

3.3.1. Fotdel

- Fotdel til montering på arbeidsplaten for GridLine Vario arbeidsbenk.
- Skal kun monteres i kombinasjon med bakvegg, skuffekabinett eller knuteplater.
- Kabelkanaler i foten til legging av kabelforbindelser.

3.3.2. Knuteplate

- Knuteplate til montering på arbeidsplaten og fotdelen for GridLine Vario arbeidsbenk.
- Til forsterkning og stabilisering av arbeidsbenken.
- Dobbel knuteplate: Til å koble sammen to arbeidsplater. Det er nødvendig å montere beslag for sammenkobling i tillegg for å innrette to arbeidsplater så de flukter.

3.3.3. Bakvegg og hyllebunn

- Bakvegg eller hyllebunn for montering på fotdelen til GridLine Vario arbeidsbenk.
- Skal kun monteres som hyllebunn i kombinasjon med knuteplater.
- Hyllebunn for oppbevaring av arbeidsstykker og verktøy.
- Bakvegg som innsynsbeskyttelse og til stabilisering av arbeidsbenken.
- Skal kun monteres på arbeidsbenk med to fotdeler.
- Skal kun monteres i hertil tiltenkte boringer.
- Overhold maks. bæreenvne.

3.3.4. Hus

- Størrelse 200 til 500 og 800 til 900 for montering på GridLine Vario arbeidsbenk.
- Skal monteres i kombinasjon med fotdel opp til og med størrelse 500.
- Fra størrelse 800 erstatter huset fotdelen. Velg høyde i samsvar med motsatt fotdel eller hus.
- Overhold maks. bæreenvne.
- Skuff til oppbevaring av verktøy.
- Hyllebunn for oppbevaring av arbeidsstykker og verktøy.
- Skal kun monteres i hertil tiltenkte boringer.

3.4. IKKE-KORREKT BRUK

- Plasser eller sett ikke på arbeidsbenken. Ikke transporter personer.
- Skal ikke brukes i områder med stigning eller fall.
- Skal ikke brukes i områder med eksplosjonsfare.
- Skal ikke utsettes for vann, nedbør og smuss.
- Skal ikke brukes i områder med løs og ikke belagt bakke.
- Arbeidsbenk, arbeidsplate, skuffer og hyller skal ikke overbelastes.
- Ikke utfør egenmektige konstruksjonsendringer.

3.5. PERSONKVALIFIKASJON

Fagperson for mekaniske arbeider

Fagperson i henhold til denne dokumentasjonen, er personer som har jobber med bygging, mekanisk installasjon, oppstart, feilretting og vedlikehold av produktet og har følgende kvalifikasjoner:

- Kvalifisering/utdanning innenfor mekanikk iht. nasjonale forskrifter.

Opplært person

Opplærte personer i henhold til denne dokumentasjonen, er personer som har fått opplæring for gjennomføring av arbeider på områdene transport, lagring og drift.

3.6. PERSONLIG VERNEUTSTYR

Overhold nasjonale og regionale forskrifter om sikkerhet og arbeidsvern. Beskyttelsesklær slik som vernesko og beskyttelseshansker må velges, klargjøres og brukes i henhold til farene som forventes i forbindelse med den aktuelle aktiviteten.

3.7. OPERATØRENS PLIKTER

Forsikre deg om at arbeidene som er oppført under, kun utføres av kvalifisert fagpersonal:

- Transport og oppstillingssted
- Montering
- Vedlikehold

Operatøren må forvisse seg om at personene som arbeider med produktet, overholder gjeldende forskrifter og bestemmelser samt følgende henvisninger:

- Nasjonale og regionale forskrifter om sikkerhet, forebygging av ulykker og miljøvern.
- Produkter med skader skal ikke monteres, installeres eller tas i drift.
- Nødvendig verneutstyr må gjøres tilgjengelig.

4. Transport og oppstillingssted

ⓘ *Kontroller produktet rett etter at du har mottatt det for å se om det har transportskader. Ved skader skal ikke produktet monteres eller startes opp.*

⚠ FORSIKTIG

Ikke forskriftsmessig transport til oppstillingsstedet

Fare for skader på grunn av arbeidsbenkens høye egenvekt ved ufagmessig løfting.

» Bruk vernesko og beskyttelseshansker.
» Sikre skyve- og transportveier.
» Transporter arbeidsbenken til oppstillingsstedet med minst to personer.
» Skyv eller transport kun med lukkede, låste skuffer og skaprom.

Pass på at ingen komponenter skades eller ødelegges under transport og håndtering.

LES DETTE

Ufagmessig transport

Skader på grunn av ufagmessig transport.

» Bruk kun egnet løfteutstyr til transport av arbeidsbenken til oppstillingsstedet.
» Ikke løft opp arbeidsbenken etter arbeidsplaten.
» Ikke trekk arbeidsbenken over gulvet.
» Transporter arbeidsbenken vannrett.
» Sett arbeidsbenken sakte ned.

5. Monteringshenvisninger

Fagperson for mekaniske arbeider

5.1. TILBEHØRSDELER

Se tilhørende monteringsveiledning vedrørende montering av ytterligere tilbehørsdeler.

6. Montering av fotdel og knuteplater

ⓘ *Snu arbeidsplaten med to personer og legg den på et plant, rent underlag.*

6.1. INKLUDERT I LEVERINGEN

Fotdel

- 1x fotdel
- 3x sekskant-treskrue Ø8 x 32 mm
- 3x underlagsskiver Ø 8,4 mm

Knuteplate

- 2x knuteplate
- 4x sekskant-treskrue
- 4x sekskantskrue M6x12
- 4x underlagsskive
- 4x burmutter

6.2. FOTDEL

A

1. Hver fotdel skrus fast på arbeidsplaten med tre underlagsskiver Ø8,4 og treskruer Ø8×32 i samsvar med boringene.

2. På arbeidsbenker uten hus som står på gulvet: Gjenta med fotdel nummer to.

6.3. KNUTEPLATE

6.3.1. Innsetting av burmutre

B

Monter to burmutre i utstansingen i hodeenden av foten per knuteplate.

1. Sett burmutteren skrått inn i utstansingen fra forsiden.
2. Skyv bakover med skrutrekker, klips fast.

6.3.2. Montering av en enkelt knuteplate

C

- Ingen montering nødvendig ved montering av bakvegg eller montering av skuffekabinett.

1. Skru knuteplaten fast med to sekskantskruer M6×12 med burmutre.
2. Knuteplaten skrus fast på arbeidsplaten med to underlagsskiver Ø8,4 og treskruer Ø8×32.

7. Montering av bakvegg og hyllebunn

Ved montering som bakvegg i bakre område er det ikke nødvendig med knuteplate.

7.1. INKLUDERT I LEVERINGEN

En del

- 1x bakvegg/hyllebunn
- 4x sekskantskrue M6
- 4x burmutter

To deler

- 2x bakvegg/hyllebunn
- 8x sekskantskrue M6
- 8x burmutter

7.2. INNSETTING AV BURMUTRE

B

Per bakvegg: *Monter i hode- eller fotenden av hver fotdel to burmutre i utstansingen på innsiden.*
Per hyllebunn*: Monter på nedre tverrstøtte av hver fotdel to burmutre i utstansingen på innsiden.*

1. Sett burmutteren skrått inn i utstansingen fra forsiden.
2. Skyv bakover med skrutrekker, klips fast.

7.3. BAKVEGG/HYLLEBUNN

D / E

Bakveggen *monteres på baksiden av arbeidsbenken.*
Hyllebunnen *monteres i nedre tverrstøtte for fotdelene.*

- Vær oppmerksom på utstansingene for kabelkanalene under montering.
- Bakvegg/hyllebunn skrus fast med to sekskantskruer M6 per fotdel med burmutre.

8. Montering av hus

Hus for montering på venstre eller høyre side.

8.1. INKLUDERT I LEVERINGEN

- 1x hus
- 4x sekskant-treskrue Ø 8 x 32 mm
- 4x underlagsskive
- 2x linsehodeskrue M6 x 10
- 2x burmutter

8.2. DEMONTERE SKUFF

F

1. Trekk ut skuffen.
2. Trekk ut låsen og vri den opp. Ta ut skuffen.

8.3. INNSETTING AV BURMUTRE

B

Skal kun tas hensyn til ved hengende hus. Monter to burmutre i hodeenden av fremre fot i utstansingene på innsiden.

1. Sett burmutteren skrått inn i utstansingen fra forsiden.
2. Skyv bakover med skrutrekker, klips fast.

8.4. MONTERE HUS

G / H

Snu arbeidsplaten med to personer og legg den på et plant, rent underlag.

Monter huset i samsvar med hullmønsteret på arbeidsplaten.

1. Demonter skuffene (se Demontere skuff) eller åpne døren.
2. Kun ved hus i størrelse 200 til 500: Skru plateskruene med linsehode M6×10 mm med burmutre inn i fotdelen.
3. Skru huset fast til arbeidsplaten med fire underlagsskiver og fire sekskantskruer Ø 8×32 mm.

8.5. MONTERE SKUFF

I

1. Trekk ut og hold fast uttrekksskinnene.
2. Sett inn skuffen og skyv den inn til det oppstår motstand.
3. Løft opp skuffen og skyv den forbi motstanden til skuffen sitter fullstendig i skinnen.
4. Drei låsen ned og skyv den bakover.

9. Oppstilling av arbeidsbenken

9.1. OPPSTILLING

✓ Transporter arbeidsbenken til oppstillingsstedet med minst 2 personer.
✓ Pass på at underlaget er jevnt og at det tåler arbeidsbenkens maksimale bæreevne.

1. Still opp arbeidsbenken på et jevnt og fast underlag.
2. Kontroller med vater om arbeidsbenken står vannrett og loddrett.
   » Plasser arbeidsbenken på oppstillingsstedet.

9.2. FORANKRING

⚠ ADVARSEL

Arbeidsbenk som kan velte
Fare for personskader
Det er veltefare ved en arbeidsbenk med en vekt på <150 kg og en last per skuff på >35 kg.
» Forankre arbeidsbenken i gulvet.

LES DETTE

Ledninger og rør lagt i gulvet
Skader på ledninger og rør.
» Kontroller at gulvet har tilstrekkelig bæreevne før det bores.
» Bruk egnet boreverktøy og -materiale.
» Bruk egnet verneutstyr.
» La fagpersonale utføre boringer.
» Ikke utfør boringer rett i nærheten av ledninger eller rør.

10. Lagring

- Lagertemperatur mellom -10 °C og +60 °C.
- Skal lagres i lukkede, tørre rom.
- Luftfuktighet: 90 %, ikke-kondenserende.

11. Vedlikehold

Ikke bruk alkoholbaserte eller slipemiddel- eller løsemiddelbaserte rengjøringsmidler.

Intervall	Vedlikeholdsarbeid	Skal utføres av
Før hver bruk	Kontroller arbeidsbenken med henblikk på ytre skader.	Opplært person
Månedlig	Kontroller at alle komponenter samt arbeidsbenkens skruforbindelser sitter forsvarlig fast og er funksjonsdyktige. Fjern utvendig støv og smuss. Kontroller med henblikk på skader og riss.	Opplært person
Ved tilsmusset arbeidsbenk	Rengjør sidedeler, metallfronter, skuffer og føtter med lakkrens. Rengjør arbeidsplaten med en fuktig klut.	Opplært person
Ved skader på arbeidsbenk, komponenter og tilbehørsdeler	Arbeidsbenken sperres og sikres mot bruk. Få skiftet ut skadde komponenter og tilbehør omgående.	Fagperson for mekaniske arbeider

12. Reservedeler

Originale reservedeler kan bestilles fra kundeservice i Hoffmann Group.

13. Tekniske data

Se den respektive veiledningen for tilbehørsdelene vedrørende tilbehørsdelenes tekniske data.

Mål

Arbeidsplate bredde	Arbeidsplate dybde	Arbeidsplate tykkelse	Høyde på arbeidsbenk
1000 mm	750 mm	50 mm	850 mm / 950 mm
1500 mm			
2000 mm			

Temperaturer

Arbeidsomgivelse	0 °C til +40 °C
Lagring og transport	-10 °C til +60 °C

- Vær oppmerksom på vekten til de enkelte tilbehørsdelene når totalvekten beregnes.
- Vær oppmerksom på konfigurasjonen iht. belastningsmatrisen når bæreevnen beregnes.

14. Belastningsmatrise

Opplysninger om belastning for GridLine Vario arbeidsbenker med platelengde 1000 – 2000 mm.

Kombinasjonsmuligheter		Hvilende last fordelt på flaten
1× arbeidsplate 2× fotdeler 4× knuteplater	1× arbeidsplate 2× fotdeler 1× hengende hus 2× knuteplater	400 kg
1× arbeidsplate 2× fotdeler 2× bakvegg, enkelt 2× knuteplater	1× arbeidsplate 2× fotdeler 1× hengende hus 2× bakvegg, enkelt 1× knuteplate	600 kg
1× arbeidsplate 1× fotdel 1× hus, stående på gulv 2× knuteplater		800 kg
1× arbeidsplate 2× hus, stående på gulv		1000 kg

Spis treści

1. Przegląd części urządzenia – stół warsztatowy GridLine Vario ... 53

2. Informacje ogólne ... 53

3. Bezpieczeństwo ... 53
3.1. Symbole i środki prezentacji informacji ... 53
3.2. Podstawowe instrukcje bezpieczeństwa ... 53
3.3. Użytkowanie zgodnie z przeznaczeniem ... 53
3.3.1. Segment nóg ... 53
3.3.2. Węzłówka ... 53
3.3.3. Ściana tylna i półka ... 53
3.3.4. Obudowa ... 53
3.4. Niewłaściwe użytkowanie ... 53
3.5. Kwalifikacje pracowników ... 53
3.6. Środki ochrony indywidualnej ... 53
3.7. Obowiązki użytkownika ... 53

4. Transport i miejsce ustawienia ... 53

5. Wskazówki dotyczące montażu ... 53
5.1. Elementy wyposażenia ... 53

6. Montaż segmentu nóg i węzłówek ... 53
6.1. Zakres dostawy ... 53
6.2. Segment nóg ... 54
6.3. Węzłówka ... 54
6.3.1. Nakładanie nakrętek klatkowych ... 54
6.3.2. Montaż węzłówki pojedynczej ... 54

7. Montaż ściany tylnej i półki ... 54
7.1. Zakres dostawy ... 54
7.2. Nakładanie nakrętek klatkowych ... 54
7.3. Tylna ściana/półki ... 54

8. Montaż obudowy ... 54
8.1. Zakres dostawy ... 54
8.2. Demontaż szuflad ... 54
8.3. Nakładanie nakrętek klatkowych ... 54
8.4. Montaż obudowy ... 54
8.5. Montaż szuflad ... 54

9. Ustawianie stołu warsztatowego ... 54
9.1. Ustawianie ... 54
9.2. Kotwienie ... 54

10. Magazynowanie ... 54

11. Konserwacja ... 54

12. Części zamienne ... 55

13. Dane techniczne ... 55

14. Zestawienie obciążeń ... 55

1. Przegląd części urządzenia – stół warsztatowy GridLine Vario

Przegląd części urządzenia dodatkowo do blatu roboczego zależy od wybranej konfiguracji.

2. Informacje ogólne

Należy zapoznać się z instrukcją obsługi i przestrzegać jej oraz zachować ją na przyszłość, przechowując w dostępnym miejscu.

3. Bezpieczeństwo

3.1. SYMBOLE I ŚRODKI PREZENTACJI INFORMACJI

Symbole ostrzegawcze	Znaczenie
⚠ PRZESTROGA	Informuje o zagrożeniu, które może spowodować średnie lub lekkie obrażenia ciała, jeżeli nie da się go uniknąć.
NOTYFIKACJA	Informuje o zagrożeniu, które może spowodować straty materialne, jeżeli nie da się go uniknąć.
ⓘ	Umieszczony obok porad i wskazówek, a także informacji zapewniających wydajną i bezawaryjną eksploatację.

3.2. PODSTAWOWE INSTRUKCJE BEZPIECZEŃSTWA

⚠ PRZESTROGA

Przewracający się stół warsztatowy

Niebezpieczeństwo odniesienia obrażeń dłoni, stóp i ciała stwarzane przez niezabezpieczone spadające przedmioty oraz przewracający się stół warsztatowy wskutek nieprawidłowego załadunku.

» Nosić ochronę stóp i rękawice ochronne.
» Nigdy nie przechowywać niezabezpieczonych ostrych lub innych detali.
» Nie otwierać jednocześnie kilku szuflad.
» Zakotwić stół warsztatowy w podłodze.
» Pamiętać o maksymalnej nośności poszczególnych szuflad i półek.
» Przestrzegać maksymalnej nośności stołu warsztatowego.

3.3. UŻYTKOWANIE ZGODNIE Z PRZEZNACZENIEM

- Stołu warsztatowego używać tylko w stanie niebudzącym zastrzeżeń technicznych. Niezwłocznie usunąć usterki, które mogą zmniejszać bezpieczeństwo.
- Komponenty należy montować wyłącznie w przewidzianych do tego celu otworach
- Modyfikacja i przebudowa możliwe wyłącznie z zastosowaniem dopuszczonych akcesoriów Hoffmann Group.
- Do użytku przemysłowego w pomieszczeniach. Użytkowanie na suchym i stałym podłożu.
- Użytkować wyłącznie w suchym otoczeniu.

3.3.1. Segment nóg

- Segment nóg montowany na blatach roboczych stołu warsztatowego GridLine Vario.
- Montaż tylko w połączeniu ze ścianą tylną, obudową szuflad lub węzłówkami.
- Kanały kablowe w nodze umożliwiają ułożenie połączeń kablowych.

3.3.2. Węzłówka

- Węzłówka montowana na blacie roboczym i segmencie nóg stołu warsztatowego GridLine Vario.
- Usztywnia i stabilizuje stół warsztatowy.
- Węzłówka podwójna: Do łączenia dwóch blatów roboczych. W celu równego ułożenia dwóch blatów roboczych wymagany jest dodatkowo montaż złączki do łączenia blatów.

3.3.3. Ściana tylna i półka

- Ściana tylna lub półka montowane na segmencie nóg stołu warsztatowego GridLine Vario.
- Montować jako półkę tylko w połączeniu z węzłówkami.
- Półki do przechowywania obrabianych przedmiotów i narzędzi.
- Ściana tylna jako przegroda oraz element stabilizujący stół warsztatowy.
- Montować wyłącznie na stołach warsztatowych z dwoma segmentami nóg.
- Montować wyłącznie we właściwych otworach.
- Uwzględnić maksymalną nośność.

3.3.4. Obudowa

- Rozmiar od 200 do 500 i od 800 do 900 do montażu na stole warsztatowym GridLine Vario.
- Włącznie do rozm. 500 montować w połączeniu z segmentem nóg.
- Od rozm. 800 obudowa zastępuje segment nóg. Wysokość należy dobierać stosownie do przeciwległego segmentu nóg lub obudowy.
- Uwzględnić maksymalną nośność.
- Szuflady do przechowywania narzędzi.
- Półki do przechowywania obrabianych elementów i narzędzi.
- Montować wyłącznie we właściwych otworach.

3.4. NIEWŁAŚCIWE UŻYTKOWANIE

- Nie stawać ani nie siadać na stole roboczym. Nie transportować osób.
- Nie używać stołu roboczego w obszarach ze wzniosem lub spadkiem podłoża.
- Nie używać w obszarach zagrożonym wybuchem.
- Nie wystawiać na działanie wody, opadów atmosferycznych ani zanieczyszczeń.
- Nie używać w obszarach, w których podłoże jest luźne lub nieutwardzone.
- Nie przeładowywać stołu warsztatowego, blatu roboczego, szuflad ani półek.
- Nie dokonywać żadnych samodzielnych modyfikacji.

3.5. KWALIFIKACJE PRACOWNIKÓW

Pracownicy wykwalifikowani w dziedzinie prac mechanicznych

Pracownikami wykwalifikowanymi w rozumieniu niniejszej dokumentacji są osoby obeznane z budową, instalacją mechaniczną, uruchomieniem, usuwaniem usterek i konserwacją produktu oraz mają poniższe kwalifikacje:

- Kwalifikacja / wykształcenie w dziedzinie mechaniki zgodnie z przepisami obowiązującymi w kraju użytkowania.

Osoba poinstruowana

Osobami poinstruowanymi w rozumieniu niniejszej dokumentacji są osoby, które poinstruowano w zakresie przeprowadzania prac w zakresie transportu, magazynowania i użytkowania.

3.6. ŚRODKI OCHRONY INDYWIDUALNEJ

Przestrzegać krajowych i lokalnych przepisów dotyczących bezpieczeństwa i zapobiegania nieszczęśliwym wypadkom. Odzież ochronną, taką jak ochrona stóp i rękawice ochronne należy dobrać, udostępnić i nosić stosownie do rodzajów ryzyka oczekiwanego podczas wykonywania danej czynności.

3.7. OBOWIĄZKI UŻYTKOWNIKA

Upewnić się, że wszystkie niżej wymienione prace będą wykonywać wyłącznie pracownicy wykwalifikowani:

- Transport i miejsce ustawienia
- Montaż
- Konserwacja

Użytkownik musi zagwarantować, że osoby wykonujące prace przy produkcie przestrzegają przepisów i regulacji oraz poniższych informacji:

- krajowych i regionalnych przepisów dotyczących bezpieczeństwa oraz zapobiegania nieszczęśliwym wypadkom i ochrony środowiska.
- Nie montować, nie instalować ani nie uruchamiać uszkodzonych produktów.
- Zapewnić wymagane środki ochrony.

4. Transport i miejsce ustawienia

ⓘ *Bezpośrednio po otrzymaniu produktu skontrolować go pod kątem uszkodzeń transportowych. W razie stwierdzenia uszkodzeń nie wolno przeprowadzać montażu ani uruchomienia.*

⚠ PRZESTROGA

Nieprawidłowy transport na miejsce ustawienia

Niebezpieczeństwo odniesienia obrażeń ciała stwarzane przez dużą masę własną stołu warsztatowego w czasie nieprawidłowego unoszenia.

» Nosić ochronę stóp i rękawice ochronne.
» Zabezpieczyć drogi przesuwania i transportowe.
» Stół warsztatowy transportować na miejsce ustawienia przynajmniej we dwie osoby.
» Przesuwać lub transportować stół tylko po zamknięciu i zablokowaniu szuflad oraz części szafkowej.

Uważać, aby podczas transportu i obsługi nie uszkodzić ani nie zniszczyć żadnego z podzespołów.

NOTYFIKACJA

Nieprawidłowy transport

Uszkodzenie wskutek nieprawidłowego transportu.

» Używać tylko odpowiednich środków podnoszących do transportu stołu warsztatowego na miejsce ustawienia.
» Nie podnosić stołu warsztatowego za blat roboczy.
» Nie przeciągać stołu warsztatowego po podłożu.
» Transportować stół warsztatowy poziomo.
» Opuszczać stół warsztatowy powoli.

5. Wskazówki dotyczące montażu

Wykwalifikowany mechanik

5.1. ELEMENTY WYPOSAŻENIA

W celu montażu pozostałych elementów wyposażenia przestrzegać zaleceń odpowiedniej instrukcji montażu.

6. Montaż segmentu nóg i węzłówek

ⓘ *Dwie osoby muszą obrócić blat roboczy i ułożyć go na równym i czystym podłożu.*

6.1. ZAKRES DOSTAWY

Segment nóg

- 1x segment nóg

- 3x wkręty do drewna z łbem 6-kątnym Ø8 x 32 mm
- 3x podkładka Ø 8,4 mm

Węzłówka
- 2x węzłówka
- 4x wkręty do drewna z łbem 6-kątnym
- 4x śruba z łbem 6-kątnym M6x12
- 4x podkładka
- 4x nakrętka klatkowa

6.2. SEGMENT NÓG

A

1. Każdy segment nóg przykręcić do blatu roboczego zgodnie z otworami korzystając z trzech podkładek Ø8,4 i wkrętów do drewna Ø8×32.
2. W przypadku stołów roboczych bez obudowy stojącej: Powtórzyć czynności z drugim segmentem nóg.

6.3. WĘZŁÓWKA

6.3.1. Nakładanie nakrętek klatkowych

B

Dla każdej węzłówki zamontować dwie nakrętki klatkowe w wycięciu na krańcu nogi.

1. Nakrętkę klatkową włożyć ukośnie od przodu w wycięcie.
2. Korzystając z wkrętaka przesunąć do tyłu i zatrzasnąć.

6.3.2. Montaż węzłówki pojedynczej

C

- Montaż niewymagany w przypadku zamontowania ściany tylnej lub obudowy szuflad.

1. Przykręcić węzłówkę do nakrętek klatkowych, korzystając z dwóch śrub z łbem sześciokątnym M6×12.
2. Węzłówkę przykręcić do blatu roboczego, używając dwóch podkładek Ø8,4 i wkrętów do drewna Ø8×32.

7. Montaż ściany tylnej i półki

W razie montażu jako ściany tylnej nie ma potrzeby stosowania węzłówek w tylnej części.

7.1. ZAKRES DOSTAWY

Jednoczęściowa
- 1x ściana tylna / półka
- 4x śruba z łbem 6-kątnym M6
- 4x nakrętka klatkowa

Dwuczęściowa
- 2x ściana tylna / półka
- 8x śruba z łbem 6-kątnym M6
- 8x nakrętka klatkowa

7.2. NAKŁADANIE NAKRĘTEK KLATKOWYCH

B

Dla ściany tylnej: *Na górnej lub dolnej krawędzi każdego segmentu nóg zamontować dwie nakrętki klatkowe w wycięciu po wewnętrznej stronie.*
Dla półki*: Na dolnym usztywnieniu poprzecznym każdego segmentu nóg zamontować dwie nakrętki klatkowe w wycięciu po wewnętrznej stronie.*

1. Nakrętkę klatkową włożyć ukośnie od przodu w wycięcie.
2. Korzystając z wkrętaka przesunąć do tyłu i zatrzasnąć.

7.3. TYLNA ŚCIANA/PÓŁKI

D / E

Tylną ścianę *zamontować z tyłu stołu warsztatowego.*
Półkę *zamontować na dolnym usztywnieniu poprzecznym segmentu nóg.*

- Podczas montażu uwzględnić wycięcia w kanałach kablowych.
- Używając dwóch śrub z łbem sześciokątnym M6 na segment nóg przykręcić tylną ścianę/półkę do nakrętek klatkowych.

8. Montaż obudowy

Obudowa do montażu po lewej lub prawej stronie.

8.1. ZAKRES DOSTAWY

- 1x obudowa
- 4x wkręty do drewna z łbem 6-kątnym Ø 8 x 32 mm
- 4x podkładka
- 2x wkręt z łbem soczewkowym M6 x 10
- 2x nakrętka klatkowa

8.2. DEMONTAŻ SZUFLAD

F

1. Wysunąć szufladę.
2. Wyciągnąć blokadę i obrócić do góry. Wyjąć szufladę.

8.3. NAKŁADANIE NAKRĘTEK KLATKOWYCH

B

Przestrzegać tylko w przypadku obudowy wiszącej. Dwie nakrętki klatkowe zamocować na górnej krawędzi przedniej nogi w wycięciu po wewnętrznej stronie.

1. Nakrętkę klatkową włożyć ukośnie od przodu w wycięcie.
2. Korzystając z wkrętaka przesunąć do tyłu i zatrzasnąć.

8.4. MONTAŻ OBUDOWY

G / H

Dwie osoby muszą obrócić blat roboczy i ułożyć go na równym i czystym podłożu.

Zamontować obudowę zgodnie ze schematem otworów w blacie roboczym.

1. Wymontować szuflady (patrz demontaż szuflad) lub otworzyć drzwi.
2. Tylko w przypadku obudowy w rozmiarze od 200 do 500: Przykręcić śruby z łbem soczewkowym M6×10 mm do segmentu nóg, używając nakrętek klatkowych.
3. Przykręcić obudowę do blatu roboczego, używając czterech podkładek i czterech śrub z łbem sześciokątnym Ø 8×32 mm.

8.5. MONTAŻ SZUFLAD

I

1. Wysunąć i przytrzymać szyny wysuwane.
2. Założyć szufladę i wsunąć do oporu.
3. Podnieść szufladę i przesuwać do oporu, aż znajdzie się w całości w szynie.
4. Obrócić blokadę w dół i przesunąć do tyłu.

9. Ustawianie stołu warsztatowego

9.1. USTAWIANIE

✓ Stół warsztatowy transportować na miejsce ustawienia przynajmniej we 2 osoby.
✓ Ustawiać na równej i stabilnej powierzchni, zaprojektowanej z myślą o maksymalnej nośności.

1. Stół warsztatowy ustawić na równym i stabilnym podłożu.
2. Korzystając z poziomnicy, sprawdzić ustawienie stołu warsztatowego w poziomie i w pionie.
   » Umieścić stół warsztatowy w miejscu ustawienia.

9.2. KOTWIENIE

⚠ OSTRZEŻENIE

Przewracający się stół warsztatowy
Niebezpieczeństwo odniesienia obrażeń
W przypadku stołu warsztatowego o masie < 150 kg i załadunku szuflady > 35 kg występuje ryzyko przewrócenia się.
» Zakotwić stół warsztatowy w podłodze.

NOTYFIKACJA

Przewody i rury ułożone w podłodze
Uszkodzenia przewodów i rur.
» Przed rozpoczęciem wiercenia sprawdzić podłogę pod kątem wystarczającej nośności.
» Użyć odpowiednich narzędzi i materiałów do wiercenia.
» Użyć odpowiedniego środka ochrony.
» Wiercenie zlecać wykwalifikowanemu personelowi.
» Nie wiercić w bezpośrednim sąsiedztwie rur lub przewodów.

10. Magazynowanie

- Temperatura przechowywania od -10°C do +60°C.
- Przechowywać w zamkniętym, suchym pomieszczeniu.
- Wilgotność powietrza: 90%, brak kondensacji.

11. Konserwacja

Nie stosować środków czyszczących zawierających alkohol, materiałów ściernych ani rozpuszczalników.

Częstotliwość	Czynność konserwacyjna	Wykonanie
Przed każdym użyciem	Sprawdzić stół warsztatowy pod kątem uszkodzeń zewnętrznych.	Osoba poinstruowana
Co miesiąc	Skontrolować wszystkie podzespoły i połączenia śrubowe stołu warsztatowego pod kątem solidności osadzenia oraz działania. Usunąć z zewnątrz kurz i zabrudzenia. Skontrolować pod kątem pęknięć i uszkodzeń.	Osoba poinstruowana
W razie zabrudzenia stołu warsztatowego	Preparatem do czyszczenia lakieru oczyścić elementy boczne, fronty metalowe, szuflady i nóżki.	Osoba poinstruowana

Częstotliwość	Czynność konserwacyjna	Wykonanie
	Wilgotną szmatką oczyścić blat roboczy.	
W razie uszkodzeń stołu warsztatowego, podzespołów i elementów wyposażenia	Zablokować stół warsztatowy i zabezpieczyć przed użyciem. Zlecić natychmiastową wymianę uszkodzonych podzespołów i elementów wyposażenia.	Wykwalifikowany mechanik

12. Części zamienne

Nabywanie oryginalnych części zamiennych za pośrednictwem działu obsługi klienta Hoffmann Group.

13. Dane techniczne

ⓘ *Odnośnie do danych technicznych akcesoriów należy zapoznać się z określoną instrukcją akcesoriów.*

Wymiary

Szerokość blatu roboczego	Głębokość blatu roboczego	Grubość blatu roboczego	Wysokość stołu warsztatowego
1000 mm	750 mm	50 mm	850 mm / 950 mm
1500 mm			
2000 mm			

Temperatury

Środowisko pracy	od 0°C do +40°C
Przechowywanie i transport	od -10°C do +60°C

- Obliczając masę całkowitą, uwzględnić masę poszczególnych akcesoriów.
- Obliczając nośność, uwzględnić konfigurację zgodnie z zestawieniem obciążeń.

14. Zestawienie obciążeń

ⓘ *Wartości obciążeń dla stołów warsztatowych GridLine Vario o długości blatu 1000–2000 mm.*

Możliwe kombinacje		Obciążenie statyczne, powierzchniowe
1×blat roboczy 2×segment nóg 4×węzłówka	1×blat roboczy 2×segment nóg 1×obudowa wisząca 2×węzłówka	400 kg
1×blat roboczy 2×segment nóg 2×ścianka tylna pojedyncza 2×węzłówka	1×blat roboczy 2×segment nóg 1×obudowa wisząca 2×ścianka tylna pojedyncza 1×węzłówka	600 kg
1×blat roboczy 1×segment nóg 1×obudowa stojąca 2×węzłówka		800 kg
1×blat roboczy 2×obudowa stojąca		1000 kg

Índice

1. Vista geral da bancada de trabalho GridLine Vario ... 57

2. Indicações gerais ... 57

3. Segurança ... 57
3.1. Símbolos e meios de representação ... 57
3.2. Indicações básicas de segurança ... 57
3.3. Utilização adequada ... 57
3.3.1. Peça de pé ... 57
3.3.2. Chapa de nós ... 57
3.3.3. Parede traseira e prateleira ... 57
3.3.4. Caixa ... 57
3.4. Utilização indevida ... 57
3.5. Qualificação do pessoal ... 57
3.6. Equipamento de proteção individual ... 57
3.7. Deveres da entidade exploradora ... 57

4. Transporte e local de instalação ... 57

5. Instruções de montagem ... 57
5.1. Acessórios ... 57

6. Montagem da peça de pé e das chapas de nós ... 57
6.1. Volume de fornecimento ... 57
6.2. Peça de pé ... 58
6.3. Chapa de nós ... 58
6.3.1. Colocar as porcas gaiola ... 58
6.3.2. Montar uma chapa de nós simples ... 58

7. Montagem da parede traseira e da prateleira ... 58
7.1. Volume de fornecimento ... 58
7.2. Colocar as porcas gaiola ... 58
7.3. Parede traseira/prateleira ... 58

8. Montagem da caixa ... 58
8.1. Volume de fornecimento ... 58
8.2. Desmontagem das gavetas ... 58
8.3. Colocar as porcas gaiola ... 58
8.4. Montar a caixa ... 58
8.5. Montagem das gavetas ... 58

9. Instalar a bancada de trabalho ... 58
9.1. Instalação ... 58
9.2. Fixação ... 58

10. Armazenamento ... 58

11. Manutenção ... 58

12. Peças sobressalentes ... 59

13. Dados técnicos ... 59

14. Matriz de carga ... 59

1. Vista geral da bancada de trabalho GridLine Vario

Para além do tampo de trabalho, a vista geral do aparelho depende da configuração selecionada.

2. Indicações gerais

Ler e respeitar o manual de instruções, guardar para referência futura e manter sempre disponível para consulta.

3. Segurança

3.1. SÍMBOLOS E MEIOS DE REPRESENTAÇÃO

Símbolos de aviso	Significado
⚠ CUIDADO	Identifica um perigo que pode causar ferimentos ligeiros ou de gravidade média se não for evitado.
AVISO	Identifica um perigo que pode causar danos materiais se não for evitado.
ⓘ	Identifica dicas e indicações úteis, assim como informações para um funcionamento eficiente e isento de falhas.

3.2. INDICAÇÕES BÁSICAS DE SEGURANÇA

⚠ CUIDADO

A bancada de trabalho pode tombar

Perigo de ferimentos nas mãos, pés e corpo devido a queda de objetos soltos, bem como perigo de a bancada de trabalho tombar devido a carga incorreta.

» Usar proteção para os pés, luvas de proteção.
» Nunca guardar objetos aguçados ou outras peças de trabalho sem estarem presos.
» Não abrir várias gavetas ao mesmo tempo.
» Fixar a bancada de trabalho no chão.
» Respeitar a capacidade de carga máxima de cada gaveta e prateleira.
» Respeitar a capacidade de carga máxima da bancada de trabalho.

3.3. UTILIZAÇÃO ADEQUADA

- Utilizar a bancada de trabalho apenas num estado irrepreensível. As falhas que possam prejudicar a segurança devem ser imediatamente resolvidas.
- Montar os componentes apenas nos orifícios previstos para o efeito
- Apenas modificar e converter com acessórios homologados do Hoffmann Group.
- Para o uso industrial no interior. Utilização em pisos secos e sólidos.
- Usar apenas em ambiente seco.

3.3.1. Peça de pé

- Peça de pé para montagem no tampo de trabalho da bancada de trabalho GridLine Vario.
- Apenas executar a montagem em combinação com a parede traseira, caixa de gavetas ou chapa de nós.
- Canais para cabos no pé para instalação de ligações de cabos.

3.3.2. Chapa de nós

- Chapa de nós para montagem no tampo de trabalho e na peça de pé da bancada de trabalho GridLine Vario.
- Para assegurar a rigidez e a estabilidade da bancada de trabalho.
- Chapa de nós dupla: para ligação de dois tampos de trabalho. Para alinhamento nivelado de dois tampos de trabalho, é também necessário montar o encaixe de acoplamento.

3.3.3. Parede traseira e prateleira

- Parede traseira ou prateleira para montagem na peça do pé da bancada de trabalho GridLine Vario.
- Montagem como prateleira apenas em combinação com chapas de nós.
- Prateleira para armazenamento de peças e ferramentas.
- Parede traseira como proteção da privacidade e para estabilização da bancada de trabalho.
- Apenas montar em bancadas de trabalho com duas peças de pé.
- Apenas montar nos furos correspondentes.
- Respeitar as capacidades de carga máximas.

3.3.4. Caixa

- Tamanhos 200 a 500 e 800 a 900 para montagem na bancada de trabalho GridLine Vario.
- Montar em combinação com peça de pé até ao tamanho 500 inclusive.
- A partir do tamanho 800, a caixa substitui a peça de pé. Selecionar a altura de acordo com a peça de pé oposta ou a caixa.
- Respeitar as capacidades de carga máximas.
- Gavetas para armazenamento de ferramentas.
- Prateleira para armazenamento de peças e ferramentas.
- Apenas montar nos furos correspondentes.

3.4. UTILIZAÇÃO INDEVIDA

- Não ficar em pé nem sentado sobre a bancada de trabalho. Não transportar pessoas.
- Não usar em áreas com inclinações.
- Não utilizar em áreas potencialmente explosivas.
- Não expor a água, chuva e sujidade.
- Não usar em áreas com piso solto ou não fixo.
- Não sobrecarregar a bancada de trabalho, o tampo de trabalho, as gavetas e as prateleiras.
- Não realizar conversões por conta própria.

3.5. QUALIFICAÇÃO DO PESSOAL

Técnicos para trabalhos mecânicos

Técnico na aceção da presente documentação são pessoas que estão familiarizadas com a construção, instalação mecânica, colocação em funcionamento, eliminação de falhas e manutenção do produto e que dispõem das seguintes qualificações:

- qualificação/formação no campo da mecânica, de acordo com os regulamentos nacionais.

Pessoa instruída

Pessoas instruídas na aceção da presente documentação são pessoas que receberam instrução para a realização de trabalhos nos campos de transporte, armazenamento e operação.

3.6. EQUIPAMENTO DE PROTEÇÃO INDIVIDUAL

Disposições nacionais e regionais em matéria de segurança e prevenção de acidentes. O vestuário de proteção, como proteção para os pés e luvas de proteção, deve ser selecionado, fornecido e usado de acordo com os riscos esperados na respetiva atividade.

3.7. DEVERES DA ENTIDADE EXPLORADORA

Garantir que todos os trabalhos mencionados em seguida são realizados apenas por pessoal especializado qualificado:

- Transporte e local de instalação
- Montagem
- Manutenção

A entidade exploradora deverá certificar-se de que as pessoas, que trabalham neste produto, respeitam as disposições e determinações, bem como as seguintes indicações:

- Disposições nacionais e regionais em matéria de segurança, prevenção de acidentes e proteção ambiental.
- Não montar, instalar nem colocar em funcionamento quaisquer produtos danificados.
- Tem de ser disponibilizado o equipamento de proteção necessário.

4. Transporte e local de instalação

ⓘ *Verificar o produto imediatamente após receção quanto a danos de transporte. Em caso de danos, não efetuar a montagem nem a colocação em funcionamento.*

⚠ CUIDADO

Transporte incorreto para o local de instalação

Perigo de ferimentos devido ao peso elevado da bancada de trabalho se for içada inadequadamente.

» Usar proteção para os pés, luvas de proteção.
» Proteger as vias de deslocação e transporte.
» A bancada de trabalho deve ser transportada para o local de instalação por pelo menos duas pessoas.
» Empurrar ou transportar apenas com gavetas e compartimento do armário fechados e bloqueados.

Assegurar que nenhuns componentes são danificados ou destruídos durante o transporte e manuseamento.

AVISO

Transporte inadequado

Danos devido a transporte inadequado.

» Apenas utilizar equipamento de elevação de cargas adequado para o transporte da bancada de trabalho até ao local de instalação.
» Não elevar a bancada de trabalho a partir do tampo de trabalho.
» Não arrastar a bancada de trabalho pelo chão.
» Transportar a bancada de trabalho na horizontal.
» Pousar a bancada de trabalho lentamente.

5. Instruções de montagem

Técnico especializado em trabalhos mecânicos

5.1. ACESSÓRIOS

Para a montagem de acessórios adicionais, respeitar as respetivas instruções de montagem.

6. Montagem da peça de pé e das chapas de nós

ⓘ *Virar o tampo de trabalho com a ajuda de duas pessoas e colocar sobre piso plano e limpo.*

6.1. VOLUME DE FORNECIMENTO

Peça de pé

- 1x peça de pé

- 3x parafuso de madeira sextavados Ø8 x 32 mm
- 3x anilha Ø 8,4 mm

Chapa de nós
- 2x chapa de nós
- 4x parafuso de madeira sextavados
- 4x parafuso sextavados M6x12
- 4x anilha
- 4x porca gaiola

6.2. PEÇA DE PÉ

A

1. Aparafusar cada peça de pé com três anilhas de Ø8,4 e parafusos de madeira de Ø8×32 ao tampo de trabalho de acordo com os furos.
2. Em bancadas de trabalho sem caixa de instalação no piso: Repetir na segunda peça de pé.

6.3. CHAPA DE NÓS

6.3.1. Colocar as porcas gaiola

B

Montar duas porcas gaiola nos furos por chapa de nós na extremidade superior do pé.

1. Colocar a porca gaiola no furo na diagonal a partir da frente.
2. Empurrar para trás com uma chave de fendas e apertar bem.

6.3.2. Montar uma chapa de nós simples

C

- Não é necessário montar em caso de montagem da parede traseira ou montagem da caixa de gavetas.

1. Aparafusar a chapa de nós com dois parafusos sextavados M6×12 e porcas gaiola.
2. Aparafusar a chapa de nós com duas anilhas de Ø8,4 e parafusos de madeira de Ø8×32 ao tampo de trabalho.

7. Montagem da parede traseira e da prateleira

Durante a montagem como parede traseira, não são necessárias chapas de nós na área traseira.

7.1. VOLUME DE FORNECIMENTO

Uma peça
- 1x parede traseira/prateleira
- 4x parafuso sextavados M6
- 4x porca gaiola

Duas peças
- 2x parede traseira/prateleira
- 8x parafuso sextavados M6
- 8x porca gaiola

7.2. COLOCAR AS PORCAS GAIOLA

B

Por parede traseira: *Montar duas porcas gaiola na extremidade superior ou inferior de cada peça de pé, nos furos do lado interior.*
Por prateleira*: Montar duas porcas gaiola no escoramento transversal inferior de cada peça de pé, nos furos do lado interior.*

1. Colocar a porca gaiola no furo na diagonal a partir da frente.
2. Empurrar para trás com uma chave de fendas e apertar bem.

7.3. PAREDE TRASEIRA/PRATELEIRA

D / E

Montar a ***parede traseira*** *na parte traseira da bancada de trabalho.*
Montar a ***prateleira*** *no escoramento transversal inferior das peças de pé.*

- Durante a montagem, observar os furos dos canais de cabos.
- Aparafusar a parede traseira/prateleira com dois parafusos sextavados M6 e porcas gaiola por peça de pé.

8. Montagem da caixa

Caixa para montagem no lado esquerdo ou direito.

8.1. VOLUME DE FORNECIMENTO

- 1x caixa
- 4x parafuso de madeira sextavado Ø 8 x 32 mm
- 4x anilha
- 2x parafuso com cabeça lenticular M6 x 10
- 2x porca gaiola

8.2. DESMONTAGEM DAS GAVETAS

F

1. Puxar a gaveta para fora.
2. Remover o bloqueio e rodar para cima. Retirar a gaveta.

8.3. COLOCAR AS PORCAS GAIOLA

B

Apenas respeitar no caso de caixas suspensas. Montar duas porcas gaiola na extremidade superior do pé da frente, nos furos do lado interior.

1. Colocar a porca gaiola no furo na diagonal a partir da frente.
2. Empurrar para trás com uma chave de fendas e apertar bem.

8.4. MONTAR A CAIXA

G / H

Virar o tampo de trabalho com a ajuda de duas pessoas e colocar sobre piso plano e limpo.

Montar a caixa no tampo de trabalho de acordo com o calibre mestre para orifícios.

1. Desmontar as gavetas (consultar Desmontagem das gavetas) ou abrir a porta.
2. Apenas no caso de caixas de tamanhos 200 a 500: Aparafusar parafusos autorroscantes com cabeça lenticular M6×10 mm e porcas gaiola na peça de pé.
3. Aparafusar a caixa com quatro anilhas e quatro parafusos sextavados Ø 8×32 mm ao tampo de trabalho.

8.5. MONTAGEM DAS GAVETAS

I

1. Puxar para fora e fixar as calhas das gavetas.
2. Colocar a gaveta e introduzir até encontrar resistência.
3. Levantar a gaveta e empurrar para além da resistência, até a gaveta ficar completamente assente na calha.
4. Rodar o bloqueio para baixo e empurrar para trás.

9. Instalar a bancada de trabalho

9.1. INSTALAÇÃO

✓ A bancada de trabalho deve ser transportada para o local de instalação por pelo menos 2 pessoas.
✓ Garantir que se usa um piso plano, fixo e concebido para a capacidade de carga máxima da bancada de trabalho.

1. Instalar a bancada de trabalho numa superfície plana e estável.
2. Usar um nível de bolha de ar para verificar se a bancada de trabalho está horizontal e vertical.
   » Posicionar a bancada de trabalho no local de instalação.

9.2. FIXAÇÃO

⚠ ATENÇÃO

A bancada de trabalho pode tombar
Perigo de ferimentos
Perigo de tombamento numa bancada de trabalho com <150 kg de peso e uma carga por gaveta >35 kg.
» Fixar a bancada de trabalho ao chão.

AVISO

Cabos e tubos dispostos no chão
Danos em cabos e tubos.
» Verificar se o chão tem capacidade de carga suficiente antes de furar.
» Usar ferramentas e material de furação adequado.
» Usar equipamento de proteção adequado.
» Solicitar a pessoal técnico a execução dos furos.
» Não abrir furos nas imediações de cabos ou tubos.

10. Armazenamento

- Temperatura de armazenamento entre -10 °C e +60 °C.
- Armazenar numa sala fechada e seca.
- Humidade do ar: 90 %, sem condensação.

11. Manutenção

Não usar produtos de limpeza alcoólicos e que contenham abrasivos ou solventes.

Intervalo	Trabalho de manutenção	A executar por
Antes de cada utilização	Verificar se existem danos exteriores na bancada de trabalho.	Pessoa instruída
Mensalmente	Verificar todos os componentes e uniões roscadas da bancada de trabalho quanto à sua fixação e ao funcionamento. Remover a poeira e a sujidade exterior. Verificar se existem danos e fissuras.	Pessoa instruída
Em caso de sujidade na bancada de trabalho	Limpar as partes laterais, as frentes metálicas, as gavetas e os pés com um produto de limpeza para pinturas. Limpar o tampo de trabalho com um pano humedecido.	Pessoa instruída

Intervalo	Trabalho de manutenção	A executar por
Em caso de danos na bancada de trabalho, nos componentes e nos acessórios	Bloquear a bancada de trabalho e proteger contra utilização. Solicitar imediatamente a substituição de componentes e acessórios danificados.	Técnico especializado em trabalhos mecânicos

12. Peças sobressalentes

Peças sobressalentes através do serviço ao cliente Hoffmann Group.

13. Dados técnicos

ⓘ *Para obter os dados técnicos dos acessórios, consultar o respetivo manual.*

Medidas

Largura do tampo de trabalho	Profundidade do tampo de trabalho	Espessura do tampo de trabalho	Altura da bancada de trabalho
1000 mm	750 mm	50 mm	850 mm / 950 mm
1500 mm			
2000 mm			

Temperaturas

Ambiente de trabalho	0 °C a +40 °C
Armazenamento e transporte	-10 °C a +60 °C

- Durante o cálculo do peso total, observar o peso de cada acessório.
- Durante o cálculo da capacidade de carga, observar a configuração de acordo com a matriz de carga.

14. Matriz de carga

ⓘ *Informações de carga para bancadas de trabalho GridLine Vario com tampos com 1000 – 2000 mm de comprimento.*

Possibilidades de combinação		Distribuída pela superfície, peso próprio
1×tampo de trabalho 2×peças de pé 4×chapas de nós	1×tampo de trabalho 2×peças de pé 1×caixa suspensa 2×chapas de nós	400 kg
1×tampo de trabalho 2×peças de pé 2×paredes traseiras individuais 2×chapas de nós	1×tampo de trabalho 2×peças de pé 1×caixa suspensa 2×paredes traseiras individuais 1×chapa de nós	600 kg
1×tampo de trabalho 1×peça de pé 1×caixa de instalação no piso 2×chapas de nós		800 kg
1×tampo de trabalho 2×caixas de instalação no piso		1000 kg

Cuprins

1. Prezentare generală a bancului de lucru GridLine Vario ... 61

2. Indicații generale ... 61

3. Siguranță ... 61
3.1. Simboluri și mijloace de reprezentare ... 61
3.2. Instrucțiuni fundamentale de siguranță ... 61
3.3. Utilizare conform destinației ... 61
3.3.1. Picior ... 61
3.3.2. Tablă de îmbinare ... 61
3.3.3. Perete posterior și raft ... 61
3.3.4. Carcasă ... 61
3.4. Utilizarea necorespunzătoare ... 61
3.5. Calificarea personalului ... 61
3.6. Echipamentul de protecție personală ... 61
3.7. Obligațiile beneficiarului ... 61

4. Transport și locul de amplasare ... 61

5. Instrucțiuni montaj ... 61
5.1. Accesorii ... 61

6. Montajul piciorului și tablelor de îmbinare ... 61
6.1. Pachet de livrare ... 61
6.2. Picior ... 62
6.3. Tablă de îmbinare ... 62
6.3.1. Instalarea piulițelor în colivie ... 62
6.3.2. Montarea unei table de îmbinare simple ... 62

7. Montaj perete posterior și raft ... 62
7.1. Pachet de livrare ... 62
7.2. Instalarea piulițelor în colivie ... 62
7.3. Perete posterior/raft ... 62

8. Montajul carcasei ... 62
8.1. Pachet de livrare ... 62
8.2. Extinderea sertarelor ... 62
8.3. Introducerea piulițelor colivie ... 62
8.4. Montare carcasă ... 62
8.5. Instalarea sertarelor ... 62

9. Amplasarea bancului de lucru ... 62
9.1. Amplasare ... 62
9.2. Ancorare ... 62

10. Depozitare ... 62

11. Întreținere ... 62

12. Piese de schimb ... 63

13. Date tehnice ... 63

14. Matrice încărcare ... 63

1. Prezentare generală a bancului de lucru GridLine Vario

Prezentarea generală a dispozitivului depinde de configurația aleasă, dar și de blatul de lucru.

2. Indicații generale

Citiți și respectați instrucțiunile de utilizare, păstrați-le pentru consultare ulterioară și asigurați-vă că acestea sunt disponibile în orice moment.

3. Siguranță

3.1. SIMBOLURI ȘI MIJLOACE DE REPREZENTARE

Simboluri de avertizare	Semnificație
PRECAUȚIE	Marchează un pericol care poate provoca vătămare corporală minoră sau moderată, dacă nu este evitat.
INDICAȚIE	Marchează un pericol care poate provoca pagube materiale, dacă nu este evitat.
i	Marchează sfaturile și instrucțiunile utile, precum și informații pentru o funcționare eficientă și fără defecțiuni.

3.2. INSTRUCȚIUNI FUNDAMENTALE DE SIGURANȚĂ

PRECAUȚIE

Banc de lucru înclinat

Pericol de rănire a mâinilor, a picioarelor și a corpului din cauza obiectelor neasigurate aflate în cădere precum și pericol de înclinare a bancului de lucru din cauza încărcării incorecte.

» Purtați elemente de protejare a picioarelor și mănuși de protecție.
» Nu depozitați piese de prelucrat ascuțite sau alte piese de prelucrat în stare neasigurată.
» Nu deschideți mai multe sertare în același timp.
» Fixarea bancului de lucru în podea.
» Respectați capacitatea portantă maximă a fiecărui sertar și raft.
» Respectați capacitatea portantă maximă a bancului de lucru.

3.3. UTILIZARE CONFORM DESTINAȚIEI

- Utilizați bancul de lucru doar într-o stare perfectă din punct de vedere tehnic. Remediați prompt defectele care pot afecta siguranța.
- Montați componentele doar în găurile special destinate acestora
- Efectuați modificări și adaptări folosind doar accesorii autorizate de la Hoffmann Group.
- Pentru uz industrial, în spații interioare. A se utiliza pe o podea uscată și solidă.
- Utilizați transpaletul doar într-un mediu uscat.

3.3.1. Picior

- Picior pentru montaj la blatul bancului de lucru GridLine Vario.
- Montaj numai în combinație cu peretele posterior, carcasa pentru sertare sau table de îmbinare.
- Canale pentru cabluri în picior pentru pozarea conexiunilor cu cabluri.

3.3.2. Tablă de îmbinare

- Tablă de îmbinare pentru montaj la blatul de lucru și piciorul bancului de lucru GridLine Vario.
- Pentru a întări și stabiliza bancul de lucru.
- Tablă de îmbinare dublă: Pentru conectarea a două blaturi de lucru. Este necesar un montaj suplimentar al armăturii de cuplare pentru alinierea la nivel a două blaturi de lucru.

3.3.3. Perete posterior și raft

- Perete posterior sau raft pentru montaj la piciorul bancului de lucru GridLine Vario.
- Montaj ca raft doar în combinație cu table de îmbinare.
- Raft pentru depozitarea pieselor de prelucrat și a sculelor.
- Perete posterior ca protecție vizuală și pentru stabilizarea bancului de lucru.
- Montați numai pe un banc de lucru cu două picioare.
- Se montează doar la orificii adecvate.
- Respectați capacitatea portantă maximă.

3.3.4. Carcasă

- Mărimi 200 până la 500 și 800 până la 900 pentru montajul la bancul de lucru GridLine Vario.
- Inclusiv până la Ref. 500, se montează în combinație cu picioare de sprijin.
- De la Ref. 800, carcasa înlocuiește picioarele de sprijin. Selectați înălțimea astfel încât să corespundă piciorului de spirjin din partea opusă ori carcasei.
- Respectați capacitatea portantă maximă.
- Sertare pentru depozitarea sculelor.
- Rafturi pentru depozitarea pieselor de prelucrat și a sculelor.
- Se montează doar la orificii adecvate.

3.4. UTILIZAREA NECORESPUNZĂTOARE

- Nu stați în picioare și nu vă așezați pe bancul de lucru. Nu transportați persoane.
- Nu utilizați aparatul în zone cu pante sau rampe.
- Nu o utilizați în medii cu pericol de explozie.
- Nu o expune la apă, la precipitații și nici la murdărie.
- Nu utilizați produsul în zone cu podele desfăcute și nefinisate.
- Nu supraîncărcați bancul de lucru, blatul de lucru, sertarele și rafturile.
- Nu efectuați transformări din proprie inițiativă.

3.5. CALIFICAREA PERSONALULUI

Specialist în lucrări mecanice

Specialiști în sensul acestei documentații înseamnă persoane care sunt familiarizate cu proiectarea, cu instalarea mecanică, punerea în funcțiune, depanarea și întreținerea produsului și care au următoarele calificări:

- Calificare/instruire în domeniul mecanic, în conformitate cu reglementările aplicabile la nivel național.

Persoană instruită

Persoanele instruite, în sensul acestei documentații, sunt persoane care au fost instruite să desfășoare lucrări în transport, depozitare și operare.

3.6. ECHIPAMENTUL DE PROTECȚIE PERSONALĂ

Respectați reglementările naționale și regionale privind securitatea și prevenirea accidentelor. Îmbrăcămintea de protecție, cum ar fi elementele de protejare a picioarelor și mănușile de protecție, trebuie să fie pregătită și purtată în funcție de riscurile preconizate în timpul activității respective.

3.7. OBLIGAȚIILE BENEFICIARULUI

Asigurați-vă că toate lucrările enumerate mai jos sunt efectuate numai de personal de specialitate calificat:

- Transport și locul de amplasare
- Montaj
- Întreținere

Beneficiarul trebuie să se asigure că persoanele care lucrează pe produs respectă reglementările și prevederile, precum și următoarele instrucțiuni:

- Reglementările naționale și regionale privind securitatea, prevenirea accidentelor și reglementările pentru protecția mediului.
- Nu asamblați, nu instalați și nu puneți în funcțiune produse deteriorate.
- Echipamentul de protecție necesar trebuie să fie pregătit.

4. Transport și locul de amplasare

Verificați imediat după primire dacă produsul prezintă semne de deteriorare din timpul transportului. În caz de deteriorare, nu efectuați asamblarea sau punerea în funcțiune.

PRECAUȚIE

Transportul necorespunzător la locul de instalare

Pericol de accidentare din cauza greutății proprii mari a bancului de lucru, din cauza ridicării necorespunzătoare.

» Purtați elemente de protejare a picioarelor și mănuși de protecție.
» Securizați rutele de împingere și de transport.
» Transportați bancul de lucru până la locul de instalare cu cel puțin două persoane.
» Împingeți sau transportați aparatul numai cu sertarele și compartimentul dulapului închise și încuiate.

Asigurați-vă că niciuna dintre componente nu este deteriorată sau distrusă în timpul transportului și al manipulării.

INDICAȚIE

Transport necorespunzător

Deteriorări din cauza transportului necorespunzător.

» Utilizați numai mijloace de ridicare adecvate pentru a transporta bancul de lucru la locul de instalare.
» Nu ridicați bancul de lucru pe blatul de lucru.
» Nu trageți bancul de lucru pe podea.
» Transportați bancul de lucru pe orizontală.
» Coborâți lent bancul de lucru.

5. Instrucțiuni montaj

Personal specializat în lucrări mecanice

5.1. ACCESORII

Respectați instrucțiunile de montaj corespunzătoare pentru asamblarea accesoriilor suplimentare.

6. Montajul piciorului și tablelor de îmbinare

Întoarceți blatul de lucru cu două persoane și puneți-l pe o suprafață plană și curată.

6.1. PACHET DE LIVRARE

Picior

- 1x picior
- 3x șurub pentru lemn cu cap hexagonal Ø8 x 32 mm
- 3x șaibă suport Ø 8,4 mm

Tablă de îmbinare
- 2x tablă de îmbinare
- 4x șurub pentru lemn cu cap hexagonal
- 4x șurub cu cap hexagonal M6x12
- 4x șaibă suport
- 4x piuliță în colivie

6.2. PICIOR

A

1. Înșurubați fiecare picior cu trei șaibe suport Ø8,4 și șuruburi pentru lemn Ø8×32 la blatul de lucru conform orificiilor.
2. Pentru bancuri de lucru fără carcasă, care stau direct pe podea: Repetați cu al doilea picior.

6.3. TABLĂ DE ÎMBINARE

6.3.1. Instalarea piulițelor în colivie

B

Pentru fiecare tablă de îmbinare, montați două piulițe în colivie în zona perforată de la capul piciorului.

1. Piulița colivie se introduce frontal oblic în orificiile ștanțate.
2. Apoi se împinge în spate cu șurubelnița până se înclichetează ferm.

6.3.2. Montarea unei table de îmbinare simple

C

- Nu este necesar montajul la asamblarea peretelui posterior sau la asamblarea carcasei pentru sertare.

1. Înșurubați piulițele în colivie la tabla de îmbinare folosind două șuruburi cu cap hexagonal M6×12.
2. Înșurubați tabla de îmbinare cu două șaibe suport Ø8,4 și șuruburi pentru lemn Ø8×32 la blatul de lucru.

7. Montaj perete posterior și raft

La montajul ca perete posterior nu sunt necesare table de îmbinare în zona posterioară.

7.1. PACHET DE LIVRARE

O singură piesă
- 1x perete posterior/raft
- 4x șurub cu cap hexagonal M6
- 4x piuliță în colivie

Două piese
- 2x perete posterior/raft
- 8x șurub cu cap hexagonal M6
- 8x piuliță în colivie

7.2. INSTALAREA PIULIȚELOR ÎN COLIVIE

B

Pentru fiecare perete posterior: *Montați două piulițe în colivie în perforația din interior de la capul sau bazei fiecărui picior.*
Pentru fiecare raft*: Montați două piulițe în colivie în perforația din interiorul barei transversale pentru fiecare picior.*

1. Piulița colivie se introduce frontal oblic în orificiile ștanțate.
2. Apoi se împinge în spate cu șurubelnița până se înclichetează ferm.

7.3. PERETE POSTERIOR/RAFT

D / E

Montați ***panoul posterior*** *pe partea din spate a bancului de lucru.*
Montați ***raftul*** *în partea inferioară a barei transversale a picioarelor.*

- Aveți în vedere canalele pentru cabluri la montajul pieselor perforate.
- Înșurubați piulițele în colivie la peretele posterior/raft cu două șuruburi cu cap hexagonal M6 per picior.

8. Montajul carcasei

Carcasă pentru montaj pe partea stângă sau dreaptă.

8.1. PACHET DE LIVRARE

- 1x carcasă
- 4x șurub cu cap hexagonal pentru lemn Ø 8 x 32 mm
- 4x șaibă suport
- 2x șurub cu cap sferic M6 x 10
- 2x piuliță în colivie

8.2. EXTINDEREA SERTARELOR

F

1. Extrageți sertarul.
2. Scoateți blocajul și rotiți în jos. Scoateți sertarul.

8.3. INTRODUCEREA PIULIȚELOR COLIVIE

B

Doar în cazul în care carcasa este suspendată. Plasați două piulițe-colivie în capătul superior al piciorului frontal, în orificiile ștanțate.

1. Piulița colivie se introduce frontal oblic în orificiile ștanțate.
2. Apoi se împinge în spate cu șurubelnița până se înclichetează ferm.

8.4. MONTARE CARCASĂ

G / H

Întoarceți blatul de lucru cu două persoane și puneți-l pe o suprafață plană și curată.

Montați carcasa la blatul de lucru conform modelului de orificii.

1. Scoateți sertarele (consultați Demontarea sertarelor) sau deschideți ușa.
2. Doar pentru carcasă de mărimi 200 până la 500: Prindeți în piciorul de sprijin șuruburile cu cap bombat pentru tablă M6×10 mm cu piulițele cu colivie.
3. Prindeți carcasa de blatul de lucru în patru șaibe suport și patru șuruburi hexagonale Ø 8×32 mm.

8.5. INSTALAREA SERTARELOR

I

1. Trageți și țineți șinele de tragere.
2. Se introduce sertarul și se împinge până la piedică.
3. Se ridică sertarul și se împinge peste piedică până când se fixează complet în șină.
4. Rotiți încuietoarea în jos și glisați-o înapoi.

9. Amplasarea bancului de lucru

9.1. AMPLASARE

✓ Transportați bancul de lucru la locul de instalare cu cel puțin 2 persoane.
✓ Asigurați-vă că bancul de lucru este amplasat pe o suprafață netedă și solidă, pentru o capacitate portantă maximă.

1. Amplasați bancul de lucru pe o suprafață netedă și solidă.
2. Verificați cu nivela ca bancul de lucru să aibă poziția adecvată pe orizontală și pe verticală.
   » Poziționați bancul de lucru la locul de instalare.

9.2. ANCORARE

⚠ AVERTISMENT

Banc de lucru înclinat
Pericol de vătămare
Pericol de răsturnare la un banc de lucru cu o greutate <150 kg și cu o încărcare >35 kg per raft.
» Fixarea bancului de lucru în podea.

INDICAȚIE

Conductoare și conducte pozate în podea
Distrugerea cablurilor și conductelor.
» Înainte de găurire, verificați dacă podeaua prezintă suficientă capacitate portantă.
» Folosiți scule și materiale de găurire adecvate.
» Folosiți echipamentul de protecție adecvat.
» Găurile se execută de personalul calificat.
» În apropierea cablurilor ori a conductelor, nu se va efectua nicio gaură.

10. Depozitare

- Temperatura de depozitare cuprinsă între -10 °C și +60 °C.
- Depozitați într-o cameră închisă și uscată.
- Umiditate: 90 %, fără condens.

11. Întreținere

Nu folosiți pentru curățare agenți pe bază de alcool, cu proprietăți abrazive sau cu conținut de solvenți.

Interval	Lucrări de întreținere	Efectuat de
Înainte de fiecare utilizare	Verificați dacă bancul de lucru are daune externe.	Persoană cu instructaj
Lunar	Verificați fixarea și funcționarea tuturor componentelor, precum și îmbinările cu șurub ale bancului de lucru. Îndepărtați praful și murdăria exterioare. Verificați dacă există deteriorări și crăpături.	Persoană cu instructaj
În caz de murdărire a bancului de lucru	Curățați părțile laterale, fronturile metalice, sertarele și picioarele cu decapant pentru vopsea. Curățați blatul de lucru cu o lavetă umedă.	Persoană cu instructaj

Interval	Lucrări de întreținere	Efectuat de
În cazul defecțiunilor la bancul de lucru, componente și accesorii	Blocați bancul de lucru și asigurați-l împotriva utilizării. Solicitați imediat înlocuirea componentelor și accesoriilor deteriorate.	Personal specializat în lucrări mecanice

12. Piese de schimb

Referință piese de schimb originale de la Serviciul pentru clienți Hoffmann Group.

13. Date tehnice

ⓘ *Pentru datele tehnice ale accesoriilor, consultați instrucțiunile respective pentru accesorii.*

Dimensiuni

Lățimea blatului de lucru	Adâncimea blatului de lucru	Grosimea blatului de lucru	Înălțimea bancului de lucru
1000 mm	750 mm	50 mm	850 mm / 950 mm
1500 mm			
2000 mm			

Temperaturi

Mediu de lucru	0 °C până la +40 °C
Depozitare și transport	-10 °C până la +60 °C

- Când calculați greutatea totală, aveți în vedere greutatea accesoriilor individuale.
- Când calculați capacitatea portantă, aveți în vedere configurația conform matricei de încărcare.

14. Matrice încărcare

ⓘ *Date privind încărcarea pentru bancurile de lucru GridLine Vario, cu lungimea blatului de 1000 – 2000 mm.*

Posibilități de combinare		Sarcină statică distribuită pe zonă
1x blat de lucru 2x picior 4x tablă de îmbinare	1x blat de lucru 2x picior 1x carcasă suspendată 2x tablă de îmbinare	400 kg
1x blat de lucru 2x picior 2x perete posterior individual 2x tablă de îmbinare	1x blat de lucru 2x picior 1x carcasă suspendată 2x perete posterior individual 1x tablă de îmbinare	600 kg
1x blat de lucru 1x picior 1x carcasă de podea 2x tablă de îmbinare		800 kg
1x blat de lucru 2x carcasă de podea		1000 kg

Innehållsförteckning

1. Apparatbeskrivning GridLine Vario arbetsbänk ... 65

2. Allmänna anvisningar ... 65

3. Säkerhet ... 65
- 3.1. Symboler och återgivningssätt ... 65
- 3.2. Grundläggande säkerhetsfäresslrifter ... 65
- 3.3. Avsedd användning ... 65
  - 3.3.1. Benstöd ... 65
  - 3.3.2. Knutplåt ... 65
  - 3.3.3. Bakvägg ich hyllplan ... 65
  - 3.3.4. Hurts ... 65
- 3.4. Felaktig användning ... 65
- 3.5. Personalens kvalifikationer ... 65
- 3.6. Personlig skyddsutrustning ... 65
- 3.7. Driftföretagets skyldigheter ... 65

4. Transport och uppställningsplats ... 65

5. Monteringsanvisningar ... 65
- 5.1. Tillbehör ... 65

6. Montering av benstöd och knutplåtar ... 65
- 6.1. Leveransomfattning ... 65
- 6.2. Benstöd ... 66
- 6.3. Knutplåt ... 66
  - 6.3.1. Insättning av korgmuttrarna ... 66
  - 6.3.2. Montering av enkel knutplåt ... 66

7. Montering av bakvägg och hyllplan ... 66
- 7.1. Leveransomfattning ... 66
- 7.2. Insättning av korgmuttrarna ... 66
- 7.3. Bakvägg/hyllplan ... 66

8. Montering av hurts ... 66
- 8.1. Leveransomfattning ... 66
- 8.2. Demontering av utdragslådor ... 66
- 8.3. Insättning av korgmuttrar ... 66
- 8.4. Montering av hurts ... 66
- 8.5. Montering av utdragslådor ... 66

9. Uppställning av arbetsbänken ... 66
- 9.1. Uppställning ... 66
- 9.2. Förankring ... 66

10. Förvaring ... 66

11. Service ... 66

12. Reservdelar ... 66

13. Tekniska data ... 66

14. Belastningsmatris ... 67

1. Apparatbeskrivning GridLine Vario arbetsbänk

Apparatöversikten utöver arbetsskivan beror på den konfiguration som har valts.

2. Allmänna anvisningar

Läs bruksanvisningen, följ den, förvara den för senare referens och ha den alltid till hands.

3. Säkerhet

3.1. SYMBOLER OCH ÅTERGIVNINGSSÄTT

Varningssymboler	Innebörd
OBSERVA	Anger en risk som kan medföra lätta eller måttliga kroppsskador om den inte undanröjs.
OBS	Anger en risk som kan medföra sakskador om den inte undanröjs.
i	Anger användbara tips och anvisningar samt information för en effektiv och felfri drift.

3.2. GRUNDLÄGGANDE SÄKERHETSFÄRESSLRIFTER

FÖRSIKTIGHET

Vältande arbetsbänk

Risk för skador på händer, fötter och kropp på grund av att ej fastsatta föremål faller ned och att arbetsbänken välter vid felaktig belastning.

» Använd fotskydd och skyddshandskar.
» Förvara aldrig dubbar eller andra arbetsstycken utan att fästa dem.
» Öppna inte flera utdragslådor samtidigt.
» Förankra arbetsbänken i golvet.
» Observera de enskilda utdragslådornas och upplagshyllornas maximala bärförmåga.
» Observera arbetsbänkens maximala bärförmåga.

3.3. AVSEDD ANVÄNDNING

- Använd arbetsbänken endast om den är i tekniskt felfritt skick. Åtgärda omedelbart fel som kan äventyra säkerheten.
- Komponenter får endast monteras i de avsedda borrhålen
- Får bara modifieras och byggas om med godkända tillbehör från Hoffmann Group.
- För industriell användning inomhus. Använd arbetsbänken på ett torrt och fast underlag.
- Använd endast i torr omgivning.

3.3.1. Benstöd

- Benstöd för montering på arbetsskivan i GridLine Vario arbetsbänk.
- Montering enbart i kombination med bakvägg, lådhurts eller knutplåtar.
- Kabelrännor i foten för dragning av kabelanslutningar.

3.3.2. Knutplåt

- Knutplåt för montering på arbetsskivan och benstödet i GridLine Vario arbetsbänk.
- För justering och stabilisering av arbetsbänken.
- Dubbel knutplåt: För sammankoppling av två arbetsskivor. För uppriktning i plan av två arbetsskivor krävs därutöver montering av kopplingsbeslaget.

3.3.3. Bakvägg ich hyllplan

- Bakvägg eller hyllplan för montering på benstödet i GridLine Vario arbetsbänk.
- Montering som hyllplan bara i kombination med knutplåtar.
- Upplagshylla för förvaring av arbetsstycken och verktyg.
- Bakvägg som insynsskydd och för stabilisering av arbetsbänken.
- Kan bara monteras på en arbetsbänk med två benstöd.
- Montera enbart i de tillhörande hålen.
- Observera maximala bärförmågor.

3.3.4. Hurts

- Storlek 200 - 500 och 800 - 900 för montering på GridLine Vario arbetsbänk.
- Upp till och med storlek 500 montering i kombination med fotdel.
- Från och med storlek 800 ersätter hurtsen fotdelen. Välj höjden så att den överensstämmer med de mitt emot liggande fotdelen eller hurtsen.
- Observera maximala bärförmågor.
- Utdragslådor till förvaring av verktyg.
- Hylla till förvaring av arbetsstycken och verktyg.
- Montera enbart i de tillhörande hålen.

3.4. FELAKTIG ANVÄNDNING

- Stå eller sitt inte på arbetsbänken. Transportera inga personer.
- Använd inte arbetsbänken i områden som lutar uppåt eller nedåt.
- Använd inte halvmasken i områden med explosionsrisk.
- Utsätt inte skåpet för vatten, nederbörd och smuts.
- Använd inte arbetsbänken i områden med löst och ej hårdgjort underlag.
- Överbelasta inte arbetsbänken, arbetsskivan, utdragslådorna och upplagshyllan.
- Gör inga ombyggnader på egen hand.

3.5. PERSONALENS KVALIFIKATIONER

Yrkespersonal för mekaniska arbeten

Som yrkespersonal i denna dokumentations mening betraktas personer som är förtrogna med uppbyggnad, mekanisk installation, idrifttagning, felavhjälpning och underhåll av produkten och innehar följande kvalifikationer:

- kvalificering / utbildning inom mekanikområdet enligt nationellt gällande bestämmelser.

Personal med kännedom

Som personal med kännedom i denna dokumentations mening betraktas personer som har instruerats om genomförandet av arbeten inom områdena transport, lagerhållning och drift.

3.6. PERSONLIG SKYDDSUTRUSTNING

Följ nationella och regionala föreskrifter för säkerhet och förebyggande av olycksfall. Skyddsklädsel, till exempel fotskydd och skyddshandskar, måste väljas, tillhandahållas och användas allt efter de risker som den aktuella verksamheten medför.

3.7. DRIFTFÖRETAGETS SKYLDIGHETER

Se noga till att alla nedan uppräknade arbeten enbart utförs av kvalificerad yrkespersonal:

- Transport och uppställningsplats
- Montering
- Service

Driftföretaget måste säkerställa att personer som arbetar med produkten följer alla föreskrifter och bestämmelser samt följande anvisningar:

- Nationella och regionala föreskrifter för säkerhet, förebyggande av olycksfall och skydd av miljön.
- Inga skadade produkter får monteras, installeras eller tas i drift.
- Erforderlig skyddsutrustning måste tillhandahållas.

4. Transport och uppställningsplats

Kontrollera omedelbart efter mottagandet att produkten inte har några transportskador. Om skador konstateras får ingen montering eller idrifttagning göras.

FÖRSIKTIGHET

Osakkunnig transport till uppställningsplatsen

Risk för personskador på grund av arbetsbänkens stora egenvikt vid osakkunnigt lyft.

» Använd fotskydd och skyddshandskar.
» Säkra förflyttnings- och transportvägar.
» Låt minst två personer transportera arbetsbänken till uppställningsplatsen.
» Skjut eller transportera arbetsbänken bara med stängda och låsta utdragslådor och skåpdel.

Se noga till att inga komponenter blir skadade eller förstörda under transport och hantering.

OBS!

Osakkunnig transport

Skador på grund av osakkunnig transport.

» Använd enbart lämpliga lastlyftdon för att transportera arbetsbänken till uppställningsplatsen.
» Lyft inte arbetsbänken i arbetsskivan.
» Dra inte arbetsbänken över golvet.
» Transportera arbetsbänken vågrätt.
» Sätt ned arbetsbänken långsamt.

5. Monteringsanvisningar

Utbildad mekaniker

5.1. TILLBEHÖR

Vid montering av ytterligare tillbehör måste tillhörande monteringsanvisningar följas.

6. Montering av benstöd och knutplåtar

Låt två personer vrida runt arbetsskivan och lägga den på et plant och rengjort underlag.

6.1. LEVERANSOMFATTNING

Benstöd

- 1 st benstöd
- 3 st sexkantträskruvar Ø8 x 32 mm
- 3 st underläggsbrickor Ø 8,4 mm

Knutplåt

- 2 st knutplåtar
- 4 st sexkantträskruvar
- 4 st sexkantskruvar M6 x 12
- 4 st underläggsbrickor
- 4 st korgmutrar

6.2. BENSTÖD

A

1. Skruva samman varje benstöd med arbetsskivan med tre underläggsbrickor Ø 8,4 och träskruvar Ø 8 × 32 motsvarande hålen.
2. Vid arbetsbänkar utan golvplacerad hurts: Upprepa med ytterligare ett benstöd.

6.3. KNUTPLÅT

6.3.1. Insättning av korgmuttrarna

B

Montera för varje knutplåt i benstödets övre ända två korgmuttrar i utstansningen.

1. Sätt in korgmuttern framifrån snett i utstansningen.
2. Skjut den bakåt med en skruvmejsel och clipsa fast den.

6.3.2. Montering av enkel knutplåt

C

- Ingen montering behövs vid montering av bakvägg eller montering av lådhurts.

1. Skruva fast knutplåten med två sexkantskruvar M6 × 12 med korgmuttrar.
2. Skruva samman knutplåten och arbetsskivan med två underläggsbrickor Ø 8,4 och träskruvar Ø 8 × 32.

7. Montering av bakvägg och hyllplan

Vid montering som bakvägg behövs inga knutplåtar i den bakre delen.

7.1. LEVERANSOMFATTNING

En del

- 1 st bakvägg / hyllplan
- 4 st sexkantskruvar M 6
- 4 st korgmutrar

Två delar

- 2 st bakväggar / hyllplan
- 8 st sexkantskruvar M 6
- 8 st korgmutrar

7.2. INSÄTTNING AV KORGMUTTRARNA

B

Vardera bakväggen: *Montera vid varje benstöds övre eller undre ända två korgmuttrar i utstansningen på insidan.*
Vardera hyllplanet*: Montera två korgmuttrar vid den undre tvärsträvan i vardera benstödet i utstansningen på insidan.*

1. Sätt in korgmuttern framifrån snett i utstansningen.
2. Skjut den bakåt med en skruvmejsel och clipsa fast den.

7.3. BAKVÄGG/HYLLPLAN

D / E

Montera bakväggen *på arbetsbänkens baksida.*
Montera hyllplanet *i benstödens undre tvärsträvor.*

- Tänk på utstansningarna för kabelrännor vid monteringen.
- Skruva fast bakväggen/hyllplanet med två sexkantskruvar M 6 per benstöd med korgmuttrar.

8. Montering av hurts

Hurtsar för montering på vänster eller höger sida.

8.1. LEVERANSOMFATTNING

- 1 st hurts
- 4 st sexkantträskruvar Ø 8 x 32 mm
- 4 st underläggsbrickor
- 2 st skruvar med kullrigt huvud M 6 x 10
- 2 st korgmutrar

8.2. DEMONTERING AV UTDRAGSLÅDOR

F

1. Dra ut utdragslådan.
2. Dra ut låsanordningen och vrid den uppåt. Ta ut utdragslådan.

8.3. INSÄTTNING AV KORGMUTTRAR

B

Gäller bara hängande hurtsar. Montera två korgmuttrar vid den främre fotdelens huvudände i urtagen på insidan.

1. Sätt in korgmuttern framifrån snett i utstansningen.
2. Skjut den bakåt med en skruvmejsel och clipsa fast den.

8.4. MONTERING AV HURTS

G / H

Låt två personer vrida runt arbetsskivan och lägga den på et plant och rengjort underlag.

Montera hurtsen enligt hålbilden på arbetsskivan.

1. Demontera utdragslådorna (se Demontering av utdragslådor) elle stäng dörren.
2. Bara för hurtsar med storlek 200 - 500: Skruva fast plåtskruvarna med kullrigt huvud M6×10 mm i fotdelen med korgmuttrar.
3. Skruva fast hurtsen å arbetsskivan med fyra underläggsbrickor och fyra sexkantskruvar Ø 8×32 mm.

8.5. MONTERING AV UTDRAGSLÅDOR

I

1. Dra ut utdragsskenorna och håll fast dem.
2. Sätt in utdragslådan och skjut in den till motståndet.
3. Lyft upp utdragslådan och skjut den över motståndet tills den är helt inskjuten i skenan.
4. Vrid låset nedåt och skjut det bakåt.

9. Uppställning av arbetsbänken

9.1. UPPSTÄLLNING

✓ Låt minst två personer transportera arbetsbänken till uppställningsplatsen.
✓ Se noga till att underlaget är plant och fast och att det är dimensionerat för arbetsbänkens maximala bärförmåga.

1. Ställ upp arbetsbänken på ett jämnt och stabilt underlag.
2. Kontrollera med vattenpass att arbetsbänken står vågrätt och lodrätt.
   » Positionera arbetsbänken på uppställningsplatsen.

9.2. FÖRANKRING

⚠ VARNING

Vältande arbetsbänk
Risk för personskador
Vid en arbetsbänk på <150 kg och en inlastning på >35 kg per utdragslåda föreligger vältrisk.
» Förankra arbetsbänken i golvet.

OBS!

Ledningar och rör dragna i golvet
Skador på ledningar och rör.
» Kontrollera att golvet bärförmåga är tillräcklig före borrning.
» Använd lämpliga borrverktyg och borrmaterial.
» Använd lämplig skyddsutrustning.
» Borrning ska utföras av yrkespersonal.
» Borra inte i omedelbar närhet av ledningar och rör.

10. Förvaring

- Förvaringstemperatur mellan -10 °C och +60 °C.
- Förvara arbetsbänken i ett tillslutet och torrt utrymme.
- Luftfuktighet: 90 %, ingen kondens.

11. Service

Använd inga alkohol-, slipmedels- eller lösningsmedelshaltiga rengöringsmedel.

Intervall	Servicearbete	Utförs av
Före varje användning	Kontrollera att arbetsbänken inte har några utvändiga skador.	Instruerad person
Varje månad	Kontrollera att arbetsbänkens alla komponenter och skruvkopplingar sitter stadigt och fungerar rätt. Ta bort utvändigt damm och smuts. Kontrollera om det finns skador och sprickor.	Instruerad person
Vid nedsmutsning av arbetsbänken	Rengör sidpartier, metallfrontr, utdragslådor och benstöd med lackering. Rengör arbetsskivan med en fuktig trasa.	Instruerad person
Vid skador på arbetsbänken, komponenterna och tillbehören	Lås arbetsbänken och säkra den mot användning. Byt omedelbart skadade komponenter och tillbehör.	Utbildad mekaniker

12. Reservdelar

Beställning av originalreservdelar via Hoffmann Groups kundtjänst.

13. Tekniska data

Tekniska data för tillbehör se bruksanvisningarna för respektive tillbehör.

Yttermått

Arbetsskiva bredd	Arbetsskiva djup	Arbetsskiva tjocklek	Arbetsbänkens höjd
1000 mm	750 mm	50 mm	850 mm / 950 mm
1500 mm			

Arbetsskiva bredd	Arbetsskiva djup	Arbetsskiva tjocklek	Arbetsbänkens höjd
2000 mm			

Temperaturer

Arbetsomgivning	0 °C - +40 °C
Förvaring och transport	-10 °C - +60 °C

- Vid beräkning av totalvikten bör vikten av enskilda tillbehör medräknas.
- Vid beräkning av bärförmågan bör konfigurationen enligt belastningsmatrisen följas.

14. Belastningsmatris

Belastningsuppgifter för GridLine Xario arbetsbänkar med skivlängd 1000 – 2000 mm.

Kombinationsalternativ		Ytfördelad vilande last
1 st arbetsskiva 2 st benstöd 4 st knutplåtar	1 st arbetsskiva 2 st benstöd 1 st hurts 2 st knutplåtar	400 kg
1 st arbetsskiva 2 st benstöd 2 st bakväggar separata 2 st knutplåtar	1 st arbetsskiva 2 st benstöd 1 st hurts upphängd 2 st bakväggar separata 1 st knutplåt	600 kg
1 st arbetsskiva 1 st benstöd 1 st hurts golvplacerad 2 st knutplåtar		800 kg
1 st arbetsskiva 2 st hurtsar golvplacerade		1000 kg

Obsah

1. Prehľad pracovného stola GridLine Vario ... 69

2. Všeobecné pokyny ... 69

3. Bezpečnosť ... 69
3.1. Symboly a zobrazovacie prostriedky ... 69
3.2. Základné bezpečnostné pokyny ... 69
3.3. Zamýšľané použitie ... 69
3.3.1. Podnož ... 69
3.3.2. Styčníkový plech ... 69
3.3.3. Zadná stena a odkladacia polica ... 69
3.3.4. Kryt ... 69
3.4. Používanie v rozpore s určením ... 69
3.5. Kvalifikácia osôb ... 69
3.6. Ochranné vybavenie ... 69
3.7. Povinnosti obsluhy ... 69

4. Preprava a miesto inštalácie ... 69

5. Montážne pokyny ... 69
5.1. Príslušenstvo ... 69

6. Montáž podnože a styčníkových plechov ... 69
6.1. Rozsah dodávky ... 69
6.2. Podnož ... 70
6.3. Styčníkový plech ... 70
6.3.1. Vloženie klietkových matíc ... 70
6.3.2. Montáž jednoduchého styčníkového plechu ... 70

7. Montáž zadnej steny a odkladacej police ... 70
7.1. Rozsah dodávky ... 70
7.2. Vloženie klietkových matíc ... 70
7.3. Zadná stena/odkladacia polička ... 70

8. Montáž krytu ... 70
8.1. Rozsah dodávky ... 70
8.2. Demontáž zásuvky ... 70
8.3. Vloženie klietkových matíc ... 70
8.4. Montáž krytu ... 70
8.5. Montáž zásuvky ... 70

9. Inštalácia pracovného stola ... 70
9.1. Inštalácia ... 70
9.2. Ukotvenie ... 70

10. Skladovanie ... 70

11. Údržba ... 70

12. Náhradné diely ... 70

13. Technické údaje ... 70

14. Matica zaťaženia ... 71

1. Prehľad pracovného stola GridLine Vario

Prehľad zariadenia dodatočne k pracovnej doske závisí od zvolenej konfigurácie.

2. Všeobecné pokyny

Prečítajte si návod na obsluhu, dodržiavajte v ňom uvedené pokyny, uschovajte ho pre neskoršie použitie a uložte ho na také miesto, aby bol vždy k dispozícii.

3. Bezpečnosť

3.1. SYMBOLY A ZOBRAZOVACIE PROSTRIEDKY

Výstražné symboly	Význam
⚠ UPOZORNENIE	Označuje nebezpečenstvo, ktoré, ak sa mu nezabráni, môže mať za následok ľahké alebo stredne ťažké zranenie.
OZNÁMENIE	Označuje nebezpečenstvo, ktoré, ak sa mu nezabráni, môže spôsobiť vecné škody.
ⓘ	Označuje užitočné tipy a rady, ako aj informácie pre efektívnu a bezproblémovú prevádzku.

3.2. ZÁKLADNÉ BEZPEČNOSTNÉ POKYNY

⚠ UPOZORNENIE

Padajúci pracovný stôl

Riziko poranenia rúk, nôh a tela nezabezpečenými padajúcimi predmetmi a riziko prevrátenia pracovného stola pri nesprávnom zaťažení.

» Noste ochranu nôh a ochranné rukavice.
» Nikdy neskladujte hroty alebo iné obrobky nezaistené.
» Neotvárajte viacero zásuviek súčasne.
» Ukotvite pracovný stôl do podlahy.
» Dodržiavajte maximálnu nosnosť jednotlivých zásuviek a odkladacích políc.
» Dodržiavajte maximálnu nosnosť pracovného stola.

3.3. ZAMÝŠĽANÉ POUŽITIE

- Pracovný stôl používajte len v technicky bezchybnom stave. Okamžite odstráňte poruchy, ktoré môžu ovplyvniť bezpečnosť.
- Komponenty montujte iba do otvorov určených na tento účel
- Upravujte a prestavujte len pomocou schváleného príslušenstva od spoločnosti Hoffmann Group.
- Určené na priemyselné použitie v interiéri. Použitie na suchých a pevných podlahách.
- Používajte iba v suchom prostredí.

3.3.1. Podnož

- Podnož na montáž na pracovnú dosku pracovného stola GridLine Vario.
- Montáž iba v kombinácii so zadnou stenou, skriňou zásuviek alebo styčníkovými plechmi.
- Káblové kanály v podnoži na kladenie káblových spojov.

3.3.2. Styčníkový plech

- Styčníkový plech na montáž na pracovnú dosku a podnož pracovného stola GridLine Vario.
- Na spevnenie a stabilizáciu pracovného stola.
- Styčníkový plech: Na spojenie dvoch pracovných dosiek. Na zarovnanie dvoch pracovných dosiek je potrebná dodatočná montáž spojovacieho kovania.

3.3.3. Zadná stena a odkladacia polica

- Zadná stena odkladacia polica na montáž na podnož pracovného stola GridLine Vario.
- Montáž ako odkladacia polica iba v kombinácii so styčníkovými plechmi.
- Odkladacia polica na odkladanie obrobkov a náradia.
- Zadná stena ako zakrytie priestoru a na stabilizáciu pracovného stola.
- Montujte iba na pracovný stôl s dvoma podnožami.
- Montujte iba na príslušné otvory.
- Dodržiavajte maximálnu nosnosť.

3.3.4. Kryt

- Veľkosť 200 až 500 a 800 až 900 na montáž na pracovný stôl GridLine Vario.
- Montáž do veľkosti 500 vrátane v kombinácii s podnožou.
- Od veľkosti 800 kryt nahrádza podnož. Výšku zvoľte podľa protiľahlej podnože alebo krytu.
- Dodržiavajte maximálnu nosnosť.
- Zásuvky na odkladanie náradia.
- Polica na odkladanie obrobkov a náradia.
- Montujte iba na príslušné otvory.

3.4. POUŽÍVANIE V ROZPORE S URČENÍM

- Na pracovný stôl nestavajte ani nesadajte. Nepreprav uj te osoby.
- Nepoužívajte v oblastiach so stúpaním alebo klesaním.
- Nepoužívajte svietidlo v oblasti s rizikom výbuchu.
- Nevystavujte vode, zrážkam a znečisteniu.
- Nepoužívajte v priestoroch s voľnými a nespevnenými podlahami.
- Nepreťažujte pracovný stôl, pracovnú dosku, zásuvky a odkladacie police.
- Nevykonávajte žiadne neoprávnené úpravy.

3.5. KVALIFIKÁCIA OSÔB

Odborník na mechanické práce

Odborníci v zmysle tejto dokumentácie sú osoby, ktoré sú oboznámené s montážou, mechanickou inštaláciou, uvedením do prevádzky, odstraňovaním porúch a údržbou produktu a disponujú nasledovnými kvalifikáciami:

- Kvalifikácia/vzdelanie v oblasti mechaniky podľa národných platných predpisov.

Poučená osoba

Poučené osoby v zmysle tejto dokumentácie sú osoby, ktoré boli poučené pre realizáciu prác v oblastiach prepravy, skladovania a prevádzky.

3.6. OCHRANNÉ VYBAVENIE

Treba dodržiavať národné a regionálne predpisy súvisiace s bezpečnosťou a prevenciou úrazov. Ochranný odev ako ochrana nôh a ochranné rukavice sa musia vyberať, poskytovať a nosiť podľa rizík očakávaných pri príslušnej činnosti.

3.7. POVINNOSTI OBSLUHY

Zabezpečte, aby všetky práce uvedené ďalej v texte vykonával iba kvalifikovaný odborný personál:

- Preprava a miesto inštalácie
- Montáž
- Údržba

Prevádzkovateľ musí zabezpečiť, aby osoby pracujúce na výrobku dodržiavali predpisy a ustanovenia, ako aj nasledujúce pokyny:

- Národné a regionálne predpisy súvisiace s bezpečnosťou a prevenciou úrazov a environmentálne predpisy.
- Nepokúšajte sa namontovať, nainštalovať ani uviesť do prevádzky poškodené výrobky.
- Musia byť k dispozícii požadované ochranné vybavenie.

4. Preprava a miesto inštalácie

ⓘ *Po prijatí je okamžite potrebné skontrolovať prepravné poškodenia produktu. Pri poškodení sa nesmie uskutočniť ani montáž, ani uvedenie do prevádzky.*

⚠ UPOZORNENIE

Nesprávna preprava na miesto inštalácie

Riziko poranenia vysokou vlastnou hmotnosťou pracovného stola v dôsledku nesprávneho zdvíhania.

» Noste ochranu nôh a ochranné rukavice.
» Zabezpečenie posuvných a prepravných ciest.
» Pracovný stôl sa musí na miesto inštalácie prepravovať najmenej dvoma osobami.
» Tlačte alebo prepravujte len so zatvorenými, uzamknutými zásuvkami a priehradkami.

Dbajte na to, aby sa počas prepravy a manipulácie nepoškodili ani nezničili žiadne komponenty.

OZNÁMENIE

Neodborná preprava

Poškodenie v dôsledku neodbornej prepravy.

» Na prepravu pracovného stola na miesto inštalácie používajte iba vhodné zdvíhacie prostriedky.
» Nedvíhajte pracovný stôl za pracovnú dosku.
» Neťahajte pracovný stôl cez podlahu.
» Pracovný stôl prepravujte horizontálne.
» Pracovný stôl spúšťajte pomaly.

5. Montážne pokyny

Odborník na mechanické práce

5.1. PRÍSLUŠENSTVO

Na montáž ďalšieho príslušenstva dodržiavajte príslušný návod na montáž.

6. Montáž podnože a styčníkových plechov

ⓘ *Otočte pracovnú dosku s dvoma osobami a položte ju na rovný, čistý povrch.*

6.1. ROZSAH DODÁVKY

Podnož

- 1× podnož
- 3× skrutka do dreva so šesťhrannou hlavou Ø 8 × 32 mm
- 3× podložka Ø 8,4 mm

Styčníkový plech

- 2× styčníkový plech
- 4× skrutka do dreva so šesťhrannou hlavou
- 4× skrutka so šesťhrannou hlavou M6×12
- 4× podložka
- 4× klietková matica

6.2. PODNOŽ

A

1. Každú podnož spojte troma podložkami Ø 8,4 a skrutkami do dreva Ø 8 × 32 s pracovnou doskou podľa otvorov.
2. Pri pracovných stoloch bez krytu stojacich na podlahe: Opakujte s druhou podnožou.

6.3. STYČNÍKOVÝ PLECH

6.3.1. Vloženie klietkových matíc

B

Pre každý styčníkový plech namontujte dve klietkové matice do perforácie na hlavovom konci nohy.

1. Klietkovú maticu vložte diagonálne spredu do perforácie.
2. Skrutkovačom zatlačte dozadu a zacvaknite na miesto.

6.3.2. Montáž jednoduchého styčníkového plechu

C

- Pri montáži zadnej steny alebo montáži skrine zásuviek nie je potrebná žiadna montáž.

1. Styčníkový plech spojte dvoma skrutkami so šesťhrannou hlavou M6×12 s klietkovými maticami.
2. Styčníkový plech spojte dvoma podložkami Ø 8,4 a skrutkami do dreva Ø 8 × 32 s pracovnou doskou.

7. Montáž zadnej steny a odkladacej police

Pri montáži ako zadná stena nie sú v zadnej časti potrebné žiadne styčníkové plechy.

7.1. ROZSAH DODÁVKY

Jednodielny

- 1× zadná stena/odkladacia polica
- 4× skrutka so šesťhrannou hlavou M6
- 4× klietková matica

Dvojdielny

- 2× zadná stena/odkladacia polica
- 8× skrutka so šesťhrannou hlavou M6
- 8× klietková matica

7.2. VLOŽENIE KLIETKOVÝCH MATÍC

B

Na zadnú stenu: *Namontujte dve klietkové matice do perforácie na vnútornej strane na hornom konci alebo na konci pätky každej podnože.*
Na odkladaciu policu*: Namontujte dve klietkové matice do perforácie na vnútornej strane na spodnom priečnom vystužení každej podnože.*

1. Klietkovú maticu vložte diagonálne spredu do perforácie.
2. Skrutkovačom zatlačte dozadu a zacvaknite na miesto.

7.3. ZADNÁ STENA/ODKLADACIA POLIČKA

D / E

Zadnú stenu *namontujte na zadnú stranu pracovného stola.*
Odkladaciu policu *namontujte do spodného priečneho vystuženia podnoží.*

- Pri montáži perforácie dávajte pozor na káblové kanály.
- Zadnú stenu/odkladaciu policu spoje dvoma skrutkami so šesťhrannou hlavou M6 na podnož s klietkovými maticami.

8. Montáž krytu

Kryt na montáž na ľavej alebo pravej strane.

8.1. ROZSAH DODÁVKY

- 1× kryt
- 4× skrutka do dreva so šesťhrannou hlavou Ø 8 × 32 mm
- 4× podložka
- 2× skrutka so šošovkovitou hlavou M6 × 10
- 2× klietková matica

8.2. DEMONTÁŽ ZÁSUVKY

F

1. Vytiahnite zásuvku.
2. Vytiahnite západku a otočte ju nahor. Odoberte zásuvku.

8.3. VLOŽENIE KLIETKOVÝCH MATÍC

B

Dodržiavajte iba pri závesnom kryte. Namontujte dve klietkové matice na hlavový koniec prednej pätky do perforácie na vnútornej strane.

1. Klietkovú maticu vložte diagonálne spredu do perforácie.
2. Skrutkovačom zatlačte dozadu a zacvaknite na miesto.

8.4. MONTÁŽ KRYTU

G / H

Otočte pracovnú dosku s dvoma osobami a položte ju na rovný, čistý povrch.

Namontujte kryt na pracovnú dosku podľa schémy otvorov.

1. Demontujte zásuvku (pozri demontáž zásuvky) alebo otvorte dvere.
2. Iba pri veľkosti krytu 200 až 500: Do podnože naskrutkujte skrutky do plechu so šošovkovitou hlavou M6×10 mm s klietkovými maticami.
3. Kryt spojte štyrmi podložkami a štyrmi skrutkami so šesťhrannou hlavou Ø 8×32 mm s pracovnou doskou.

8.5. MONTÁŽ ZÁSUVKY

I

1. Vytiahnite a podržte výsuvné koľajnice.
2. Vložte zásuvku a zasuňte až po dosiahnutie odporu.
3. Zdvihnite zásuvku a zatlačte proti odporu, kým zásuvka úplne nezapadne do koľajničky.
4. Západku otočte smerom dole a zasuňte dozadu.

9. Inštalácia pracovného stola

9.1. INŠTALÁCIA

✓ Pracovný stôl prepravujte na miesto inštalácie najmenej s dvoma osobami.
✓ Zabezpečte rovný, pevný povrch určený na maximálnu nosnosť pracovného stola.

1. Pracovný stôl inštalujte na rovný a pevný povrch.
2. Pomocou vodováhy skontrolujte, či je pracovný stôl vodorovný a zvislý.
   » Umiestnite pracovný stôl na mieste inštalácie.

9.2. UKOTVENIE

⚠ VAROVANIE

Padajúci pracovný stôl
Riziko poranenia
Pri pracovnom stole s hmotnosťou < 150 kg a zaťažením > 35 kg na zásuvku hrozí prevrátenie.
» Ukotvite pracovný stôl do podlahy.

OZNÁMENIE

Vedenia a potrubia položené v zemi
Poškodenia vedení a potrubí.
» Pred vŕtaním skontrolujte dostatočnú nosnosť podlahy.
» Používajte vhodné vŕtacie náradie a materiál.
» Používajte vhodné ochranné vybavenie.
» Vŕtanie musí vykonávať odborný personál.
» V bezprostrednej blízkosti vedení alebo potrubí nevŕtajte žiadne otvory.

10. Skladovanie

- Skladovacia teplota medzi -10 °C a +60 °C.
- Skladujte v uzatvorenej, suchej miestnosti.
- Vlhkosť vzduchu: 90 %, bez kondenzácie.

11. Údržba

Nepoužívajte čistiace prostriedky obsahujúce alkohol, abrazívne čistiace prostriedky alebo čistiace prostriedky na báze rozpúšťadiel.

Interval	Údržbová práca	Prácu vykonáva
Pred každým použitím	Skontrolujte pracovný stôl vzhľadom na vonkajšie poškodenia.	Poučená osoba
Mesačne	Skontrolujte pevné uloženie a funkčnosť všetkých komponentov, ako aj skrutkových spojov pracovného stola. Odstráňte vonkajší prach a nečistoty. Skontrolujte poškodenia a praskliny.	Poučená osoba
Pri znečistení pracovného stola	Bočné diely, kovové čelá, zásuvky a pätky vyčistite čistiacim prostriedkom na laky. Pracovnú dosku vyčistite navlhčenou utierkou.	Poučená osoba
V prípade poškodení pracovného stola, komponentov a príslušenstva	Pracovný stôl zamknite a zaistite proti používaniu. Okamžite nechajte vymeniť poškodené komponenty a príslušenstvo.	Odborník na mechanické práce

12. Náhradné diely

Kúpa originálneho náhradného dielu prostredníctvom zákazníckej služby Hoffmann Group.

13. Technické údaje

Pre technické údaje príslušenstva pozri príslušný návod k príslušenstvu.

Rozmery

Šírka pracovnej dosky	Hĺbka pracovnej dosky	Hrúbka pracovnej dosky	Výška pracovného stola
1000 mm	750 mm	50 mm	850 mm / 950 mm
1500 mm			
2000 mm			

Teploty

Pracovné prostredie	0 °C – +40 °C
Skladovanie a preprava	-10 °C – +60 °C

- Pri výpočte celkovej hmotnosti dbajte na hmotnosť jednotlivého príslušenstva.
- Pri výpočte nosnosti dbajte na konfiguráciu podľa matice zaťaženia.

14. Matica zaťaženia

Údaje o zaťažení pre pracovné stoly GridLine Vario s dĺžkou dosky 1000 – 2000 mm.

Možnosti kombinácií		Plošne rozložené, statické zaťaženie
1× pracovná doska 2× podnož 4× styčníkový plech	1× pracovná doska 2× podnož 1× zavesený kryt 2× styčníkový plech	400 kg
1× pracovná doska 2× podnož 2× samostatná zadná stena 2× styčníkový plech	1× pracovná doska 2× podnož 1× zavesený kryt 2× samostatná zadná stena 1× styčníkový plech	600 kg
1× pracovná doska 1× podnož 1× kryt stojaci na podlahe 2× styčníkový plech		800 kg
1× pracovná doska 2× kryt stojaci na podlahe		1000 kg

Kazalo

1. Pregled delovne mize GridLine Vario **73**

2. Splošna navodila **73**

3. Varnost **73**
3.1. Simboli in izrazna sredstva 73
3.2. Osnovna varnostna navodila 73
3.3. Namen uporabe 73
3.3.1. Podnožje 73
3.3.2. Kotna ojačitev 73
3.3.3. Zadnja stena in odlagalna polica 73
3.3.4. Ohišje 73
3.4. Napačna uporaba 73
3.5. Usposobljenost oseb 73
3.6. Osebna varovalna oprema 73
3.7. Zadolžitve upravljavca 73

4. Transport in mesto postavitve **73**

5. Napotki za montažo **73**
5.1. Dodatna oprema 73

6. Montaža podnožja in kotnih ojačitev **73**
6.1. Obseg dobave 73
6.2. Podnožje 73
6.3. Kotna ojačitev 74
6.3.1. Vstavljanje kletkastih matic 74
6.3.2. Montaža preproste kotne ojačitve 74

7. Montaža zadnje stene in odlagalne police **74**
7.1. Obseg dobave 74
7.2. Vstavljanje kletkastih matic 74
7.3. Zadnja stena/odlagalna polica 74

8. Montaža ohišja **74**
8.1. Obseg dobave 74
8.2. Demontaža predalov 74
8.3. Vstavljanje matic v kletki 74
8.4. Montiranje ohišja 74
8.5. Vgradnja predalov 74

9. Postavitev delovne mize **74**
9.1. Postavitev 74
9.2. Sidranje 74

10. Shranjevanje **74**

11. Vzdrževanje **74**

12. Nadomestni deli **74**

13. Tehnični podatki **74**

14. Matrika obremenitve **75**

1. Pregled delovne mize GridLine Vario

Pregled naprave poleg delovne plošče je odvisen od izbrane konfiguracije.

2. Splošna navodila

Preberite navodilo za uporabo in ga upoštevajte. Shranite ga za poznejšo referenco in poskrbite, da je ves čas na voljo.

3. Varnost

3.1. SIMBOLI IN IZRAZNA SREDSTVA

Opozorilni simboli	Pomen
⚠ POZOR	Označuje nevarnost, ki lahko privede do lažje ali srednje poškodbe, če je ne preprečite.
OBVESTILO	Označuje nevarnost, ki lahko privede do materialne škode, če je ne preprečite.
ⓘ	Označuje uporabne nasvete in napotke ter informacije za učinkovito in nemoteno delovanje.

3.2. OSNOVNA VARNOSTNA NAVODILA

⚠ POZOR

Nagibna delovna miza

Nevarnost poškodb na rokah, nogah in telesu zaradi nezavarovanih padajočih predmetov ter nevarnost prevrnitve delovne mize zaradi napačnega natovarjanja.

» Nosite zaščito nog in zaščitne rokavice.
» Konic ali drugih obdelovancev nikoli ne hranite nezavarovanih.
» Ne odpirajte več predalov hkrati.
» Delovno mizo zasidrajte v tla.
» Upoštevajte maksimalno nosilnost posameznih predalov in odlagalnih polic.
» Upoštevajte maksimalno nosilnost delovne mize.

3.3. NAMEN UPORABE

- Delovno mizo uporabljajte samo v tehnično brezhibnem stanju. Takoj odpravite motnje, ki bi lahko vplivale na varnost.
- Komponente namestite samo na izvrtine, predvidene za ta namen
- Spreminjanje in predelava samo z dovoljenim priborom podjetja Hoffmann Group.
- Za industrijsko rabo v zaprtih prostorih. Uporaba na suhih in trdnih tleh.
- Uporabljajte samo v suhem okolju.

3.3.1. Podnožje

- Podnožje za montažo na delovno ploščo delovne mize GridLine Vario.
- Montaža samo v kombinaciji z zadnjo steno, ohišjem predala ali kotnimi ojačitvami.
- Kabelski kanali v podnožju za polaganje kabelskih povezav.

3.3.2. Kotna ojačitev

- Kotna ojačitev za montažo na delovno ploščo delovne mize in podnožje GridLine Vario.
- Za utrjevanje in stabilizacijo delovne mize.
- Dvojna kotna ojačitev: Za povezavo dveh delovnih plošč. Za površinsko poravnavo dveh delovnih plošč je potrebna dodatna montaža spojnega okovja.

3.3.3. Zadnja stena in odlagalna polica

- Zadnja stena ali odlagalna polica za montažo na podnožje delovne mize GridLine Vario.
- Montaža kot odlagalna polica samo v kombinaciji s kotnimi ojačitvami.
- Odlagalne police za shranjevanje obdelovancev in orodij.
- Zadnja stena kot zaščita pred pogledi in za stabilizacijo delovne mize.
- Namestite samo na delovno mizo z dvema nogama.
- Montirajte samo na ustrezne izvrtine.
- Upoštevajte maksimalne nosilnosti.

3.3.4. Ohišje

- Velikost od 200 do 500 in 800 do 900 za montažo na delovno mizo GridLine Vario.
- Do vključno velikosti 500 montirajte v kombinaciji z nožnim delom.
- Od velikosti 800 ohišje nadomesti nožni del. Višino izberite glede na nasproti ležeči nožni del ali ohišje.
- Upoštevajte maksimalne nosilnosti.
- Predali za shranjevanje orodij.
- Police za shranjevanje obdelovancev in orodij.
- Montirajte samo na ustrezne izvrtine.

3.4. NAPAČNA UPORABA

- Ne postavljajte na delovno mizo. Ne prevažajte ljudi.
- Ne uporabljajte na območjih z vzponi ali spusti.
- Ne uporabljajte v potencialno eksplozivni atmosferi.
- Ne izpostavljajte je vodi, padavinam ali umazaniji.
- Ne uporabljajte na območjih z zrahljanimi in nepritrjenimi tlemi.
- Ne preobremenjujte delovne mize, delovne plošče, predalov in odlagalnih polic.
- Ne izvajajte nepooblaščenih predelav.

3.5. USPOSOBLJENOST OSEB

Strokovnjak za mehanska dela

Za namene te dokumentacije so strokovnjaki osebe, ki se spoznajo na nadgradnjo, mehansko namestitev, zagon, odpravljanje motenj in vzdrževanje izdelka ter imajo naslednje kvalifikacije:

- kvalifikacijo/izobrazbo na področju mehanike v skladu z veljavnimi nacionalnimi predpisi.

Poučena oseba

Za namene te dokumentacije so poučene osebe tiste osebe, ki so bile poučene za izvajanje del na področjih transporta, skladiščenja in obratovanja.

3.6. OSEBNA VAROVALNA OPREMA

Upoštevajte nacionalne in regionalne predpise za varnost in preprečevanje nezgod. V skladu s tveganji, ki se pričakujejo pri posamezni dejavnosti, je treba izbrati in zagotoviti zaščitna oblačila, kot so zaščita nog in zaščitne rokavice.

3.7. ZADOLŽITVE UPRAVLJAVCA

Prepričajte se, da vsa spodaj navedena dela opravi samo usposobljeno osebje:

- Transport in mesto postavitve
- Montaža
- Vzdrževanje

Upravljavec se mora prepričati, da osebe, ki delajo z izdelkom, upoštevajo predpise in določila ter naslednje napotke:

- nacionalne in regionalne predpise za varnost, preprečevanje nezgod in predpise za varstvo okolja.
- Ne montirajte, nameščajte ali zaganjajte poškodovanih izdelkov.
- Zagotovljena mora biti potrebna zaščitna oprema.

4. Transport in mesto postavitve

ⓘ *Izdelek takoj po prejemu preverite glede poškodb zaradi transporta. V primeru poškodbe ne opravljajte montaže in zagona.*

⚠ POZOR

Nepravilni transport do mesta postavitve

Nevarnost poškodbe zaradi velike lastne teže delovne mize pri nepravilnem dvigovanju.

» Nosite zaščito nog in zaščitne rokavice.
» Zavarujte drsne in transportne poti.
» Delovno mizo transportirajte do mesta postavitve z vsaj dvema osebama.
» Potiskajte in transportirajte samo z zaprtimi, zaklenjenimi predali in predelkom mize.

Pazite, da se komponente pri transportu in uporabi ne poškodujejo ali uničijo.

OBVESTILO

Nepravilni transport

Poškodbe zaradi nepravilnega transporta.

» Za transport delovne mize do mesta postavitve uporabljajte samo ustrezna sredstva za dvigovanje tovora.
» Delovne mize ne dvigujte na delovno ploščo.
» Delovne mize ne vlecite po tleh.
» Delovno mizo transportirajte v vodoravnem položaju.
» Delovno mizo odlagajte počasi.

5. Napotki za montažo

Strokovno osebje za mehanska dela

5.1. DODATNA OPREMA

Za montažo dodatne opreme upoštevajte ustrezna navodila za montažo.

6. Montaža podnožja in kotnih ojačitev

ⓘ *Dve osebi naj obrneta delovno ploščo in jo postavita na ravno, čisto površino.*

6.1. OBSEG DOBAVE

Podnožje

- 1x podnožje
- 3x šestrobi vijak za les Ø8 x 32 mm
- 3x podložka Ø 8,4 mm

Kotna ojačitev

- 2x kotna ojačitev
- 4x šestrobi vijak za les
- 4x šestrobi vijak M6x12
- 4x podložka
- 4x kletkasta matica

6.2. PODNOŽJE

A

1. Vsako podnožje privijte s tremi podložkami Ø8,4 in vijaki za les Ø8×32 na delovno ploščo v skladu z luknjami.
2. Za delovne mize brez ohišja, ki stojijo na tleh: Ponovite z drugim podnožjem.

6.3. KOTNA OJAČITEV

6.3.1. Vstavljanje kletkastih matic

B

Za vsako kotno ojačitev namestite dve kletkasti matici v izrezljano območje na glavi noge.

1. Matico v kletki od spredaj poševno vstavite v odprtino.
2. Z izvijačem potisnite nazaj in pritrdite.

6.3.2. Montaža preproste kotne ojačitve

C

- Pri montaži zadnje stene ali montaži ohišja predala ni potrebna montaža.

1. Z dvema šestrobima vijakoma M6×12 s kletkastimi maticami privijte kotno ojačitev.
2. Z dvema podložkama Ø8,4 in vijaki za les Ø8×32 privijte kotno ojačitev na delovno ploščo.

7. Montaža zadnje stene in odlagalne police

Pri montaži kot zadnja stena v zadnjem delu niso potrebne kotne ojačitve.

7.1. OBSEG DOBAVE

Enodelna enota

- 1x zadnja stena/odlagalna polica
- 4x šestrobi vijak M6
- 4x kletkasta matica

Dvodelna enota

- 2x zadnja stena/odlagalna polica
- 8x šestrobi vijak M6
- 8x kletkasta matica

7.2. VSTAVLJANJE KLETKASTIH MATIC

B

Na eno zadnjo steno: *Namestite dve kletkasti matici v izrez na notranji strani na glavi ali nogi vsakega podnožja.*
Na eno odlagalno polico*: Namestite dve matici v izrez na notranji strani spodnjega prečnega nosilca vsakega podnožja.*

1. Matico v kletki od spredaj poševno vstavite v odprtino.
2. Z izvijačem potisnite nazaj in pritrdite.

7.3. ZADNJA STENA/ODLAGALNA POLICA

D/E

*Namestite **zadnjo steno** na zadnjo stran delovne mize.*
*Namestite **odlagalno polico** v spodnji prečni nosilec podnožja.*

- Pri montaži upoštevajte izrezane dele za kabelske kanale.
- Privijte zadnjo steno/odlagalno polico z dvema šestrobima vijakoma M6 na podnožje s kletkastimi maticami.

8. Montaža ohišja

Ohišje za montažo na levo ali desno stran.

8.1. OBSEG DOBAVE

- 1x ohišje
- 4x šestrobi vijak za les Ø 8 x 32 mm
- 4x podložka
- 2x vijak z lečasto glavo M6 x 10
- 2x kletkasta matica

8.2. DEMONTAŽA PREDALOV

F

1. Izvlecite predal.
2. Izvlecite zapiralo in ga obrnite navzgor. Odstranite predal.

8.3. VSTAVLJANJE MATIC V KLETKI

B

Upoštevajte samo pri ohišju za obešanje. Dve matici v kletki na zgornjem delu sprednje noge montirajte v odprtine na notranji strani.

1. Matico v kletki od spredaj poševno vstavite v odprtino.
2. Z izvijačem potisnite nazaj in pritrdite.

8.4. MONTIRANJE OHIŠJA

G/H

Dve osebi naj obrneta delovno ploščo in jo postavita na ravno, čisto površino.

Namestite ohišje na delovno ploščo v skladu z vzorcem lukenj.

1. Odstranite predale (glejte Odstranjevanje predalov) ali odprite vrata.
2. Samo pri velikosti ohišja od 200 do 500: Vijake z lečasto glavo za pločevino M6×10 mm privijte s kletkastimi maticami v nožni del.
3. Ohišje s štirimi podložkami in štirimi šestrobimi vijaki Ø 8×32 mm privijte na delovno ploščo.

8.5. VGRADNJA PREDALOV

I

1. Izvlecite in držite izvlečna vodila.
2. Vstavite predal in ga potisnite navznoter, dokler ne začutite upora.
3. Dvignite predal in ga potisnite čez upor, da je v celoti na tirnici.
4. Obrnite ključavnico navzdol in jo potisnite nazaj.

9. Postavitev delovne mize

9.1. POSTAVITEV

✓ Delovno mizo naj na mesto postavitve odneseta vsaj 2 osebi.
✓ Prepričajte se, da je podlaga za delovno mizo ravna in trdna z največjo nosilnostjo.

1. Delovno mizo postavite na ravna in trdna tla.
2. Z vodna tehtnico preverite, ali je delovna miza vodoravno in navpično poravnana.
   » Delovno mizo pozicionirajte na mesto postavitve.

9.2. SIDRANJE

⚠ OPOZORILO

Nagibna delovna miza
Nevarnost telesnih poškodb
Če pri delovni mizi s težo <150 kg obremenite predal z >35 kg, se lahko prevrne.
» Delovno mizo zasidrajte na tla.

OBVESTILO

V tleh položene napeljave in cevi
Poškodbe napeljav in cevi.
» Pred vrtanjem preverite, ali imajo tla zadostno nosilnost.
» Uporabite primerno orodje in material za vrtanje.
» Uporabite ustrezno zaščitno opremo.
» Izvrtine naj naredi strokovno osebje.
» Izvrtin ne smete delati v neposredni bližini napeljav ali cevi.

10. Shranjevanje

- Temperatura shranjevanja med –10 in +60 °C.
- Hranite v zaprtem, suhem prostoru.
- Zračna vlažnost: 90 %, brez kondenziranja.

11. Vzdrževanje

Ne uporabljajte čistilnih sredstev, ki vsebujejo alkohol, brusna sredstva ali topila.

Interval	Vzdrževalno delo	Izvede
Pred vsako uporabo	Preverite delovno mizo za zunanje poškodbe.	Poučena oseba
Mesečno	Preverite prileganje in delovanje vseh komponent in vijačnih zvez delovne mize. Odstranite zunanji prah in umazanijo. Preverite glede poškodb in razpok.	Poučena oseba
Pri umazani delovni mizi	Stranske dele, kovinske ličnice, predale in noge očistite s čistilom za barvane površine. Očistite delovno ploščo z vlažno krpo.	Poučena oseba
Pri poškodbah delovne mize, komponent in dodatne opreme	Zaklenite delovno mizo in jo zavarujte pred uporabo. Poškodovane komponente in dodatno opremo takoj zamenjajte.	Strokovno osebje za mehanska dela

12. Nadomestni deli

Nabava originalnih nadomestnih delov prek servisa za stranke Hoffmann Group.

13. Tehnični podatki

Za tehnične podatke dodatne opreme glejte zadevna navodila za dodatno opremo.

Mere

Širina delovne plošče	Globina delovne plošče	Debelina delovne plošče	Višina delovne plošče
1000 mm	750 mm	50 mm	850 mm/ 950 mm
1500 mm			
2000 mm			

Temperature

Delovno okolje	Od 0 do +40 °C
Shranjevanje in transport	Od –10 do +60 °C

- Pri izračunu celotne mase upoštevajte težo posamezne dodatne opreme.
- Pri izračunu nosilnosti upoštevajte konfiguracijo glede na matriko obremenitve.

14. Matrika obremenitve

Podatki o obremenitvi za delovne mize GridLine Vario z dolžino plošče 1000–2000 mm.

Možne kombinacije		Površinsko porazdeljena statična obremenitev
1×delovna plošča 2×podnožje 4×kotna ojačitev	1×delovna plošča 2×podnožje 1×viseče ohišje 2×kotna ojačitev	400 kg
1×delovna plošča 2×podnožje 2×zadnja stena enojna 2×kotna ojačitev	1×delovna plošča 2×podnožje 1×viseče ohišje 2×zadnja stena enojna 1×kotna ojačitev	600 kg
1×delovna plošča 1×podnožje 1×ohišje talno 2×kotna ojačitev		800 kg
1×delovna plošča 2×ohišje talno		1000 kg

Índice

1. Vista general del equipo del banco de trabajo GridLine Vario ... 77

2. Indicaciones generales ... 77

3. Seguridad ... 77
- 3.1. Símbolos y medios de representación ... 77
- 3.2. Indicaciones de seguridad básicas ... 77
- 3.3. Uso conforme a lo previsto ... 77
  - 3.3.1. Pie soporte ... 77
  - 3.3.2. Chapa de nudos ... 77
  - 3.3.3. Panel posterior y estante de almacenamiento ... 77
  - 3.3.4. Carcasa ... 77
- 3.4. Utilización indebida ... 77
- 3.5. Cualificación del personal ... 77
- 3.6. Equipo de protección individual ... 77
- 3.7. Obligaciones del operador ... 77

4. Transporte y emplazamiento ... 77

5. Indicaciones de montaje ... 77
- 5.1. Accesorios ... 77

6. Montaje del pie soporte y de las chapas de nudos ... 77
- 6.1. Volumen de suministro ... 77
- 6.2. Pie soporte ... 78
- 6.3. Chapa de nudos ... 78
  - 6.3.1. Colocar las tuercas de jaula ... 78
  - 6.3.2. Montar la chapa de nudos sencilla ... 78

7. Montaje del panel posterior y estante de almacenamiento ... 78
- 7.1. Volumen de suministro ... 78
- 7.2. Colocar las tuercas de jaula ... 78
- 7.3. Panel posterior/estante de almacenamiento ... 78

8. Montaje de la carcasa ... 78
- 8.1. Volumen de suministro ... 78
- 8.2. Desmontaje de los cajones ... 78
- 8.3. Insertar las tuercas enjauladas ... 78
- 8.4. Montar la carcasa ... 78
- 8.5. Montaje de los cajones ... 78

9. Instalar el banco de trabajo ... 78
- 9.1. Instalación ... 78
- 9.2. Anclaje ... 78

10. Almacenamiento ... 78

11. Mantenimiento ... 78

12. Piezas de repuesto ... 79

13. Especificaciones técnicas ... 79

14. Matriz de carga ... 79

1. Vista general del equipo del banco de trabajo GridLine Vario

La vista general del equipo y del tablero de trabajo dependen de la configuración seleccionada.

2. Indicaciones generales

Lea, observe y conserve el manual de instrucciones de uso para consultas posteriores, y téngalo siempre a mano.

3. Seguridad

3.1. SÍMBOLOS Y MEDIOS DE REPRESENTACIÓN

Símbolos de advertencia	Significado
⚠ ATENCIÓN	Identifica un peligro que puede ocasionar lesiones leves o medianamente graves si no se evita.
AVISO	Identifica un peligro que puede ocasionar daños materiales si no se evita.
ⓘ	Identifica consejos e indicaciones útiles, así como informaciones, para un funcionamiento eficaz y sin anomalías.

3.2. INDICACIONES DE SEGURIDAD BÁSICAS

⚠ ATENCIÓN

Vuelco del banco de trabajo

Peligro de lesiones en manos, pies, y cuerpo por la caída de objetos sin protección, así como peligro de vuelco del banco de trabajo por carga incorrecta.

» Utilizar protección para los pies, guantes protectores.
» No guardar sin protección puntas u otras piezas de trabajo.
» No abrir a la vez varios cajones.
» Anclar el banco de trabajo al suelo.
» Tener en cuenta la capacidad de carga máxima de los distintos cajones y estantes de almacenamiento.
» Tener en cuenta la capacidad de carga máxima del banco de trabajo.

3.3. USO CONFORME A LO PREVISTO

- Utilizar el banco de trabajo solo si se encuentra en estado técnicamente correcto. Subsanar sin demora los fallos que afecten a la seguridad.
- Montar los componentes solo en los agujeros previstos para ellos
- Modificar y reformar solo con accesorios autorizados de Hoffmann Group.
- Para el uso industrial en interiores. Utilización en suelos secos y firmes.
- Utilizar únicamente en un entorno seco.

3.3.1. Pie soporte

- Pie soporte para el montaje en tablero de trabajo del banco de trabajo GridLine Vario.
- Montaje solo en combinación con el panel posterior, la carcasa de cajones o las chapas de nudos.
- Canales para cable en el pie para colocar las conexiones de cables.

3.3.2. Chapa de nudos

- Chapa de nudos para el montaje en tablero de trabajo y pie soporte del banco de trabajo GridLine Vario.
- Para reforzar y estabilizar el banco de trabajo.
- Chapa de nudos doble: Para la conexión de dos tableros de trabajo. Para la alineación enrasada de dos tableros de trabajo, se requiere un montaje adicional del nudo de unión.

3.3.3. Panel posterior y estante de almacenamiento

- Panel posterior o estante de almacenamiento para el montaje en pie soporte del banco de trabajo GridLine Vario.
- Montaje como estante de almacenamiento solo en combinación con chapas de nudos.
- Estante de almacenamiento para guardar piezas de trabajo y herramientas.
- Panel posterior como protección visual y para la estabilización del banco de trabajo.
- Montar solo en banco de trabajo con dos pies soporte.
- Montar solo en las perforaciones correspondientes.
- Tener en cuenta las capacidades de carga máximas.

3.3.4. Carcasa

- Tamaños 200 a 500 y 800 a 900 para el montaje en el banco de trabajo GridLine Vario.
- Hasta tamaño 500 incluido, montaje en combinación con un pie soporte.
- A partir del tamaño 800, la carcasa sustituye al pie soporte. Elegir la altura conforme al pie soporte opuesto o la carcasa.
- Tener en cuenta las capacidades de carga máximas.
- Cajones para guardar herramientas.
- Estante para guardar piezas de trabajo y herramientas.
- Montar solo en las perforaciones correspondientes.

3.4. UTILIZACIÓN INDEBIDA

- No subirse ni sentarse en el banco de trabajo. No transportar personas.
- No utilizar en zonas con pendiente ascendente o descendente.
- No utilizar en zonas con riesgo de explosión.
- No exponer al agua, la lluvia o la contaminación.
- No utilizar en zonas con suelo suelto y sin pavimentar.
- No sobrecargar el banco de trabajo, el tablero de trabajo, los cajones y los estantes de almacenamiento.
- No realizar modificaciones arbitrarias.

3.5. CUALIFICACIÓN DEL PERSONAL

Personal cualificado para trabajos mecánicos

Personal cualificado en el sentido de esta documentación son personas que están familiarizadas con la estructura, la instalación mecánica, la puesta en marcha, la corrección de averías y el mantenimiento del producto, y disponen de las siguientes cualificaciones:

- cualificación / formación en el campo mecánico de acuerdo con las normas nacionales vigentes.

Persona instruida

Las personas instruidas en el sentido de esta documentación son personas que han recibido instrucción para realizar trabajos en los campos de transporte, almacenamiento y funcionamiento.

3.6. EQUIPO DE PROTECCIÓN INDIVIDUAL

Tener en cuenta las normas nacionales y regionales en cuanto a seguridad y prevención de accidentes. La ropa de protección como protección para los pies y guantes protectores se ha de seleccionar, disponer y llevar de acuerdo con los riesgos propios de la actividad correspondiente.

3.7. OBLIGACIONES DEL OPERADOR

Asegurarse de que todos los trabajos indicados a continuación solo los realice personal técnico especializado.

- Transporte y emplazamiento
- Montaje
- Mantenimiento

El usuario debe asegurarse de que las personas que trabajan con el producto tengan en cuenta las normas y disposiciones, así como las siguientes indicaciones:

- Tener en cuenta las normas nacionales y regionales en cuanto a seguridad, prevención de accidentes y protección del medio ambiente.
- No montar, instalar o poner en marcha productos defectuosos.
- Ha de estar dispuesto el equipo de protección necesario.

4. Transporte y emplazamiento

ⓘ *Tras recibir el producto, comprobar si ha sufrido daños durante el transporte. Si ha sufrido daños no se debe montar ni poner en marcha.*

⚠ ATENCIÓN

Transporte inadecuado al emplazamiento

Peligro de lesiones por levantamiento inadecuado debido al peso propio elevado del banco de trabajo.

» Utilizar protección para los pies, guantes protectores.
» Asegurar las vías de desplazamiento y de transporte.
» Transportar el banco de trabajo a su emplazamiento entre 2 personas como mínimo.
» Desplazamiento o transporte solo con los cajones y el compartimento de armario cerrados y bloqueados.

Tener cuidado de que no resulte dañado o destruido ningún componente en el transporte o la manipulación.

AVISO

Transporte inadecuado

Daños ocasionados por transporte inadecuado.

» Utilizar únicamente medios de elevación de carga apropiados para transportar el banco de trabajo a su emplazamiento.
» No levantar el banco de trabajo por el tablero.
» No arrastrar el banco de trabajo por el suelo.
» Transportar el banco de trabajo horizontalmente.
» Bajar y colocar al banco de trabajo lentamente.

5. Indicaciones de montaje

Personal cualificado para trabajos mecánicos

5.1. ACCESORIOS

Para el montaje de los accesorios se deben tener en cuenta las instrucciones de montaje correspondientes.

6. Montaje del pie soporte y de las chapas de nudos

ⓘ *Dar la vuelta al tablero de trabajo por medio de dos personas y colocarlo sobre un fondo plano y limpio.*

6.1. VOLUMEN DE SUMINISTRO

Pie soporte

- 1 pie soporte
- 3 tornillos hexagonales para madera Ø8 x 32 mm

- 3 arandelas Ø 8,4 mm

Chapa de nudos
- 2 chapas de nudos
- 4 tornillos hexagonales para madera
- 4 tornillos de cabeza hexagonal M6x12
- 4 arandelas
- 4 tuercas de jaula

6.2. PIE SOPORTE

A

1. Atornillar cada pie soporte con tres arandelas de Ø8,4 y tornillos para madera de Ø8×32 al tablero de trabajo de acuerdo las perforaciones.
2. En bancos de trabajo sin carcasa apoyada en el suelo: Repetir la operación con el segundo pie soporte.

6.3. CHAPA DE NUDOS

6.3.1. Colocar las tuercas de jaula

B

Colocar dos tuercas de jaula por chapa de nudos en el extremo de la cabeza del pie en el orificio perforado.

1. Colocar la tuerca de jaula por delante en el recorte.
2. Empujarla hacia atrás con un destornillador y engancharla.

6.3.2. Montar la chapa de nudos sencilla

C

- No es necesario ningún montaje cuando se monta el panel posterior o la carcasa de cajones.

1. Atornillar la chapa de nudos con dos tornillos de cabeza hexagonal M6×12 y tuercas de jaula.
2. Atornillar la chapa de nudos al tablero de trabajo con dos arandelas Ø8,4 y tornillos para madera Ø8×32.

7. Montaje del panel posterior y estante de almacenamiento

En caso de montaje como panel posterior no se necesita ninguna chapa de nudos en la zona posterior.

7.1. VOLUMEN DE SUMINISTRO

De una pieza
- 1 panel posterior / estante de almacenamiento
- 4 tornillos de cabeza hexagonal M6
- 4 tuercas de jaula

De dos piezas
- 2 paneles posteriores / estantes de almacenamiento
- 8 tornillos de cabeza hexagonal M6
- 8 tuercas de jaula

7.2. COLOCAR LAS TUERCAS DE JAULA

B

En cada panel posterior: *En los extremos inferior o superior de cada pie soporte montar dos tuercas de jaula en el recorte por la superficie interior.*
En cada estante de almacenamiento*: En el arriostramiento transversal inferior de cada pie soporte montar dos tuercas de jaula en la perforación por la superficie interior.*

1. Colocar la tuerca de jaula por delante en el recorte.
2. Empujarla hacia atrás con un destornillador y engancharla.

7.3. PANEL POSTERIOR/ESTANTE DE ALMACENAMIENTO

D / E

*Montar el **panel posterior** en la parte posterior del banco de trabajo.*
*Montar el **estante de almacenamiento** en el arriostramiento transversal inferior de los pies soporte.*

- En el montaje prestar atención a los recortes de los canales para cable.
- Atornillar el panel posterior/estante de almacenamiento a las tuercas de jaula con dos tornillos de cabeza hexagonal M6 por pie soporte.

8. Montaje de la carcasa

Montaje de la carcasa en el lado izquierdo o derecho.

8.1. VOLUMEN DE SUMINISTRO

- 1 carcasa
- 4 tornillos hexagonales para madera Ø 8 x 32 mm
- 4 arandelas
- 2 tornillos de cabeza plana M6 x 10
- 2 tuercas de jaula

8.2. DESMONTAJE DE LOS CAJONES

F

1. Sacar el cajón superior.
2. Extraer el bloqueo y girarlo hacia arriba. Retirar el cajón.

8.3. INSERTAR LAS TUERCAS ENJAULADAS

B

Observar únicamente en la carcasa colgante. Montar dos tuercas enjauladas en la parte de la cabeza del pie delantero en el orificio troquelado en la superficie interior.

1. Colocar la tuerca de jaula por delante en el recorte.
2. Empujarla hacia atrás con un destornillador y engancharla.

8.4. MONTAR LA CARCASA

G / H

Dar la vuelta al tablero de trabajo por medio de dos personas y colocarlo sobre un fondo plano y limpio.

Montar la carcasa de acuerdo con el patrón de agujeros del tablero de trabajo.

1. Extraer los cajones (véase el desmontaje de los cajones) o abrir la puerta.
2. Solo en la carcasa del tamaño 200 a 500: Atornillar tornillos alomados para chapa M6×10 mm con tuercas de jaula en el pie soporte.
3. Atornillar la carcasa con cuatro arandelas y cuatro tornillos de cabeza hexagonal Ø 8×32 mm con el tablero de trabajo.

8.5. MONTAJE DE LOS CAJONES

I

1. Extraer las guías del cajón y sujetarlas.
2. Insertar el cajón e introducirlo hasta percibir una resistencia.
3. Levantar el cajón y desplazarlo superando la resistencia hasta que se asiente por completo en la guía.
4. Girar el cierre hacia abajo y empujarlo hacia atrás.

9. Instalar el banco de trabajo

9.1. INSTALACIÓN

✓ El banco de trabajo lo deben transportar dos personas como mínimo hasta el lugar de instalación.
✓ Asegurarse de que el banco de trabajo esté colocado sobre una superficie plana y fija diseñada para soportar la capacidad de carga máxima.

1. Colocar el banco de trabajo en un suelo plano y firme.
2. Con un nivel de burbuja, comprobar que el banco de trabajo esté alineado en horizontal y vertical.
   » Colocar el banco de trabajo en el lugar de instalación.

9.2. ANCLAJE

⚠ ADVERTENCIA

Vuelco del banco de trabajo
Peligro de lesiones
En el caso de un banco de trabajo con un peso menor de 150 kg y una carga por cajón superior a 35 kg existe peligro de vuelco.
» Anclar el banco de trabajo al suelo.

AVISO

Cables y tuberías colocados en el suelo
Daños en cables y tuberías.
» Comprobar que el suelo tiene suficiente capacidad de carga antes de taladrar.
» Utilizar brocas y materiales de perforación adecuados.
» Utilizar un equipo de protección adecuado.
» Un personal cualificado debe hacer los agujeros.
» No hacer perforaciones cerca de cables o tuberías.

10. Almacenamiento

- Temperatura de almacenamiento entre -10 °C y +60 °C.
- Almacenar en espacios secos y cerrados.
- Humedad: 90 %, sin condensación.

11. Mantenimiento

No usar productos de limpieza alcohólicos, y tampoco que contengan abrasivos o disolventes.

Intervalo	Trabajo de mantenimiento	A realizar
Antes de cada uso	Comprobar si el banco de trabajo presenta daños externos.	Persona instruida
Mensual	Comprobar todos los componentes y las uniones atornilladas del banco de trabajo en cuanto a firmeza de asiento y función. Eliminar el polvo y la suciedad externos. Comprobar si hay daños o grietas.	Persona instruida
En caso de ensuciamiento del banco de trabajo	Limpiar las partes laterales, las partes delanteras de metal, los cajones y las patas con un limpiador para pintura.	Persona instruida

Intervalo	Trabajo de mantenimiento	A realizar
	Limpiar el tablero de trabajo con un paño húmedo.	
En caso de daños en el banco de trabajo, componentes y accesorios	Bloquear el banco de trabajo y asegurarlo contra el uso. Reemplazar de inmediato los componentes y accesorios dañados.	Personal cualificado para trabajos mecánicos

12. Piezas de repuesto

Adquisición de piezas de repuesto originales a través del servicio de atención al cliente de Hoffmann Group.

13. Especificaciones técnicas

ⓘ *Para las especificaciones técnicas de los accesorios, véase las instrucciones correspondientes de los accesorios.*

Medidas

Ancho del tablero de trabajo	Profundidad del tablero de trabajo	Grosor del tablero de trabajo	Altura del banco de trabajo
1000 mm	750 mm	50 mm	850 mm / 950 mm
1500 mm			
2000 mm			

Temperaturas

Entorno de trabajo	Entre 0 °C y + +40 °C
Almacenamiento y transporte	Entre -10 °C y + +60 °C

- Al calcular el peso total, se debe tener en cuenta el peso de cada accesorio.
- Al calcular la capacidad de carga, se debe tener en cuenta la configuración según la matriz de carga.

14. Matriz de carga

ⓘ *Datos de carga para bancos de trabajo GridLine Vario con longitud de tablero 1000-2000 mm.*

Posibilidades de combinación		Carga estática distribuida por la superficie
1 tablero de trabajo 2 pies soporte 4 chapas de nudos	1 tablero de trabajo 2 pies soporte 1 carcasa suspendida 2 chapas de nudos	400 kg
1 tablero de trabajo 2 pies soporte 2 paneles posteriores individuales 2 chapas de nudos	1 tablero de trabajo 2 pies soporte 1 carcasa suspendida 2 paneles posteriores 1 chapa de nudos	600 kg
1 tablero de trabajo 1 pie soporte 1 carcasa de suelo 2 chapas de nudos		800 kg
1 tablero de trabajo 2 carcasas de suelo		1000 kg

Obsah

1. Přehled zařízení, pracovní stůl GridLine Vario ... 81

2. Obecné pokyny ... 81

3. Bezpečnost ... 81
3.1. Symboly a zobrazovací prostředky ... 81
3.2. Základní bezpečnostní pokyny ... 81
3.3. Stanovené použití ... 81
3.3.1. Podstavec ... 81
3.3.2. Rohový plech ... 81
3.3.3. Zadní stěna a odkládací police ... 81
3.3.4. Korpus skříně ... 81
3.4. Nesprávné použití ... 81
3.5. Kvalifikace osob ... 81
3.6. Osobní ochranné prostředky ... 81
3.7. Povinnosti provozovatele ... 81

4. Přeprava a místo instalace ... 81

5. Montážní pokyny ... 81
5.1. Příslušenství ... 81

6. Montáž podstavce a rohových plechů ... 81
6.1. Rozsah dodávky ... 81
6.2. Podstavec ... 81
6.3. Rohový plech ... 82
6.3.1. Použití klecových matic ... 82
6.3.2. Montáž jednoduchého rohového plechu ... 82

7. Montáž zadní stěny a odkládací police ... 82
7.1. Rozsah dodávky ... 82
7.2. Použití klecových matic ... 82
7.3. Zadní stěna/odkládací police ... 82

8. Montáž korpusu skříně ... 82
8.1. Rozsah dodávky ... 82
8.2. Demontáž zásuvek ... 82
8.3. Použití klecových matic ... 82
8.4. Montáž korpusu skříně ... 82
8.5. Montáž zásuvek ... 82

9. Instalace pracovního stolu ... 82
9.1. Instalace ... 82
9.2. Ukotvení ... 82

10. Skladování ... 82

11. Údržba ... 82

12. Náhradní díly ... 82

13. Technické údaje ... 82

14. Matrice zatížení ... 83

1. Přehled zařízení, pracovní stůl GridLine Vario

Přehled zařízení kromě pracovní desky závisí na zvolené konfiguraci.

2. Obecné pokyny

Návod k použití si přečtěte, dodržujte je a uchovejte je pro další použití a mějte je kdykoliv k dispozici.

3. Bezpečnost

3.1. SYMBOLY A ZOBRAZOVACÍ PROSTŘEDKY

Výstražné symboly	Význam
⚠ UPOZORNĚNÍ	Označuje nebezpečí, které může v případě nezabránění způsobit lehká nebo středně závažná poranění.
OZNÁMENÍ	Označuje nebezpečí, které může v případě nezabránění způsobit věcné škody.
ⓘ	Označuje užitečné rady a pokyny a také informace pro efektivní a bezporuchový provoz.

3.2. ZÁKLADNÍ BEZPEČNOSTNÍ POKYNY

⚠ UPOZORNĚNÍ

Převrácení pracovního stolu

Nebezpečí poranění rukou, nohou a těla nezajištěnými padajícími předměty a také nebezpečí převrácení pracovního stolu při nesprávném rozložení zatížení stolu.

» Noste ochranu nohou, ochranné rukavice.
» Špičaté nebo jiné obrobky nikdy neskladujte nezajištěné.
» Neotvírejte několik zásuvek současně.
» Proveďte ukotvení pracovního stolu do podlahy.
» Dodržujte maximální nosnost jednotlivých zásuvek a odkládacích polic.
» Dodržujte maximální nosnost pracovního stolu.

3.3. STANOVENÉ POUŽITÍ

- Pracovní stůl používejte pouze v technicky bezvadném stavu. Nechejte ihned odstranit poruchy, které mohou negativně ovlivnit bezpečnost.
- Komponenty montujte pouze do otvorů, které jsou pro ně určeny
- Modifikace a přestavba je povolena pouze se schválenými díly příslušenství Hoffmann Group.
- Pro průmyslové použití ve vnitřní oblasti. Použití na suchých a pevných podkladech.
- Používejte jen v suchém prostředí.

3.3.1. Podstavec

- Podstavec pro montáž na pracovní desku pracovního stolu GridLine Vario.
- Montáž pouze v kombinaci se zadní stěnou, zásuvkovým blokem nebo rohovými plechy.
- Kabelové kanály v základně pro uložení kabelových spojů.

3.3.2. Rohový plech

- Rohový plech pro montáž na pracovní desku a podstavec pracovního stolu GridLine Vario.
- Pro vyztužení a stabilizaci pracovního stolu.
- Dvojitý rohový plech: Pro spojení dvou pracovních desek. Pro lícované zarovnání dvou pracovních desek je nutná dodatečná montáž spojovacího kování.

3.3.3. Zadní stěna a odkládací police

- Zadní stěna nebo odkládací police pro montáž na podstavec pracovního stolu GridLine Vario.
- Montáž jako odkládací police pouze v kombinaci s rohovými plechy.
- Odkládací police pro uložení obrobků a nástrojů.
- Zadní stěna jako vizuální ochrana a pro stabilizaci pracovního stolu.
- Montujte pouze na pracovní stůl se dvěma podstavci.
- Montujte pouze u příslušných vývrtů.
- Dodržujte maximální nosnosti.

3.3.4. Korpus skříně

- Velikost 200 až 500 a 800 až 900 k montáži na pracovní stůl GridLine Vario.
- Do velikosti 500 včetně montujte v kombinaci s podstavcem.
- Od velikosti 800 je podstavec nahrazen korpusem skříně. Výšku zvolte podle protilehlého podstavce nebo korpusu skříně.
- Dodržujte maximální nosnosti.
- Zásuvky pro uložení nástrojů.
- Police pro uložení obrobků a nástrojů.
- Montujte pouze u příslušných vývrtů.

3.4. NESPRÁVNÉ POUŽITÍ

- Na pracovní stůl si nestoupejte nebo nesedejte. Nepřepravujte osoby.
- Nepoužívejte v oblastech se stoupáním nebo klesáním.
- Nepoužívejte v oblastech s nebezpečím výbuchu.
- Nevystavujte působení vody, deště a nečistotám.
- Nepoužívejte v oblastech s volnou a nepřipevněnou podlahou.
- Pracovní stůl, pracovní desku, zásuvky a odkládací police nepřetěžujte.
- Neprovádějte žádné neoprávněné úpravy.

3.5. KVALIFIKACE OSOB

Odborník na mechanické práce

Odborníky ve smyslu této dokumentace jsou osoby, které jsou obeznámeny s instalací, uvedením do provozu, odstraňováním závad a údržbou produktu a mají níže uvedené kvalifikace:

- Kvalifikace/vyškolení v oblasti mechaniky podle národních platných předpisů.

Vyškolená osoba

Vyškolené osoby ve smyslu této dokumentace jsou osoby, které byly zaškoleny pro provedení prací v oblasti přepravy, skladování a provozu.

3.6. OSOBNÍ OCHRANNÉ PROSTŘEDKY

Dodržujte národní a místní předpisy pro bezpečnost a úrazovou prevenci. Ochranný oblek jako je ochrana nohou a ochranné rukavice musí být zvoleny, poskytnuty a používány při provádění příslušné činnosti podle očekávaného rizika.

3.7. POVINNOSTI PROVOZOVATELE

Zajistěte, aby všechny dále uvedené práce prováděl pouze kvalifikovaný odborný personál:

- Přeprava a místo instalace
- Montáž
- Údržba

Provozovatel musí zajistit, aby osoby, které pracují na výrobku, dodržovaly předpisy a ustanovení a následující upozornění:

- Vnitrostátní a regionální předpisy pro bezpečnost a prevenci úrazů.
- Nemontujte, neinstalujte nebo neuvádějte do provozu žádné poškozené výrobky.
- Musí být poskytnuty potřebné ochranné prostředky.

4. Přeprava a místo instalace

ⓘ *Ihned po převzetí zkontrolujte, zda se výrobek při přepravě nepoškodil. V případě poškození neprovádějte montáž ani uvedení do provozu.*

⚠ UPOZORNĚNÍ

Neodborná přeprava na místo instalace

Nebezpečí zranění kvůli vysoké vlastní hmotnosti pracovního stolu při nesprávném zdvihání.

» Noste ochranu nohou, ochranné rukavice.
» Zajistěte posuvné a přepravní dráhy.
» Pracovní stůl musí na místo instalace dopravit minimálně dvě osoby.
» Přesouvání nebo přeprava jen se zavřenými, zablokovanými zásuvkami a skříňovým oddílem.

Dbejte na to, aby při přepravě a manipulaci nebyly žádné součásti poškozeny nebo zničeny.

OZNÁMENÍ

Neodborná přeprava

Poškození kvůli neodborné přepravě.

» Pro přepravu pracovního stolu na místo instalace používejte jen vhodné zdvihací prostředky.
» Pracovní stůl nezdvihejte za pracovní desku.
» Pracovní stůl netahejte po zemi.
» Pracovní stůl přepravujte vodorovně.
» Pracovní stůl pomalu spouštějte.

5. Montážní pokyny

Odborník na mechanické práce

5.1. PŘÍSLUŠENSTVÍ

Pro montáž dalších dílů příslušenství dodržujte příslušný montážní návod.

6. Montáž podstavce a rohových plechů

ⓘ *Pomocí dvou osob otočte pracovní desku a umístěte ji na rovný a čistý podklad.*

6.1. ROZSAH DODÁVKY

Podstavec

- 1× podstavec
- 3× šestihranný šroub do dřeva Ø8×32 mm
- 3× podložka Ø 8,4 mm

Rohový plech

- 2× rohový plech
- 4× šestihranný šroub do dřeva
- 4× šestihranný šroub M6×12
- 4× podložka
- 4× klecová matice

6.2. PODSTAVEC

A

1. Každý podstavec se třemi podložkami Ø8,4 a šrouby do dřeva Ø8×32 sešroubujte podle otvorů s pracovní deskou.
2. U pracovních stolů bez korpusu skříně umístěného na podlaze: Opakujte se dvěma podstavci.

6.3. ROHOVÝ PLECH

6.3.1. Použití klecových matic

B

Na každý rohový plech na konci hlavy základny namontujte do výřezu dvě klecové matice.

1. Klecovou matici vložte zepředu šikmo do vyražení.
2. Šroubovákem vsuňte dozadu a upevněte svorkou.

6.3.2. Montáž jednoduchého rohového plechu

C

- Při montáži zadní stěny nebo montáži zásuvkového bloku není nutná žádná montáž.

1. Rohový plech sešroubujte pomocí dvou šroubů se šestihrannou hlavou M6×12 s klecovou maticí.
2. Rohový plech se dvěma podložkami Ø8,4 a šrouby do dřeva Ø8×32 sešroubujte s pracovní deskou.

7. Montáž zadní stěny a odkládací police

V případě montáže jako zadní stěna nejsou v zadní části nutné žádné rohové plechy.

7.1. ROZSAH DODÁVKY

Jednodílný
- 1× zadní stěna / odkládací police
- 4× šestihranný šroub M6
- 4× klecová matice

Dvoudílná
- 2× zadní stěna / odkládací police
- 8× šestihranný šroub M6
- 8× klecová matice

7.2. POUŽITÍ KLECOVÝCH MATIC

B

Po jedné zadní stěně: *Do výřezu na vnitřní straně na konci hlavy nebo patky každého podstavce namontujte dvě klecové matice.*
Po jedné odkládací polici*: Do výřezu na vnitřní straně na spodní příčné výztuze každého podstavce namontujte dvě klecové matice.*

1. Klecovou matici vložte zepředu šikmo do vyražení.
2. Šroubovákem vsuňte dozadu a upevněte svorkou.

7.3. ZADNÍ STĚNA/ODKLÁDACÍ POLICE

D / E

Zadní stěnu *namontujte na zadní stranu pracovního stolu.*
Odkládací polici *namontujte do spodní příčné výztuhy podstavce.*

- Při montáži respektujte výřezy kabelových kanálů.
- Zadní stěnu / odkládací polici sešroubujte dvěma šestihrannými šrouby M6 na jeden podstavec s klecovými maticemi.

8. Montáž korpusu skříně

Korpus skříně k montáži na levé nebo na pravé straně.

8.1. ROZSAH DODÁVKY

- 1× korpus skříně
- 4× šestihranný šroub do dřeva Ø 8×32 mm
- 4× podložka
- 2× šroub s čočkovou hlavou M6×10
- 2× klecová matice

8.2. DEMONTÁŽ ZÁSUVEK

F

1. Vytáhněte zásuvku.
2. Vytáhněte zámek a otočte jej nahoru. Vyjměte zásuvku.

8.3. POUŽITÍ KLECOVÝCH MATIC

B

Dbejte jen u *zavěšených korpusů skříní. Dvě klecové matice namontujte u hlavy předního podstavce ve vybráních vnitřní strany.*

1. Klecovou matici vložte zepředu šikmo do vyražení.
2. Šroubovákem vsuňte dozadu a upevněte svorkou.

8.4. MONTÁŽ KORPUSU SKŘÍNĚ

G / H

Pomocí dvou osob otočte pracovní desku a umístěte ji na rovný a čistý podklad.

Korpus skříně namontujte podle vývrtů na pracovní desku.

1. Vymontujte zásuvky (viz demontáž zásuvek) nebo otevřete dveře.
2. Pouze u korpusu skříně velikosti 200 až 500: Šrouby do plechu s čočkovitou hlavou M6×10 mm sešroubujte s klecovými maticemi v podstavci.
3. Korpus skříně sešroubujte čtyřmi podložkami a čtyřmi šestihrannými šrouby Ø 8×32 mm s pracovní deskou.

8.5. MONTÁŽ ZÁSUVEK

I

1. Vytáhněte a podržte výsuvné lišty.
2. Zasouvejte zásuvku až zaregistrujete odpor.
3. Zásuvku nadzvedněte a zasouvejte přes odpor dále, dokud není zásuvka zcela v kolejnici.
4. Blokování otočte směrem dolů a zasuňte dozadu.

9. Instalace pracovního stolu

9.1. INSTALACE

✓ Pracovní stůl přepravujte na místo instalace minimálně za pomoci 2 osob.
✓ Dbejte na rovný, maximální nosnost pracovního stolu dimenzovaný, pevný podklad.

1. Instalujte pracovní stůl na rovný a pevný podklad.
2. Ověřte pomocí vodováhy, zda stojí pracovní stůl vodorovně i svisle.
   » Pracovní stůl umístěte v místě instalace do správné polohy.

9.2. UKOTVENÍ

⚠ VAROVÁNÍ

Převrácení pracovního stolu
Nebezpečí úrazu
U pracovního stolu o hmotnosti <150 kg a při zatížení každé zásuvky hmotností >35 kg hrozí nebezpečí převrácení.
» Proveďte ukotvení pracovního stolu do podlahy.

OZNÁMENÍ

Vedení a trubky instalované v podlaze
Poškození vedení a trubek.
» Před vrtáním zkontrolujte dostatečnou nosnost podlahy.
» Používejte vhodné vrtací nástroje a materiál.
» Používejte ochranné prostředky.
» Otvory smí vyvrtat odborný personál.
» Nevrtejte otvory v bezprostřední blízkosti vedení nebo trubek.

10. Skladování

- Teplota skladování mezi −10°C a +60°C.
- Skladujte v uzavřeném, suchém prostoru.
- Vlhkost vzduchu: 90 %, nekondenzující.

11. Údržba

Nepoužívejte čisticí prostředky obsahující alkohol, brusivo nebo rozpouštědla.

Interval	Úkon údržby	Provádí
Před každým použitím	Zkontrolujte pracovní vozík z hlediska vnějších poškození.	Vyškolená osoba
Měsíčně	Zkontrolujte funkci a pevné spojení všech komponent včetně šroubových spojů pracovního stolu. Odstraňte venkovní prach a nečistotu. Zkontrolujte poškození a praskliny.	Vyškolená osoba
V případě znečištění pracovního stolu	Boční díly, kovová čela, zásuvky a nožky očistěte čističem laků. Pracovní desku očistěte vlhkým hadříkem.	Vyškolená osoba
V případě poškození pracovního stolu, komponent a dílů příslušenství	Pracovní stůl zamkněte a zajistěte proti použití. Poškozené komponenty a díly příslušenství nechte okamžitě vyměnit.	Odborník na mechanické práce

12. Náhradní díly

Odběr originálních náhradních dílů přes zákaznický servis společnosti Hoffmann Group.

13. Technické údaje

Technické údaje dílů příslušenství jsou uvedeny v příslušném návodu pro díly příslušenství.

Rozměry

Šířka pracovní desky	Hloubka pracovní desky	Tloušťka pracovní desky	Výška pracovního stolu
1000 mm	750 mm	50 mm	850 mm / 950 mm
1500 mm			
2000 mm			

Teploty

Pracovní prostředí	0°C až +40°C
Skladování a přeprava	–10°C až +60°C

- Při výpočtu celkové hmotnosti respektujte hmotnost jednotlivých dílů příslušenství.
- Při výpočtu nosnosti respektujte konfiguraci podle matrice zatížení.

14. Matrice zatížení

Údaje o zatížení pro pracovní stoly GridLine Vario s délkou desky 1000 – 2000 mm.

Možnosti kombinace		Plošně rozdělená, statická zátěž
1×pracovní deska 2×podstavec 4×rohové plechy	1×pracovní deska 2×podstavec 1×korpus skříně zavěšený 2×rohové plechy	400 kg
1×pracovní deska 2×podstavec 2×zadní stěna samostatná 2×rohové plechy	1×pracovní deska 2×podstavec 1×korpus skříně zavěšený 2×rohové plechy samostatné 1×rohový plech	600 kg
1×pracovní deska 1×podstavec 1×korpus skříně umístěný na podlaze 2×rohové plechy		800 kg
1×pracovní deska 2×korpus skříně umístěný na podlaze		1000 kg

Tartalomjegyzék

1. A GridLine Vario munkapad áttekintése ... 85

2. Általános tudnivalók ... 85

3. Biztonság ... 85
3.1. Szimbólumok és ábrázoló eszközök ... 85
3.2. Alapvető biztonsági utasítások ... 85
3.3. Rendeltetésszerű használat ... 85
3.3.1. Lábrész ... 85
3.3.2. Sarokmerevítő ... 85
3.3.3. Hátfal és rakodópolc ... 85
3.3.4. Ház ... 85
3.4. Rendeltetésellenes használat ... 85
3.5. Személyek képesítése ... 85
3.6. Egyéni védőeszközök ... 85
3.7. Az üzemeltető kötelességei ... 85

4. Szállítás és felállítás helye ... 85

5. Felszerelési útmutató ... 85
5.1. Tartozék alkatrészek ... 85

6. Lábrész és sarokmerevítő felszerelése ... 85
6.1. Tartalom ... 85
6.2. Lábrész ... 86
6.3. Sarokmerevítő ... 86
6.3.1. Kalitkás anya behelyezése ... 86
6.3.2. Szimpla sarokmerevítő felszerelése ... 86

7. Hátfal és rakodópolc felszerelése ... 86
7.1. Tartalom ... 86
7.2. Kalitkás anya behelyezése ... 86
7.3. Hátfal/rakodópolc ... 86

8. Ház felszerelése ... 86
8.1. Tartalom ... 86
8.2. Fiókok kiszerelése ... 86
8.3. Keretes anya behelyezése ... 86
8.4. Ház felszerelése ... 86
8.5. Fiókok beszerelése ... 86

9. Munkapad felállítása ... 86
9.1. Felállítás ... 86
9.2. Rögzítés ... 86

10. Tárolás ... 86

11. Karbantartás ... 86

12. Pótalkatrészek ... 86

13. Műszaki adatok ... 86

14. Terhelés mátrix ... 87

1. A GridLine Vario munkapad áttekintése

Az eszköz áttekintése a munkalapon kívül függ a választott konfigurációtól.

2. Általános tudnivalók

Olvassa el a használati útmutatót, tartsa be és későbbi tájékozódás céljából őrizze meg és tartsa mindig kéznél.

3. Biztonság

3.1. SZIMBÓLUMOK ÉS ÁBRÁZOLÓ ESZKÖZÖK

Figyelmeztető jelölések	Jelentés
⚠ VIGYÁZAT	Olyan veszélyt jelöl, amely könnyű vagy közepesen súlyos sérüléshez vezet, ha nem előzik meg.
ÉRTESÍTÉS	Olyan veszélyt jelöl, amely a berendezés sérüléséhez vezet, ha nem előzik meg.
ⓘ	A hatékony és zavartalan működésre vonatkozó hasznos tippeket és tudnivalókat és információkat jelöli.

3.2. ALAPVETŐ BIZTONSÁGI UTASÍTÁSOK

⚠ VIGYÁZAT

Felboruló munkapad

A kéz, láb és testrészek sérülésének veszélye a nem rögzített leeső tárgyak, és billenésveszély a munkapad nem megfelelő terhelése következtében.

» Viseljen lábvédőt, védőkesztyűt.
» A hegyes és egyéb munkadarabokat ne tárolja leesés elleni biztosítás nélkül.
» Ne nyisson ki egyszerre több fiókot.
» A munkapadot rögzítse a padlóhoz.
» Az egyes fiókok és tárolópolcok maximális teherbírását vegye figyelembe.
» A munkapad maximális teherbírását vegye figyelembe.

3.3. RENDELTETÉSSZERŰ HASZNÁLAT

- A munkapadot csak műszakilag kifogástalan állapotban használja. A biztonságot befolyásoló üzemzavarokat haladéktalanul szüntesse meg.
- Az alkotóelemeket csak az arra szolgáló furatokhoz rögzítse
- Csak a Hoffmann Group engedélyezett tartozékaival módosítsa vagy alakítsa át.
- Beltéri ipari használathoz. Használat száraz és stabil alapon.
- Csak száraz környezetben használja.

3.3.1. Lábrész

- Lábrész a GridLine Vario munkapad munkalapjára történő felszereléshez.
- Összeszerelés csak a hátfallal, a fiókházzal vagy a sarokmerevítőkkel kombinálva.
- A lábban kábelcsatornákkal a kábelkötések elvezetéséhez.

3.3.2. Sarokmerevítő

- Sarokmerevítő a GridLine Vario munkapad munkalapjára és lábrészére történő felszereléshez.
- A munkapad merevítéséhez és stabilizálásához.
- Dupla sarokmerevítő: Második munkalap összekapcsolásához. Második munkalap síkba igazításához plusz csatlakozó vasalat felszerelése szükséges.

3.3.3. Hátfal és rakodópolc

- Hátfal vagy a rakodópolc a GridLine Vario munkapad lábrészére történő felszereléshez.
- Felszerelés rakodópolcként csak sarokmerevítővel kombinálva.
- Rakodópolcok munkadarabok és szerszámok tárolására.
- Hátfal rálátás elleni védelemként és a munkapad stabilizálásához.
- Csak két lábrésszel rendelkező munkapadra szerelje fel.
- Csak a megfelelő furatoknál szerelje fel.
- Vegye figyelembe a maximális teherbírásokat.

3.3.4. Ház

- 200 - 500 és 800 – 900 méret a GridLine Vario munkapadra történő felszereléshez.
- Az 500-as mérettel bezárólag lábrésszel kombinálva kell felszerelni.
- A 800-as mérettől a ház helyettesíti a lábrészt. A magasságot a szemközti lábrésznek vagy háznak megfelelően válassza ki.
- Vegye figyelembe a maximális teherbírásokat.
- Fiókok a szerszámok tárolásához.
- Polclapok a munkadarabok és szerszámok tárolásához.
- Csak a megfelelő furatoknál szerelje fel.

3.4. RENDELTETÉSELLENES HASZNÁLAT

- Ne álljon vagy üljön a munkapadra. A munkapad személyszállításra nem alkalmas.
- Ne használja emelkedőn vagy lejtőn.
- Ne használja robbanásveszélyes területeken.
- Ne tegye ki víznek, csapadéknak és szennyeződésnek.
- Ne használja laza vagy nem stabil alapon.
- A munkapadot, a munkalapot, a fiókokat és a tárolópolcokat ne terhelje túl.
- Ne végezzen önhatalmú átalakítást.

3.5. SZEMÉLYEK KÉPESÍTÉSE

Szakember szerelési munkákhoz

Ennek a dokumentációnak az értelmében olyan személyek, akik ismerik a termék felépítését, mechanikus telepítését, üzembe helyezését, az üzemzavarok elhárítását és a karbantartást és a következő képesítésekkel rendelkeznek:

- Az adott országban érvényes előírásoknak megfelelő szerelői képesítés / szakképzettség.

Betanított személy

Jelen dokumentáció értelmében betanított személy a szállítási, tárolási és üzemeltetési munkák végrehajtására betanított személy.

3.6. EGYÉNI VÉDŐESZKÖZÖK

A nemzeti és regionális biztonsági és baleset-megelőzési előírásokat vegye figyelembe. Az adott tevékenység végrehajtása közben a várható kockázatoknak megfelelő védőruházatot, pl. lábvédőt és védőkesztyűt kell kiválasztani, biztosítani és viselni.

3.7. AZ ÜZEMELTETŐ KÖTELESSÉGEI

Annak biztosítása, hogy az alább felsorolt munkákat csak megfelelő képesítéssel rendelkező szakember hajtsa végre.

- Szállítás és felállítás helye
- Felszerelés
- Karbantartás

Az üzemeltetőnek biztosítani kell, hogy a terméken munkát végző személyek figyelembe veszik a vonatkozó előírásokat, rendelkezéseket és az alábbi tudnivalókat:

- A nemzeti és regionális biztonsági és baleset-megelőzési és környezetvédelmi előírásokat vegye figyelembe.
- Sérült termék felszerelése, telepítése vagy üzembe helyezése tilos.
- A szükséges védőfelszerelést biztosítani kell.

4. Szállítás és felállítás helye

ⓘ *A termék sértetlenségét átvétel után közvetlenül ellenőrizni kell. Sérülés esetén a terméket ne szerelje össze és ne helyezze üzembe.*

⚠ VIGYÁZAT

Szakszerűtlen szállítás a felállítás helyére

Sérülésveszély a munkapad szakszerűtlen megemelése miatti nagy saját súly következtében.

» Viseljen lábvédőt, védőkesztyűt.
» Biztosítsa az utakat a berendezés tolásához és szállításához.
» A munkapadot legalább két személy szállítsa a felállítás helyére.
» Tolás vagy szállítás csak becsukott, bezárt fiókkal és szekrényrésszel.

Ügyeljen arra, hogy a szállítás és a kezelés közben a komponensek ne sérüljenek meg és ne menjenek tönkre.

ÉRTESÍTÉS

Szakszerűtlen szállítás

A berendezés sérülése szakszerűtlen szállítás következtében.

» Csak megfelelő teheremelő eszközöket használjon a munkapad felállítási helyre szállításához.
» A munkapadot ne a munkalapnál fogva emelje fel.
» A munkapadot ne húzza a földön.
» A munkapadot vízszintes helyzetben szállítsa.
» A munkapadot lassan helyezze le.

5. Felszerelési útmutató

Szerelő szakember

5.1. TARTOZÉK ALKATRÉSZEK

Tovább tartozékok felszereléséhez vegye figyelembe a megfelelő szerelési útmutatót.

6. Lábrész és sarokmerevítő felszerelése

ⓘ *Fordítsa meg a munkalapot két személlyel és helyezze le egy sík, tiszta felületre.*

6.1. TARTALOM

Lábrész

- 1x lábrész
- 3x hatlapfejű facsavar Ø8 x 32 mm
- 3x alátét Ø 8,4 mm

Sarokmerevítő

- 2x sarokmerevítő
- 4x hatlapfejű facsavar
- 4x hatlapfejű csavar M6x12
- 4x alátét
- 4x kalitkás anya

6.2. LÁBRÉSZ

A

1. Minden lábrészt csavarozzon össze három Ø8,4 alátét és Ø8×32 facsavar segítségével a munkalappal a furatoknak megfelelően.
2. Ház nélküli munkapadoknál padlón állva: A második lábrésznél ismételje meg.

6.3. SAROKMEREVÍTŐ

6.3.1. Kalitkás anya behelyezése

B

Sarokmerevítőnként a láb felső részének végén helyezzen két kalitkás anyát a mélyedésbe.

1. Helyezze a kalitkás anyát elölről ferdén a nyílásba.
2. A csavarhúzóval tolja hátra és fixen pattintsa be.

6.3.2. Szimpla sarokmerevítő felszerelése

C

- Nem szükséges a felszerelése hátfal vagy fiókház használata esetén.

1. Csavarozza fel a sarokmerevítőt két M6×12 hatlapfejű csavarral, kalitkás anyával.
2. Csavarozza össze a sarokmerevítőt két Ø8,4 alátét és Ø8×32 facsavar segítségével a munkalappal.

7. Hátfal és rakodópolc felszerelése

Hátfalként történő felszerelés esetén a hátsó részen nem szükséges sarokmerevítő.

7.1. TARTALOM

Egyrészes

- 1x hátfal / rakodópolc
- 4x hatlapfejű csavar M6
- 4x kalitkás anya

Kétrészes

- 2x hátfal / rakodópolc
- 8x hatlapfejű csavar M6
- 8x kalitkás anya

7.2. KALITKÁS ANYA BEHELYEZÉSE

B

Hátfalanként: *Szereljen fel két kalitkás anyát lábrészenként a láb felső vagy alsó részén a belső oldalon lévő nyílásba.*
Rakodópolconként*: Az alsó keresztmerevítőnél lábrészenként szereljen fel két kalitkás anyát a belső oldalon lévő nyílásba.*

1. Helyezze a kalitkás anyát elölről ferdén a nyílásba.
2. A csavarhúzóval tolja hátra és fixen pattintsa be.

7.3. HÁTFAL/RAKODÓPOLC

D / E

Szerelje fel a ***hátfalat*** *a munkapad hátoldalára.*
Szerelje fel a ***rakodópolcot*** *a lábrész alsó keresztmerevítőjébe.*

- A felszereléskor ügyeljen a kábelcsatornák nyílásaira.
- Csavarozza össze a hátfalat/rakodópolcot lábrészenként két M6 hatlapfejű csavarral és kalitkás anyával.

8. Ház felszerelése

A ház bal vagy jobb oldalra szerelhető.

8.1. TARTALOM

- 1x ház
- 4x hatlapfejű facsavar Ø 8 x 32 mm
- 4x alátét
- 2x lencsefejű csavar M6 x 10
- 2x kalitkás anya

8.2. FIÓKOK KISZERELÉSE

F

1. Húzza ki a fiókot.
2. Húzza ki a reteszelést és forgassa felfelé. Vegye ki a fiókot.

8.3. KERETES ANYA BEHELYEZÉSE

B

Csak függő háznál vegye figyelembe. Szereljen be két keretes anyát az első lábak tetejénél a belső oldalon lévő mélyedésbe.

1. Helyezze a kalitkás anyát elölről ferdén a nyílásba.
2. A csavarhúzóval tolja hátra és fixen pattintsa be.

8.4. HÁZ FELSZERELÉSE

G / H

Fordítsa meg a munkalapot két személlyel és helyezze le egy sík, tiszta felületre.

Szerelje fel a házat a furatkiosztásnak megfelelően a munkalapra.

1. Szerelje ki a fiókokat (lásd Fiókok kiszerelése) vagy nyissa ki az ajtót.
2. Csak a 200 – 500 méretű háznál: Az M6×10 mm lencsefejű lemezcsavarokat hajtsa a kalitkás anyákkal a lábrészbe.
3. Csavarozza össze a házat és a munkalapot a négy alátéttel és a négy Ø 8×32 mm hatlapfejű csavarral.

8.5. FIÓKOK BESZERELÉSE

I

1. Húzza ki és fogja meg a kihúzható síneket.
2. Helyezze be a fiókot és tolja be az ellenállásig.
3. Emelje meg a fiókot és tolja át az ellenálláson, míg a fiók teljesen a sínen nem fekszik.
4. Hajtsa le a reteszelést és tolja hátra.

9. Munkapad felállítása

9.1. FELÁLLÍTÁS

✓ A munkapadot legalább 2 személy szállítsa a felállítás helyére.
✓ Sík, a munkapad maximális teherbírásához méretezett, szilárd padlóra állítsa fel.

1. A munkapadot sík és szilárd padlóra állítsa fel.
2. Ellenőrizze vízmértékkel, hogy a munkapad vízszintesen és függőlegesen áll.
   » Pozícionálja a munkapadot a felállítási helyen.

9.2. RÖGZÍTÉS

⚠ FIGYELMEZTETÉS

Felboruló munkapad
Sérülésveszély
<150 kg súlyú munkapad és fiókonként >35 kg terhelés esetén borulásveszély áll fenn.
» A munkapadot rögzítse a padlóhoz.

ÉRTESÍTÉS

A padlóban menő vezetékek és csövek
A vezetékek és a csövek sérülhetnek.
» A fúrás előtt ellenőrizze a padló kellő teherbírását.
» Használjon arra alkalmas fúrószerszámot és anyagot.
» Használjon arra alkalmas védőfelszerelést.
» A fúrást szakember végezze.
» Ne fúrjon vezetékek és csövek közvetlen közelében.

10. Tárolás

- Tárolási hőmérséklet -10°C és +60°C között.
- Zárt, száraz helyiségben tárolja.
- Levegő páratartalom: 90%, páralecsapódás nélkül.

11. Karbantartás

Ne használjon alkoholos, valamint súrolószer vagy oldószer tartalmú tisztítószereket.

Időköz	Karbantartási munka	Végrehajtó
Minden használat előtt	Ellenőrizze a munkapad külső sérüléseit.	Betanított személy
Havonta	Ellenőrizze a munkapad minden komponensének és csavarkötésének illeszkedését és működését. Távolítsa el a kívül rárakódott port és szennyeződést. Ellenőrizze a sérüléseket és repedéseket.	Betanított személy
A munkapad szennyezettsége esetén	Tisztítsa meg az oldalelemeket, a fém előlapokat, a fiókokat és a lábakat lakktisztítóval. Tisztítsa meg a munkalapot nedves kendővel.	Betanított személy
A munkapad, komponensek és tartozékok sérülése esetén	Munkapadot zárja le és akadályozza meg azok használatát. Sérült komponenseket és tartozékokat haladéktalanul cserélje ki.	Szerelő szakember

12. Pótalkatrészek

Eredeti pótalkatrésze beszerzése Hoffmann Group ügyfélszolgálatán keresztül.

13. Műszaki adatok

A tartozékok műszaki adatait lásd az adott tartozék útmutatójában.

Méretek

Munkalap szélessége	Munkalap mélysége	Munkalap vastagsága	Munkapad magassága
1000 mm	750 mm	50 mm	850 mm / 950 mm
1500 mm			

Munkalap szélessége	Munkalap mélysége	Munkalap vastagsága	Munkapad magassága
2000 mm			

Hőmérsékletek

Munkakörnyezet	0°C – +40°C
Tárolás és szállítás	-10°C – +60°C

- Az összsúly kiszámításakor vegye figyelembe az egyes tartozékok súlyát.
- A teherbírás kiszámításakor vegye figyelembe a terhelési mátrix szerinti konfigurációt.

14. Terhelés mátrix

GridLine Vario munkapadok terhelési adatai 1000 – 2000 mm laphosszal.

Kombinációs lehetőségek		A felületen eloszlatott, nyugalmi helyzetben lévő terhelés
1×munkalap 2×lábrész 4×sarokmerevítő	1×munkalap 2×lábrész 1×függő ház 2×sarokmerevítő	400 kg
1×munkalap 2×lábrész 2×külön hátfal 2×sarokmerevítő	1×munkalap 2×lábrész 1×függő ház 2×küön hátfal 1×sarokmerevítő	600 kg
1×munkalap 1×lábrész 1×padlón álló ház 2×sarokmerevítő		800 kg
1×munkalap 2×padlón álló ház		1000 kg

Garant GRIDLINE

Copyright © Hoffmann Group

Version 1 – 06/23

man_pdcsd-22

Manufacturer
Hoffmann Supply Chain GmbH
Poststraße 15, 90471 Nuremberg, Germany
www.hoffmann-group.com

Hoffmann UK Quality Tools Ltd
GEE Business Centre
Holborn Hill, Birmingham, B7 5JR, United Kingdom