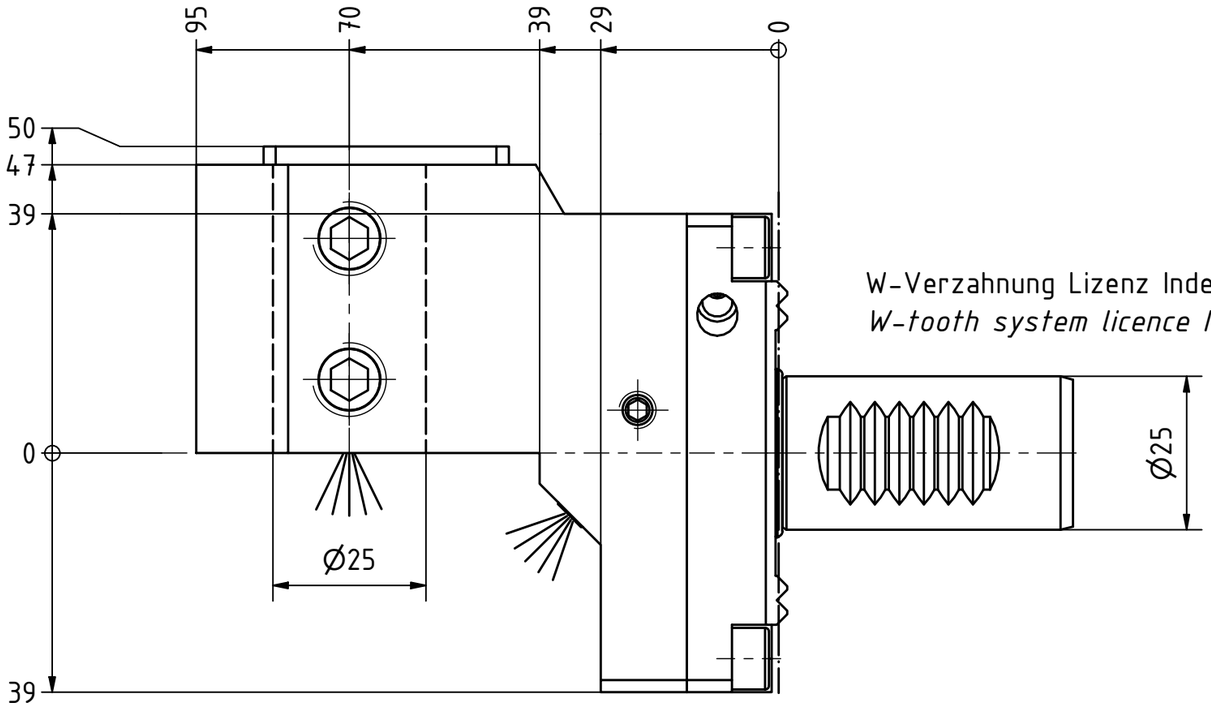

W-Verzahnung Lizenz Index-Werke
W-tooth system licence Index-Corporation

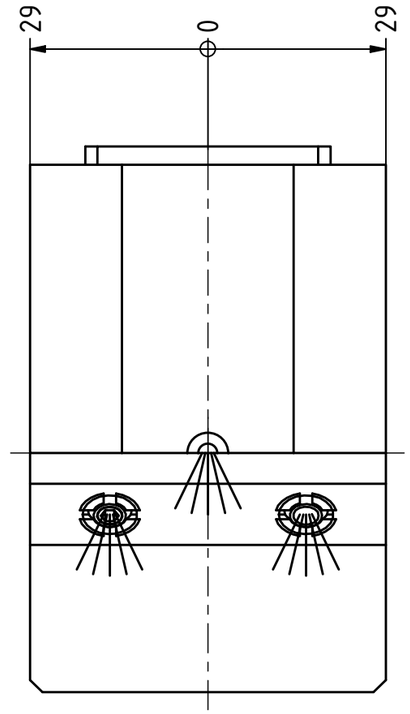

(1 : 2) Doppelverzahnung Lizenz Traub
double tooth system licence Traub

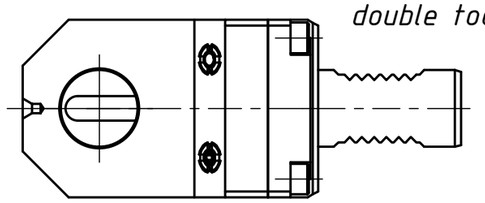

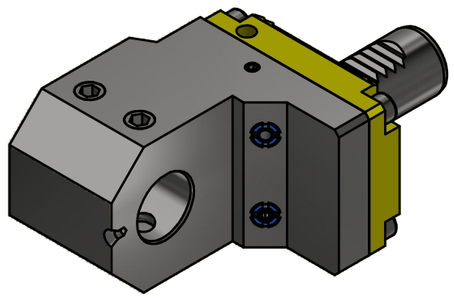

Copyright ***EWS** Tool Technologies*
Weitergabe und Vervielfaeltigung dieser Unterlage, Verwertung und Mitteilung ihres Inhalts nicht gestattet, soweit nicht ausdruecklich zugestanden. Zuwiderhandlungen verpflichten zu Schadenersatz.

Bemerkung - *Note*

Technische Daten - *technical data*

Weight = [kg]

Benennung - *Title*

Werkzeugaufnahme

Tool adaptor

EWS Tool Technologies
EWS Weigele GmbH & Co. KG
Maybachstr. 1
D-73066 Uhingen
www.ews-tools.de

Technische Aenderungen vorbehalten!
Subject to technical modifications!

IDENT: DEWS002201

REV: -/A

Nr. - *No.*

19.2525G200RLWZ0

MNR.

S02179

QR