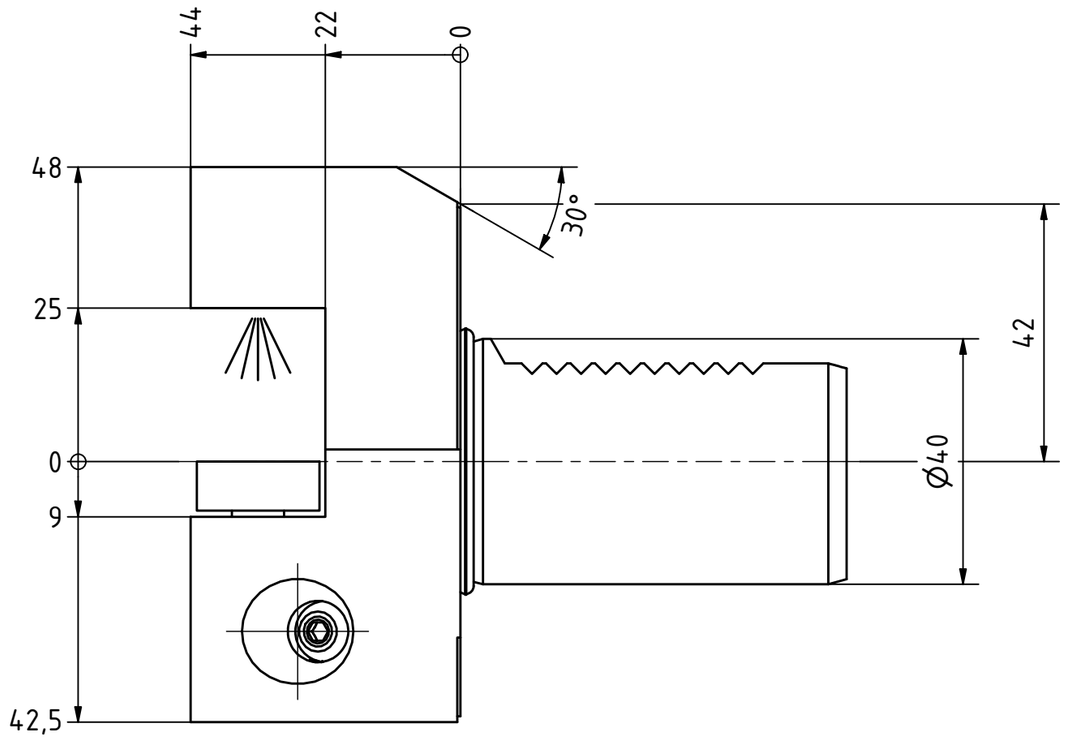

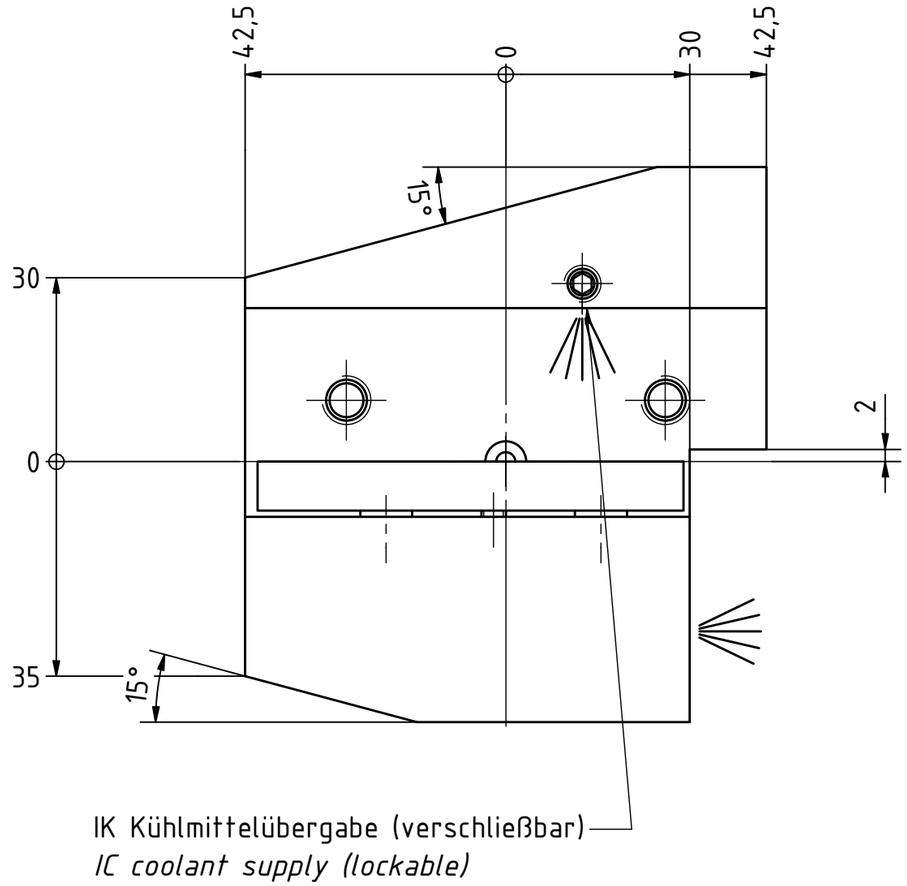

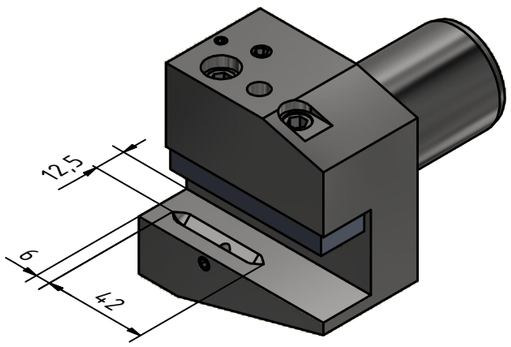

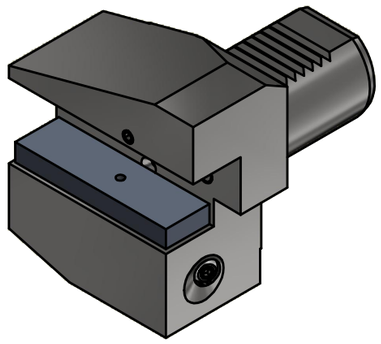

Copyright ***EWS** Tool Technologies*
Weitergabe und Vervielfaeltigung dieser Unterlage, Verwertung und Mitteilung ihres Inhalts nicht gestattet, soweit nicht ausdruecklich zugestanden. Zuwiderhandlungen verpflichten zu Schadenersatz.

Bemerkung - *Note*	Technische Daten - *technical data*	Benennung - *Title*			
	Weight = 2.316 [kg]	Vierkant Queraufnahme *turning tool sideways*	EWS Tool Technologies **EWS** Weigele GmbH & Co. KG Maybachstr. 1 D-73066 Uhingen www.ews-tools.de	Technische Aenderungen vorbehalten! *Subject to technical modifications!* IDENT: DEWS101722	REV: -/A
			Nr. - *No.* 6.4025IK	MNR. 176761	QR